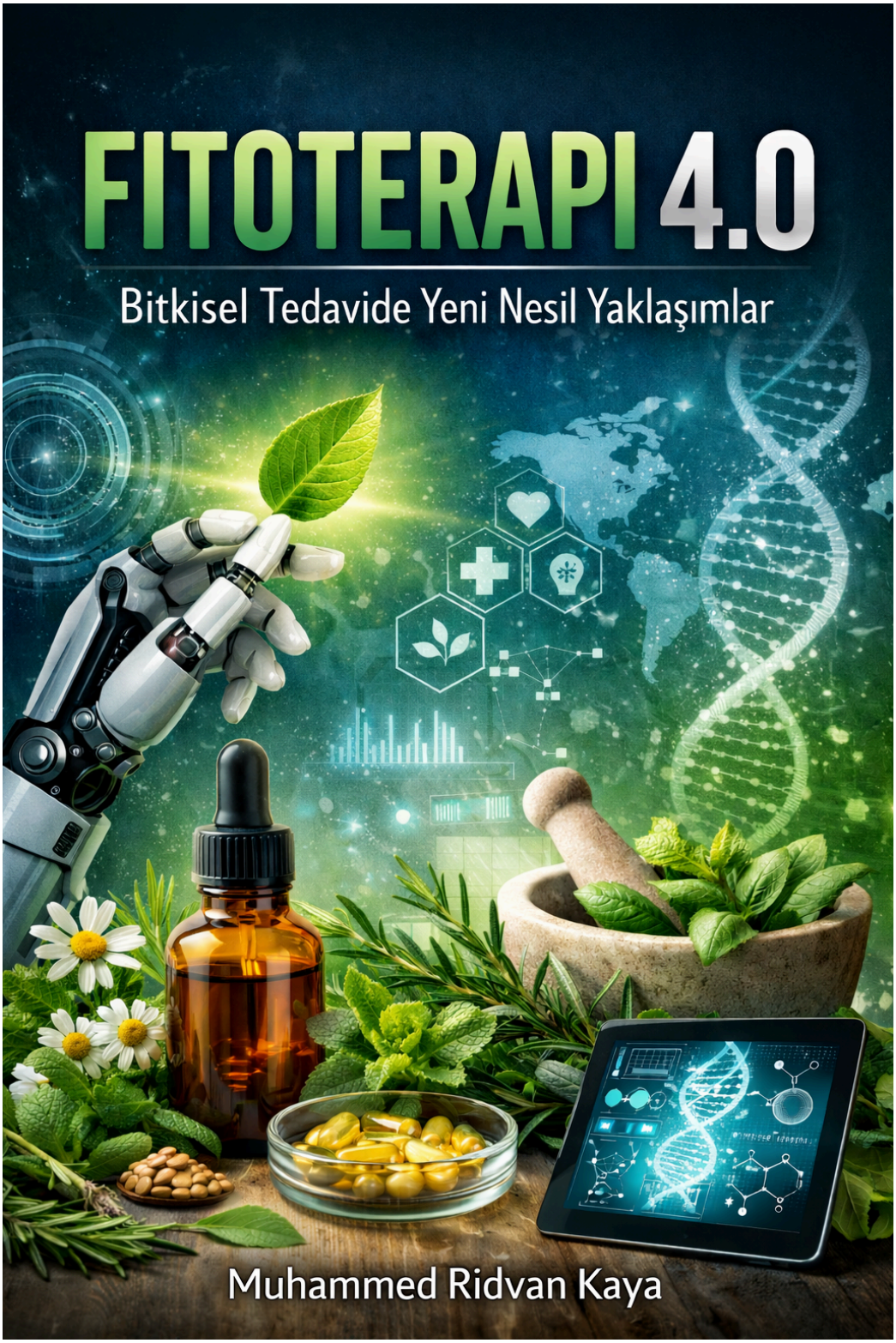
FITOTERAPI 4.0
Bitkisel Tedavide Yeni Nesil Yaklaşımlar
Muhammed Ridvan Kaya

## İÇİNDEKİLER

BİTKİSEL İLAÇLARDA YAPAY ZEKA, VERİ ANALİZİ VE GÖMÜLÜ SİSTEMLERİN ENTEGRASYONU: FİTOTERAPİDE YENİ NESİL ARAŞTIRMA VE UYGULAMA YAKLAŞIMLARI 2

BİYOTEKNOLOJİ VE DİJİTAL TEKNOLOJİLERİN FARMASÖTİK BİLİMLERDEKİ ENTEGRASYONU: SABİT YAĞ DROGLARI, ZEHİRLİ BİTKİLER VE GDO'LAR 91

Bitkisel Tıbbi Ürünlerde Standardizasyon, Üretim ve Modern Teknolojik Yaklaşımlar 102

SOLUNUM YOLU HASTALIKLARINDAN KULLANILAN TIBBİ BİTKİLER 146

KADIN HASTALIKLARI VE DOĞUMDA FİTOTERAPİ UYGULAMALARI 164

DERMATOLOJİDE FİTOTERAPÖTİK UYGULAMALAR 185

Kanser Tedavisinde Fitoterapi: Tamamlayıcı Tedavi Yaklaşımları ve Bilimsel Temeller 198

Bitkisel İlaçlar, Takviye Edici Gıdalar/Nutrasötikler ve Göz Sağlığı 210

TIBBİ ÇAYLARDA DİJİTAL DÖNÜŞÜM: GELENEKSEL FİTOTERAPİDEN AKILLI SAĞLIK SİSTEMLERİNE 215

BİTKİSEL İLAÇ-İLAÇ ETKİLEŞİMLERİ, TIBBİ BİTKİLERİN SUİSTİMALİ VE FİTOVİJİLANS 250

Yapay Zekâ, Biyoteknoloji ve IoT Destekli Akıllı Fitokozmetik Sistemleri: Kişiselleştirilmiş Cilt Bakımında Yeni Nesil Yaklaşımlar 264

AROMATERAPİDE YENİ NESİL TEKNOLOJİLER: AKILLI SİSTEMLER, YAPAY ZEKÂ VE BİYOTEKNOLOJİ ENTEGRASYONU 288

# ÖN SÖZ

İnsanlık tarihi boyunca hastalıkların tedavisinde bitkiler önemli bir yer tutmuş, kadim tıp gelenekleri nesiller boyunca aktarılarak günümüze ulaşmıştır. Ancak günümüz dünyasında sağlık bilimleri, yalnızca geleneksel bilgiye dayanarak ilerleyemeyecek kadar karmaşık ve çok disiplinli bir yapıya kavuşmuştur. Artık fitoterapi; farmasötik bilimler, biyoteknoloji, veri analitiği, yapay zekâ ve dijital sağlık teknolojileri ile birlikte yeniden şekillenmektedir.

Fitoterapi 4.0: Bitkisel Tedavide Yeni Nesil Yaklaşımlar adlı bu eser, bitkisel tedaviyi sadece geleneksel uygulamalar çerçevesinde ele almak yerine, modern bilimsel yöntemler ve teknolojik gelişmelerle bütünleşmiş bir perspektifle değerlendirmeyi amaçlamaktadır. Günümüzde bitkisel ürünlerin güvenliği, etkinliği, standardizasyonu ve klinik kullanımı; üretim teknolojilerinden akıllı sağlık sistemlerine, biyoteknolojik geliştirmelerden yapay zekâ destekli analizlere kadar geniş bir bilimsel altyapıya dayanmaktadır. Bu kitap, işte bu dönüşümü kapsamlı biçimde ele alma çabasının bir ürünüdür.

Eserde, bitkisel ilaçların üretim ve kalite süreçlerinden fitovijilansa, klinik uygulama alanlarından dijital sağlık sistemlerine, aromaterapiden fitokozmetik yaklaşımlara kadar geniş bir konu yelpazesi ele alınmıştır. Amaç, yalnızca mevcut bilgiyi aktarmak değil; aynı zamanda geleceğin fitoterapi uygulamalarının hangi yönlere evrildiğini ortaya koymaktır.

Fitoterapinin geleceği; kişiselleştirilmiş tedavi yaklaşımları, veri temelli klinik karar sistemleri ve akıllı sağlık teknolojileri ile şekillenirken, bilimsel güvenilirlik ve hasta güvenliği her zamankinden daha önemli hale gelmektedir. Bu nedenle eser boyunca geleneksel bilgi ile modern bilimsel doğrulama arasındaki denge özellikle gözetilmiştir.

Bu kitabın, akademisyenler, sağlık profesyonelleri, eczacılar, araştırmacılar ve fitoterapi alanına ilgi duyan tüm okuyucular için yararlı bir başvuru kaynağı olması temennisiyle…

Bilimin ışığında, doğanın sunduğu imkanları daha güvenli ve etkin biçimde kullanabilmek dileğiyle.

## BİTKİSEL İLAÇLARDA YAPAY ZEKA, VERİ ANALİZİ VE GÖMÜLÜ SİSTEMLERİN ENTEGRASYONU: FİTOTERAPİDE YENİ NESİL ARAŞTIRMA VE UYGULAMA YAKLAŞIMLARI

İnsanlık tarihi boyunca bitkiler, hastalıkların tedavisinde ve sağlığın korunmasında temel biyolojik kaynaklardan biri olmuştur. Tıbbi bitkilerin kullanımı, M.Ö. 2000'lerden günümüze uzanan süreçte, ampirik gözlemlere dayalı geleneksel uygulamalardan modern bilimsel yaklaşımlara doğru değişmiştir. İnsanın bitkileri tedavi amacıyla kullanımı, yazılı tarihten çok daha önceye dayanmaktadır. Kuzey Irak'taki Şanidar Mağarası'nda bulunan yaklaşık 60.000 yıl öncesine ait mezarlarda civanperçemi, kanarya otu ve ebegümeci gibi tıbbi bitkilerin varlığı, fitoterapinin insanlık tarihi kadar eski olduğunu göstermektedir. Tarihsel süreçte, basit bitkisel uygulamalarla başlayan tedavi anlayışı, zamanla dini ritüeller, iksirler, farmasötik preparatlar ve antibiyotiklerin geliştirilmesiyle çeşitlenmiş; günümüzde ise doğal kaynaklara yönelik ilginin yeniden artmasıyla birlikte, fitoterapi modern bilimsel yöntemlerle yeniden yapılandırılmaya başlanmıştır. 21. yüzyılda yapay zeka, veri analizi ve mikrodenetleyici tabanlı gömülü sistemlerdeki gelişmeler, fitoterapinin bilimsel temellerinin güçlendirilmesi ve klinik uygulamalarının optimize edilmesi açısından önemli olanaklar sunmaktadır.

Modern Dönemde Fitoterapi

Dünya Sağlık Örgütü (WHO) verilerine göre, gelişmekte olan ülkelerdeki nüfusun %80'i temel sağlık ihtiyaçları için bitkisel kökenli geleneksel ilaçlara bağımlıdır. Gelişmiş ülkelerde ise tamamlayıcı tıp kapsamında bitkisel ürün kullanımında hızlı bir artış gözlenmektedir. Küresel bitkisel tıbbi ürün pazarının 2027 yılında 230.73 milyar dolara ulaşması beklenmektedir. Ancak, bitkisel ilaçların yaygın kullanımı beraberinde önemli sorunları da getirmektedir:

- Standardizasyon eksikliği

- Yan etki ve etkileşim profillerinin yetersiz dokümantasyonu

- Kalite kontrol problemleri

- Bilimsel kanıt düzeyinin düşüklüğü

- Tekrarlanabilir sonuçların alınamaması

Bu sorunların çözümünde, modern teknolojilerin entegrasyonu kritik önem taşımaktadır.

ETNOBOTANİK: BİTKİSEL İLAÇLARIN TEMELİ

Etnobotanik Tanımı ve Kapsamı

Etnobotanik terimi, 1895 yılında biyoloji profesörü John W. Harshberger tarafından "yerli halkın bitki kullanımı" olarak tanımlanmıştır. Günümüzde etnobotanik, "bir yörede yaşayan halkın, yakın çevresinde bulunan bitkilerden çeşitli gereksinimlerini karşılamak üzere yararlanma bilgisi ve bitkilerin etkileri" şeklinde tanımlanmaktadır.

Etnobotanik çalışmaların temel amaçları:

1. Geleneksel bilginin dokümantasyonu

2. Bilimsel değerlendirme için veri tabanı oluşturma

3. Kültürel mirasın korunması

4. Yeni ilaç adaylarının keşfi

5. Sürdürülebilir kullanım stratejilerinin geliştirilmesi

Etnobotanik Araştırma Metodolojisi

Etnobotanik araştırmalar, multidisipliner bir yaklaşım gerektirir ve şu aşamaları içerir:

Saha Çalışmaları

- Mevsimsel çalışmalar: Farklı vejetasyon dönemlerinde gerçekleştirilmelidir

- Bilgi toplama teknikleri:

  - Yapılandırılmış görüşmeler

  - Kısmi yapılandırılmış görüşmeler

  - Yapılandırılmamış görüşmeler

  - Katılımcı gözlem

  - Serbest listeleme

Botanik Dokümantasyon

- Şahit örneklerin toplanması

- Herbaryum örneklerinin hazırlanması

- Bilimsel teşhis ve taksonomik sınıflandırma

- Binominal isimlendirme sistemi

Kritik İlke: Bilimsel olarak teşhis edilemeyen bitkilere ait etnobotanik bilgiler eksik kabul edilir. Herbaryum örneği olmayan çalışmalar bilimsel değerlendirmeye uygun değildir.

Veri Yönetimi ve Analizi

Geleneksel yöntemler:

- Elle tutulmuş kayıtlar

- Fotoğraf dokümantasyonu

- Ses kayıtları

Modern yaklaşım:

Toplanan etnobotanik verilerin dijital ortama aktarılması ve veri analizi teknikleriyle işlenmesi, araştırmaların etkinliğini önemli ölçüde artırmaktadır.

Veri Analizi Uygulamaları:

Python

```
import pandas as pd

import numpy as np

from sklearn.cluster import KMeans

import matplotlib.pyplot as plt

# Etnobotanik veri seti örneği

data = pd.DataFrame({

   'bitki_adi': ['Salvia officinalis', 'Melissa officinalis', 'Thymus vulgaris'],

   'kullanim_sikliği': [45, 38, 52],

   'etkinlik_skoru': [4.2, 3.8, 4.5],

   'yan_etki_raporu': [2, 1, 3]

})

# Kümeleme analizi ile benzer kullanım profillerinin belirlenmesi

kmeans = KMeans(n_clusters=2, random_state=42)

data['cluster'] = kmeans.fit_predict(data[['kullanim_sikliği', 'etkinlik_skoru']])

# Görselleştirme

plt.scatter(data['kullanim_sikliği'], data['etkinlik_skoru'],

        c=data['cluster'], cmap='viridis')

plt.xlabel('Kullanım Sıklığı')

plt.ylabel('Etkinlik Skoru')

plt.title('Etnobotanik Veri Kümeleme Analizi')

plt.show()
```

Bu yaklaşım, büyük veri setlerinde örüntü tanıma, trend analizi ve istatistiksel değerlendirme yapılmasına olanak tanır.

Türkiye'nin Etnobotanik Zenginliği

Türkiye, üç fitocoğrafik bölgenin (İran-Turan, Akdeniz, Avrupa-Sibirya) kesişiminde yer alması nedeniyle olağanüstü bir bitki çeşitliliğine sahiptir:

İstatistiksel Veriler:

- Toplam bitki taksonu: ~12.500

- Endemik takson: ~4.000 (%33)

- Tıbbi amaçla kullanılan tür: >1.000

- Ticareti yapılan tür: ~400

Karşılaştırmalı Analiz:

| Ülke | Bitki Türü Sayısı | Endemik Tür Sayısı |

|---|---|---|

| Türkiye | 12.500 | 4.000 |

| İtalya | 5.600 | - |

| Yunanistan | 5.000 | 800 |

| İspanya | 5.000 | - |

| Fransa | 4.500 | - |

| Almanya | 2.500 | - |

| İsviçre | - | 1 |

Bu zenginlik, etnobotanik araştırmalar ve yeni ilaç keşfi için muazzam bir potansiyel sunmaktadır.

BİTKİSEL DROGLAR: TANIMLANMA VE KARAKTERİZASYON

Morfolojik ve Anatomik İnceleme

Bitkisel drogların doğru tanımlanması, etkin ve güvenli kullanımın temel koşuludur.

Makroskopik İnceleme (Organoleptik Özellikler)

Beş duyu organımızla yapılan ilk değerlendirme:

- Görünüş: Renk, büyüklük, şekil

- Doku: Kırılma yüzeyi, yüzey özellikleri

- Koku: Karakteristik aromalar

- Tat: Acılık, burukluluk (dikkatle!)

Örnek Değerlendirme:

Salvia officinalis (Tıbbi Adaçayı)

- Renk: Yeşil-gri

- Yüzey: İnce tüylü

- Koku: Aromatik, kamfor benzeri

- Tat: Hafif acı, buruk

Mikroskopik İnceleme

Kesin tanımlama ve saflık kontrolü için mikroskobik özellikler kritiktir:

İncelenen Yapılar:

1. Epiderma: Hücre şekli, kutikula, stomalar

2. Tüyler: Örtü ve salgı tüyleri

3. Kristaller: Kalsiyum oksalat formları (druz, rafit, sfenoit)

4. Nişasta: Hilum şekli, halka yapısı

5. Sekonder metabolitler: Uçucu yağ salgı organları

Örnek: Adaçayı Tür Ayırımı

Salvia officinalis ve Salvia triloba mikroskobik olarak örtü tüylerinin taban hücre sayısı ile ayırt edilebilir:

- S. officinalis: 2 taban hücreli

- S. triloba: 3-4 taban hücreli

Dijital Morfoloji ve Görüntü İşleme

Modern yaklaşımlar, görüntü işleme ve AI teknikleriyle mikroskobik analizi otomatize edebilmektedir:

python

```
import cv2

import numpy as np

from tensorflow import keras

# Mikroskop görüntüsü yükleme

image = cv2.imread('adacayi_tuy.jpg')

# Ön işleme

gray = cv2.cvtColor(image, cv2.COLOR_BGR2GRAY)
```

```
blur = cv2.GaussianBlur(gray, (5,5), 0)

# Kenar tespiti

edges = cv2.Canny(blur, 50, 150)

# Kontur bulma

contours, _ = cv2.findContours(edges, cv2.RETR_EXTERNAL,

                               cv2.CHAIN_APPROX_SIMPLE)

# Taban hücre sayma

taban_hucresi_sayisi = len(contours)

# AI tabanlı sınıflandırma modeli

model = keras.models.load_model('salvia_classifier.h5')

prediction = model.predict(np.expand_dims(image, axis=0))

if prediction > 0.5:

   tur = "Salvia officinalis"

else:

   tur = "Salvia triloba"

print(f"Tespit edilen tür: {tur}")

print(f"Taban hücresi sayısı: {taban_hucresi_sayisi}")
```

Bu yaklaşım, analiz süresini kısaltır, insan hatasını minimize eder ve büyük ölçekli tarama çalışmalarını mümkün kılar.

Drog Hazırlama ve Standartizasyon

Toplama

Optimal Toplama Zamanları:

- Yapraklar: Çiçeklenme başlangıcı

- Çiçekler: Tam açılmadan önce

- Toprak altı kısımları: Toprak üstü kısımlar kuruduktan sonra

- Kabuklar: Yaprak döküm sonrası

- Meyve/tohumlar: Olgunlaşma sonrası

Faktörler:

- Mevsim

- Günün saati (uçucu yağlarda kritik)

- Hava koşulları

- Bitkinin gelişim evresi

Kurutma

Yöntemler:

1. Güneşte kurutma

  - Avantaj: Ekonomik

  - Dezavantaj: Renk kaybı, uçucu yağ kaybı

  - Uygun: Kök ve rizomlar

2. Gölgede kurutma

  - Avantaj: Kalite korunumu

  - Dezavantaj: Uzun süre

  - Uygun: Yaprak ve çiçekler

3. Kontrollü sıcaklıkta kurutma

  - Avantaj: Hızlı, enzimatik bozunmayı minimize eder

  - Dezavantaj: Enerji maliyeti

  - Kritik sıcaklık aralığı: 35-50°C'de minimum süre

Hedef nem içeriği: %10-12

Sensör Tabanlı Kurutma İzleme Sistemi:

cpp

```
// Arduino tabanlı nem ve sıcaklık izleme
#include <DHT.h>
#define DHTPIN 2
#define DHTTYPE DHT22
DHT dht(DHTPIN, DHTTYPE);
void setup() {
  Serial.begin(9600);
```

```
  dht.begin();
}
void loop() {
  float nem = dht.readHumidity();
  float sicaklik = dht.readTemperature();
  // Kritik koşul kontrolü
  if (sicaklik > 35 && sicaklik < 50) {
    Serial.println("Optimal kurutma sıcaklığı");
  } else if (sicaklik > 50) {
    Serial.println("UYARI: Sıcaklık çok yüksek! Enzimatik aktivite artabilir.");
  }
  if (nem < 12) {
    Serial.println("Hedef nem seviyesine ulaşıldı. Kurutma tamamlandı.");
  }
  // Veri logu
  Serial.print("Sıcaklık: "); Serial.print(sicaklik);
  Serial.print("°C, Nem: "); Serial.print(nem); Serial.println("%");
  delay(60000); // 1 dakika
}
```

Bu sistem, gerçek zamanlı izleme, uyarı sistemi ve veri kaydı sağlayarak kurutma sürecini optimize eder.

Saklama

Kritik Faktörler:

- Işık: Fotodegradasyonu önlemek için karanlık ortam

- Sıcaklık: Serin (tercihen 15-25°C)

- Nem: Düşük (<%12)

- Hava: Oksidasyonu minimize etmek için hava geçirmez ambalaj

Örnek: Stabilite Verisi

Taxus baccata yapraklarında taksolün degradasyonu:

- Oda sıcaklığı (1 yıl): %30-40 kayıp

- Oda sıcaklığı (>1 yıl): %70-80 kayıp

- -18°C (uzun dönem): Belirgin kayıp

IoT Tabanlı Depo İzleme Sistemi:

python

```
# Raspberry Pi + Sensörler
import time
import board
import adafruit_dht
import sqlite3
from datetime import datetime
# Sensör başlatma
dht_device = adafruit_dht.DHT22(board.D4)
# Veritabanı bağlantısı
conn = sqlite3.connect('drog_depo.db')
cursor = conn.cursor()
# Tablo oluşturma
cursor.execute('''CREATE TABLE IF NOT EXISTS olcumler
                (tarih TEXT, sicaklik REAL, nem REAL, uyari TEXT)''')
def veri_oku_ve_kaydet():
    try:
        sicaklik = dht_device.temperature
        nem = dht_device.humidity
        uyari = ""
        if sicaklik > 25:
            uyari += "Yüksek sıcaklık! "
        if nem > 12:
```

```
            uyari += "Yüksek nem! "
        # Veritabanına kayıt
        cursor.execute("INSERT INTO olcumler VALUES (?, ?, ?, ?)",
                       (datetime.now().isoformat(), sicaklik, nem, uyari))
        conn.commit()
        print(f"Sıcaklık: {sicaklik}°C, Nem: {nem}%, Uyarı: {uyari}")
    except RuntimeError as error:
        print(f"Okuma hatası: {error.args[0]}")
# Ana döngü
while True:
    veri_oku_ve_kaydet()
    time.sleep(300)  # 5 dakika
```

Bu sistem, depolama koşullarının sürekli izlenmesini, anormal durumların tespitini ve uzun dönem veri analizini mümkün kılar.

## 4. FİTOKİMYA: BİTKİSEL İLAÇLARIN KİMYASAL TEMELİ

### 4.1. Sekonder Metabolitler: Sınıflandırma ve Biyosentez

Bitkiler, birincil metabolitlerin (şekerler, amino asitler, yağlar) yanı sıra, karmaşık biyosentetik yolaklardan oluşan sekonder metabolitler sentezlerler. Sekonder metabolitler, bitkilerin ekolojik adaptasyonunda, savunmasında ve insan sağlığında kritik roller oynar.

#### 4.1.1. Terpenoitler (İzoprenoitler)

Temel Yapı: İzopentenil pirofosfat (IPP) ve dimetilallil pirofosfat (DMAPP) üniteleri

Sınıflandırma:

- Hemiterpenler (C5)
- Monoterpenler (C10) - Uçucu yağlar
- Seskiterpenler (C15) - Seskiterpen laktonlar
- Diterpenler (C20) - Giberellinler, taksol
- Sesterterpenler (C25)
- Triterpenler (C30) - Saponinler, steroller
- Tetraterpenler (C40) - Karotenler

- Politerpenler (>C40) - Kauçuk

Farmakolojik Önemi:

1. Monoterpenler:

  - α-Tujon (Artemisia absinthum): Halüsinojen, GABA reseptör modülatörü

  - Mentol (Mentha sp.): Analjezik, antiprüritik

2. Seskiterpen Laktonlar:

  - Artemisinin (Artemisia annua): Antimalaryal (WHO Temel İlaç Listesi)

  - Parthenolid (Tanacetum parthenium): Antienflamatuvar, migren profilaksisi

3. Diterpenler:

  - Taksol (Taxus brevifolia): Antineoplastik (over, meme kanseri)

  - Forskolin (Coleus forskohlii): Adenilat siklaz aktivatörü

4. Triterpenler:

  - Glikozitli triterpenler (saponinler): Hipoglisemik, hipokolesterolemik

  - Ginseng saponinleri: Adaptojenik, nöroprotektif

5. Tetraterpenler (Karotenler):

  - β-Karoten: A vitamini prekürsörü

  - Likopen: Antioksidan, prostat kanseri koruması

Biyosentez Yolakları:

İki major yolak:

1. Mevalonat Yolağı (sitozolik) → Seskiterpenler, triterpenler, steroller

2. Non-mevalonat (MEP/DOXP) Yolağı (plastidial) → Monoterpenler, diterpenler, karotenler

python

```
# Terpenoit biyosentez simülasyonu (basitleştirilmiş)

class TerpenoidBiosynthesis:

   def __init__(self):

      self.IPP = 1

      self.DMAPP = 1
```

```
    def prenyl_transferase(self, n_units):
        """n adet C5 ünitesinin birleşimi"""
        carbon_count = 5 * n_units
        if n_units == 2:
            product = "Monoterpen (C10)"
        elif n_units == 3:
            product = "Seskiterpen (C15)"
        elif n_units == 4:
            product = "Diterpen (C20)"
        elif n_units == 6:
            product = "Triterpen (C30)"
        elif n_units == 8:
            product = "Tetraterpen (C40)"
        else:
            product = f"Terpenoit (C{carbon_count})"
        return product
    def monoterpene_synthase(self, substrate="Geranyl-PP"):
        """Monoterpen sentaz aktivitesi"""
        products = ["Linalool", "Limonene", "Pinene", "Myrcene"]
        import random
        return random.choice(products)
# Kullanım
biosynthesis = TerpenoidBiosynthesis()
print(biosynthesis.prenyl_transferase(2))  # Monoterpen (C10)
print(biosynthesis.monoterpene_synthase())  # Rastgele monoterpen
```

4.1.2. Alkaloitler

Tanım: Azot içeren, genellikle bazik, farmakolojik olarak aktif bitkisel bileşikler

Biyosentetik Köken: Amino asitler (triptofan, tirozin, fenilalanin, lisin, ornitin)

Sınıflandırma (Heterosiklik halka sistemine göre):

- Pirolidin (nikotin, hygrin)
- Pirolizidin (senesifonin) - Hepatotoksik
- Piridin (nikotin, anatabine)
- Kinolin (kinin, kindin)
- İzokinolin (morfin, kodein, papaverin, berberin)
- İndol (reserpin, vinkristin, vinblastin, psilocibin)
- İmidazol (pilokarpin)
- Pürin (kafein, teobromin, teofilin)
- Tropon (atropin, skopolamin, kokain)
- Steroidal (solanin, konessine)

Farmakolojik Kategoriler:

1. Analjezikler:
   - Morfin (Papaver somniferum): μ-opioid reseptör agonisti
   - Kodein: Antitussive
2. Antimalaryal:
   - Kinin (Cinchona sp.): Shizontozid
3. Antikanser:
   - Vinkristin, Vinblastin (Catharanthus roseus): Mikrotübül inhibitörleri
   - Kamptotesin (Camptotheca acuminata): Topoizomeraz I inhibitörü
4. Antimuskarinikler:
   - Atropin (Atropa belladonna): Midriyatik, antispazmodik
   - Skopolamin: Antiemetik (hareket hastalığı)
5. Kolinerjikler:
   - Pilokarpin (Pilocarpus jaborandi): Glokom tedavisi
6. Kardiyak:
   - Reserpin (Rauwolfia serpentina): Antihipertansif
7. Santral Sinir Sistemi Stimülanları:

- Kafein (Coffea arabica): Adenozin reseptör antagonisti

- Efedrin (Ephedra sinica): Sempatomiminetik

Toksisite Örnekleri:

- Pirolizidin alkaloitler (Senecio, Heliotropium): Hepatotoksik, venooklüziv hastalık

- Akonitum alkaloitleri (Aconitum sp.): Kardiyotoksik

- Konine (Conium maculatum): Nörotoksik (Sokrates'in zehri)

AI Destekli Alkaloit Aktivite Tahmini:

python

```
from rdkit import Chem
from rdkit.Chem import Descriptors, AllChem
from sklearn.ensemble import RandomForestClassifier
import numpy as np
# Alkaloit veri seti (SMILES formatında)
alkaloids = {
    'morphine': 'CN1CC[C@]23[C@@H]4[C@H]1CC5=C2C(=C(C=C5)O)O[C@H]3[C@H](C=C4)O',
    'codeine': 'COc1ccc2c(c1O)[C@@H]3N(CC[C@]24[C@@H]3CC=C4)C',
    'caffeine': 'CN1C=NC2=C1C(=O)N(C(=O)N2C)C'
}
# Aktivite etiketleri (1: analjezik, 0: stimülan)
activities = {'morphine': 1, 'codeine': 1, 'caffeine': 0}
def calculate_features(smiles):
    """Moleküler tanımlayıcılar hesaplama"""
    mol = Chem.MolFromSmiles(smiles)
    features = [
        Descriptors.MolWt(mol),
        Descriptors.MolLogP(mol),
        Descriptors.NumHDonors(mol),
```

```
        Descriptors.NumHAcceptors(mol),
        Descriptors.TPSA(mol)
    ]
    return features
# Özellik matrisi oluşturma
X = np.array([calculate_features(smiles) for smiles in alkaloids.values()])
y = np.array([activities[name] for name in alkaloids.keys()])
# Model eğitimi
clf = RandomForestClassifier(n_estimators=100, random_state=42)
clf.fit(X, y)
# Yeni alkaloit tahmini
new_alkaloid_smiles = 'CC(C)C[C@H]1NC(=O)[C@H](CC2=CC=CC=C2)NC(=O)[C@@H]3CCCN3C(=O)[C@H](CC(=O)N)NC1=O'
new_features = np.array([calculate_features(new_alkaloid_smiles)])
prediction = clf.predict(new_features)
print(f"Tahmin edilen aktivite: {'Analjezik' if prediction[0] == 1 else 'Stimülan'}")
```

Bu tip modeller, yeni alkaloit yapılarının aktivite profillerini ön değerlendirme aşamasında tahmin ederek ilaç geliştirme sürecini hızlandırabilir.

4.1.3. Fenolik Bileşikler

Tanım: Aromatik halka(lar) üzerinde bir veya daha fazla hidroksil grubu taşıyan bileşikler

Biyosentetik Köken:

- Şikimik asit yolağı

- Fenilpropanoit yolağı

- Asetat-malonat (poliketit) yolağı

Major Sınıflar:

A. Flavonoitler (C6-C3-C6)

Temel Yapı: İki benzen halkası (A ve B) + heterosiklik oksijen içeren C halkası

Alt Sınıflar:

1. Flavonlar (örn. apigenin, luteolin)

- C3 pozisyonunda oksijenasyon yok

- Antiinflamatuvar, antioksidan

2. Flavonoller (örn. kersetin, kemferol, mirisetin)

- C3-OH grubu

- En yaygın flavonoit sınıfı

- Kardiyovasküler koruma

3. Flavan-3-oller (örn. kateşin, epikateşin)

- Monomerler → Proantosiyanidinler (kondanse tanenler)

- Yeşil çay, kakao, kırmızı şarap

4. İzoflavonlar (örn. genistein, daidzein)

- B halkası C3'te (3-fenilkromon)

- Fitoöstrojenler

- Soya fasulyesi

5. Flavanonlar (örn. hesperetin, naringenin)

- C2-C3 doymuş

- Turunçgil meyveleri

6. Antosiyaninler (örn. sianidin, delfinidin)

- Flavylium iyonu

- Kırmızı-mavi pigmentler

Farmakolojik Aktiviteler:

- Antioksidan: Radikal süpürücü aktivite (OH grupları)

- Antiinflamatuvar: COX/LOX inhibisyonu

- Antitrombotik: Trombosit agregasyon inhibisyonu

- Kardiyoprotektif: Endotel fonksiyonu iyileştirme

- Antikanserojenik: Karsinojen detoksifikasyonu, apoptoz indüksiyonu

- Nöroprotektif: BDNF artışı, Alzheimer koruması

Örnek: Kersetin (Quercetin)

Soğan, elma, çay, kırmızı şarapta zengin:

- Güçlü antioksidan (askorbik asitten 5x güçlü)
- Antihistaminik (mast hücre stabilizasyonu)
- Antiinflamatuvar (NF-κB inhibisyonu)
- Antiviral (COVID-19 araştırmaları)

Kersetin-COVID-19 İlişkisi - Moleküler Docking Simülasyonu:

python

```
from Bio.PDB import PDBParser
from scipy.spatial import distance
import numpy as np
# Basitleştirilmiş docking skoru hesaplama
class SimpleDocking:
    def __init__(self, protein_pdb, ligand_coords):
        self.protein = protein_pdb
        self.ligand = ligand_coords
    def calculate_binding_energy(self):
        """Basitleştirilmiş bağlanma enerjisi"""
        # Gerçek docking çok daha komplekstir
        # Bu örnek kavramsal amaçlıdır
        # Van der Waals etkileşimi (mesafe bazlı)
        distances = []
        for atom in self.protein:
            dist = distance.euclidean(atom, self.ligand)
            distances.append(dist)
        avg_distance = np.mean(distances)
        # Basitleştirilmiş enerji skoru
        binding_energy = -1 / avg_distance * 10  # Negatif = kararlı
        return binding_energy
```

```
    def predict_activity(self, threshold=-5.0):
        """Aktivite tahmini"""
        energy = self.calculate_binding_energy()
        if energy < threshold:
            return "Güçlü bağlanma - Potansiyel aktif"
        else:
            return "Zayıf bağlanma - Düşük aktivite"
# Örnek kullanım
protein_atoms = np.random.rand(100, 3)  # SARS-CoV-2 Mpro
quercetin_position = np.array([0.5, 0.5, 0.5])
docking = SimpleDocking(protein_atoms, quercetin_position)
print(f"Bağlanma enerjisi: {docking.calculate_binding_energy():.2f} kcal/mol")
print(docking.predict_activity())
```

B. Non-Flavonoit Fenolikler

1. Fenolik Asitler:

- Hidroksibenzoatlar (C6-C1): Gallik asit, protokateşuik asit
- Hidroksisinamatlar (C6-C3): Kafeik asit, ferulik asit, p-kumarik asit

Kafeik Asit Feniletil Ester (CAPE):

- Arı tutkalı (propolis) bileşeni
- Güçlü antiinflamatuvar (NF-κB↓)
- Antineoplastik

2. Stilbenler (C6-C2-C6):

- Resveratrol (Vitis vinifera, Polygonum cuspidatum)
- SIRT1 aktivatörü → uzun ömür
- Kardiyoprotektif
- Antidiyabetik
- Nöroprotektif

3. Lignanlar:

- Fitoöstrojenler

- Sekoizolarisirezinol (keten tohumu) → enterolakton/enterodiol

- Meme kanseri koruması

4. Kumarinler:

- Kumarin: Tatlı tere (Melilotus)

- Warfarin: Antikoagülan (vitamin K antagonisti)

- Psoralenler: Fotosensitize edici (PUVA tedavisi)

5. Tanenler:

a) Hidrolize Edilebilen Tanenler:

- Gallotanenler (gallik asit esterleri)

- Elajitanenler (elajik asit türevleri)

b) Kondanse Tanenler (Proantosiyanidinler):

- Flavan-3-ol polimerleri

- Astrenjan (buruk) tat

- Protein bağlama (enzim inhibisyonu)

Tanenler - İlaç Etkileşimi:

Yüksek tanen içeren gıdalar (çay, kırmızı şarap, nar) bazı ilaçların biyoyararlanımını azaltabilir:

- Demir emilimi ↓

- Tiamin bağlanması

- Bazı antibiyotiklerin emilimi ↓

Gerçek Zamanlı Tanen-İlaç Etkileşim İzleme:

cpp

```
// Arduino + Spektrofotometre sensörü ile tanen-protein kompleksi izleme

#include <Wire.h>

// AS7262 6-Kanal Spektral Sensör (Visible)

#define SENSOR_ADDR 0x49

float baseline_absorbance[6];
```

```
float current_absorbance[6];
void setup() {
  Serial.begin(9600);
  Wire.begin();
  // Başlangıç ölçümü (sadece ilaç)
  measure_baseline();
}
void loop() {
  // Tanen eklendikten sonra ölçüm
  measure_current();
  // Kompleks oluşum analizi
  float complex_formation = calculate_complexation();
  if (complex_formation > 0.3) {
    Serial.println("UYARI: Yüksek tanen-ilaç kompleksi!");
    Serial.println("İlaç biyoyararlanımı azalabilir.");
  }
  delay(60000); // 1 dakika
}
void measure_baseline() {
  // 6 dalga boyunda (450, 500, 550, 570, 600, 650 nm) absorbans ölçümü
  for (int i = 0; i < 6; i++) {
    baseline_absorbance[i] = read_channel(i);
  }
}
void measure_current() {
  for (int i = 0; i < 6; i++) {
    current_absorbance[i] = read_channel(i);
  }
```

```
}
float calculate_complexation() {
  float total_change = 0;
  for (int i = 0; i < 6; i++) {
    total_change += abs(current_absorbance[i] - baseline_absorbance[i]);
  }
  return total_change / 6.0;
}
float read_channel(int channel) {
  // Sensör okuma fonksiyonu (basitleştirilmiş)
  Wire.beginTransmission(SENSOR_ADDR);
  Wire.write(channel);
  Wire.endTransmission();
  Wire.requestFrom(SENSOR_ADDR, 2);
  int reading = Wire.read() << 8 | Wire.read();
  return reading / 1000.0;
}
```

4.1.4. Kükürt Bileşikleri

İki Major Sistem:

A. Glukosinolat-Miyrozinaz Sistemi (Brassicaceae)

Glukosinolatlar:

- β-thioglikozit-N-hidroksisülfatlar
- >200 farklı yapı

Hidroliz Ürünleri:

- İzotiyosiyanatlar (ITC): Keskin tat
- Tiyosiyanatlar
- Nitril
- Epitiyonitriller

Örnek:

Brokoli: Glukorafanin → (Miyrozinaz) → Sülforafan (ITC)

Sülforafanın Etkileri:

1. Faz II Detoksifikasyon Enzim İndüksiyonu:

- Glutatyon S-transferaz ↑
- NAD(P)H:kinon oksidoredüktaz (NQO1) ↑
- Nrf2 transkripsiyon faktörü aktivasyonu

2. Antikanserojenik Mekanizmalar:

- Karsinojen detoksifikasyonu
- Histon deasetilaz (HDAC) inhibisyonu
- Apoptoz indüksiyonu
- Hücre döngüsü durması

3. Antiinflamatuvar:

- NF-κB inhibisyonu

4. Antimikrobiyal:

- Helicobacter pylori inhibisyonu

B. Alliin-Alliinaz Sistemi (Alliaceae)

Alliaceae (Allium) Bitkileri:

- Sarımsak (A. sativum)
- Soğan (A. cepa)
- Pırasa (A. porrum)

Biyokimya:

Alliin (S-allil-L-sistein sülfoksit) → (Alliinaz) → Allisiin (dialil tiyosülfinat)

Allisiin → Çeşitli organosülfür bileşikleri:

- Dialil sülfit (DAS)
- Dialil disülfit (DADS)
- Dialil trisülfit (DATS)
- Ajoene

Farmakolojik Aktiviteler:

1. Kardiyovasküler:

- Platelet agregasyon inhibisyonu
- LDL oksidasyonu ↓
- Kolesterol sentezi ↓ (HMG-CoA redüktaz inhibisyonu)
- Kan basıncı ↓ (NO sentezi ↑)

2. Antikanser:

- Faz II enzim indüksiyonu
- Apoptoz indüksiyonu
- Angiogenez inhibisyonu

3. Antimikrobiyal:

- Geniş spektrum (bakteri, mantar, parazit)
- Allisiin: minimum inhibitör konsantrasyon (MIC) ~ 10 µg/mL (S. aureus)

4. Antidiyabetik:

- İnsülin sekresyonu ↑
- İnsülin duyarlılığı ↑

Sarımsak - Statik Farmakodünamik Etkileşim:

Sarımsak ekstraktı CYP3A4'ü indükleyebilir → bazı ilaçların plazma konsantrasyonu ↓:

- Saquinavir (HIV proteaz inhibitörü): %50 azalma
- Warfarin: INR azalması (kanama riski)

IoT Tabanlı Sarımsak Tüketimi - İlaç Etkileşim Uyarı Sistemi:

python

```
# Raspberry Pi + Hasta İlaç Profili
import datetime
import sqlite3
class DrugInteractionMonitor:
    def __init__(self):
        self.conn = sqlite3.connect('patient_drugs.db')
```

```
        self.cursor = self.conn.cursor()
        # Risk ilaçları veritabanı
        self.cursor.execute('''CREATE TABLE IF NOT EXISTS risk_drugs
                               (ilac TEXT, etkilesim_riski TEXT,
                                mekanizma TEXT, oneri TEXT)''')
        # Örnek veri
        risk_drugs = [
            ('Warfarin', 'Yüksek', 'CYP2C9 indüksiyonu', 'INR yakın takip'),
            ('Saquinavir', 'Yüksek', 'CYP3A4 indüksiyonu', 'Dozaj ayarı gerekebilir'),
            ('Atorvastatin', 'Orta', 'CYP3A4 indüksiyonu', 'Lipid profili izle')
        ]
        self.cursor.executemany('INSERT OR IGNORE INTO risk_drugs VALUES (?,?,?,?)',
                                risk_drugs)
        self.conn.commit()
    def check_garlic_interaction(self, patient_drugs):
        """Sarımsak-ilaç etkileşim kontrolü"""
        print("=== Sarımsak-İlaç Etkileşim Analizi ===")
        print(f"Tarih: {datetime.datetime.now()}\n")
        interactions_found = False
        for drug in patient_drugs:
            self.cursor.execute(
                "SELECT * FROM risk_drugs WHERE ilac=?", (drug,)
            )
            result = self.cursor.fetchone()
            if result:
                interactions_found = True
                print(f"⚠    UYARI: {result[0]}")
                print(f"   Risk Seviyesi: {result[1]}")
```

```
            print(f"   Mekanizma: {result[2]}")
            print(f"   Öneri: {result[3]}\n")
        if not interactions_found:
            print("✓ Bilinen etkileşim tespit edilmedi.")
        return interactions_found
    def log_garlic_consumption(self, amount_mg):
        """Sarımsak tüketimi kaydı"""
        self.cursor.execute('''CREATE TABLE IF NOT EXISTS garlic_log
                               (tarih TEXT, miktar_mg INTEGER)''')
        self.cursor.execute("INSERT INTO garlic_log VALUES (?, ?)",
                            (datetime.datetime.now().isoformat(), amount_mg))
        self.conn.commit()
        print(f"Sarımsak tüketimi kaydedildi: {amount_mg} mg\n")
# Kullanım
monitor = DrugInteractionMonitor()
# Hasta ilaç profili
hasta_ilaclari = ['Warfarin', 'Metformin', 'Lisinopril']
# Sarımsak tüketimi öncesi kontrol
monitor.check_garlic_interaction(hasta_ilaclari)
# Tüketim kaydı
monitor.log_garlic_consumption(600)  # 600 mg sarımsak ekstresi
```

## 5. BİTKİSEL İLAÇ GELİŞTİRME: PREKLİNİK VE KLİNİK ARAŞTIRMALAR

### 5.1. İlaç Geliştirme Süreci: Genel Bakış

Bir bitkisel ürünün "ilaç" statüsüne kavuşması, sistematik ve bilimsel bir sürecin tamamlanmasını gerektirir.

İlaç Geliştirme Aşamaları:

Hastalık Analizi

↓

Hedef Belirleme

↓

İlaç Keşfi (Hit/Lead Finding)

↓

Lead Optimizasyonu

↓

Preklinik Araştırmalar (2-4 yıl)

├─ In vitro testler

├─ In vivo (hayvan) testleri

├─ Farmakokinetik

├─ Toksikoloji

└─ Formülasyon geliştirme

↓

IND/CTA Başvurusu

↓

Klinik Araştırmalar (6-7 yıl)

├─ Faz I (20-100 sağlıklı gönüllü)

├─ Faz II (100-300 hasta)

└─ Faz III (1000-5000 hasta)

↓

NDA/MAA Başvurusu

↓

Onay ve Piyasaya Sürüm

↓

Faz IV (Pazarlama Sonrası Gözetim)

Toplam Süre: 10-15 yıl

Toplam Maliyet: ~1-2.6 milyar USD

Başarı Oranı: ~10% (preklinik → onay)

5.2. Preklinik Araştırmalar

5.2.1. In Vitro Çalışmalar

Amaç: Hücre düzeyinde etkinlik ve toksisite değerlendirmesi

Yöntemler:

1. Hücre Canlılık Testleri:

- MTT assay
- Nötral kırmızı uptake
- LDH salınımı

2. Apoptoz/Nekroz Analizi:

- Annexin V / PI boyama
- TUNEL assay
- Caspase aktivitesi

3. Mekanizma Çalışmaları:

- Western blot (protein ekspresyonu)
- RT-PCR (gen ekspresyonu)
- Flow sitometri (hücre döngüsü)

4. Antioksidan Aktivite:

- DPPH radikal süpürme
- ABTS assay
- ORAC (Oksijen Radikal Absorbans Kapasitesi)

Örnek: Hypericum perforatum (Sarı kantaron) Ekstresinin Antidepresan Aktivite Tahmini

python

```
import numpy as np
import pandas as pd
from sklearn.ensemble import GradientBoostingClassifier
from sklearn.model_selection import cross_val_score
import matplotlib.pyplot as plt
```

```
# In vitro veri seti (örnek)
data = pd.DataFrame({
    'konsantrasyon_ug_ml': [1, 5, 10, 25, 50, 100],
    'serotonin_uptake_inhibisyon_%': [5, 22, 45, 68, 82, 89],
    'norepinefrin_uptake_inhibisyon_%': [3, 18, 38, 61, 77, 85],
    'dopamin_uptake_inhibisyon_%': [2, 15, 32, 55, 72, 81],
    'GABA_uptake_inhibisyon_%': [1, 12, 28, 48, 65, 75],
    'citotoksisite_%': [0, 2, 5, 8, 15, 28],
    'antidepresan_aktivite': [0, 0, 1, 1, 1, 0]  # 0=yok, 1=var
})
# Özellikler ve hedef
X = data[['konsantrasyon_ug_ml', 'serotonin_uptake_inhibisyon_%',
          'norepinefrin_uptake_inhibisyon_%', 'citotoksisite_%']]
y = data['antidepresan_aktivite']
# Model eğitimi
clf = GradientBoostingClassifier(n_estimators=100, random_state=42)
clf.fit(X, y)
# Çapraz doğrulama skoru
cv_scores = cross_val_score(clf, X, y, cv=3, scoring='accuracy')
print(f"Çapraz Doğrulama Doğruluğu: {cv_scores.mean():.2f} (+/-
{cv_scores.std():.2f})")
# Özellik önem dereceleri
feature_importance = pd.DataFrame({
    'ozellik': X.columns,
    'onem': clf.feature_importances_
}).sort_values('onem', ascending=False)
print("\nÖzellik Önem Dereceleri:")
print(feature_importance)
```

```
# Görselleştirme
plt.figure(figsize=(10, 6))
plt.barh(feature_importance['ozellik'], feature_importance['onem'])
plt.xlabel('Önem Skoru')
plt.title('Antidepresan Aktivite Tahmini - Özellik Önemi')
plt.tight_layout()
plt.show()
# Yeni konsantrasyon için tahmin
yeni_veri = np.array([[30, 60, 55, 7]])  # 30 µg/mL
tahmin = clf.predict(yeni_veri)
tahmin_olasilik = clf.predict_proba(yeni_veri)
print(f"\n30 µg/mL için tahmin:")
print(f"Aktivite: {'Var' if tahmin[0] == 1 else 'Yok'}")
print(f"Olasılık: {tahmin_olasilik[0][1]:.2%}")
```

Çıktı Yorumu:

Model, serotonin geri alım inhibisyonunun en önemli prediktör olduğunu gösterebilir, bu da Hypericum'un antidepresan mekanizmasını destekler.

5.2.2. In Vivo (Hayvan) Çalışmaları

Amaç: Organizmal düzeyde etkinlik, farmakokinetik ve toksikoloji değerlendirmesi

3R Prensipleri:

- Replace: Alternatif yöntemler (in vitro, in silico)

- Reduce: Minimum sayıda hayvan

- Refine: Acı/stres minimizasyonu

Farmakokinetik Çalışmalar:

ADME Profili:

- Absorption (Emilim):  Biyoyararlanım

- Distribution (Dağılım): Doku dağılımı, kan-beyin bariyeri geçişi

- Metabolism (Metabolizma): Faz I/II enzimler, metabolit profili

- Excretion (Atılım): Yarılanma ömrü, klerens

Örnek: Farmakokinetik Parametrelerin Hesaplanması

python

```
import numpy as np
from scipy.optimize import curve_fit
import matplotlib.pyplot as plt
# Plazma konsantrasyonu - zaman verisi (sıçan, oral 100 mg/kg)
zaman_saat = np.array([0, 0.5, 1, 2, 4, 6, 8, 12, 24])
konsantrasyon_ug_ml = np.array([0, 2.5, 4.8, 6.2, 5.1, 3.8, 2.6, 1.2, 0.3])
# Tek kompartmanlı model: C(t) = (F*Doz*ka)/(Vd*(ka-ke)) * (e^(-ke*t) - e^(-ka*t))
# Basitleştirilmiş eliminasyon fazı: C(t) = C0 * e^(-ke*t)
def elimination_phase(t, C0, ke):
    return C0 * np.exp(-ke * t)
# Sadece eliminasyon fazı için fit (t > Tmax)
t_elim = zaman_saat[3:]
C_elim = konsantrasyon_ug_ml[3:]
params, _ = curve_fit(elimination_phase, t_elim, C_elim)
C0_fit, ke_fit = params
# Farmakokinetik parametreler
t_half = np.log(2) / ke_fit
AUC = np.trapz(konsantrasyon_ug_ml, zaman_saat)  # Trapezoid kuralı
Cmax = np.max(konsantrasyon_ug_ml)
Tmax = zaman_saat[np.argmax(konsantrasyon_ug_ml)]
print("=== Farmakokinetik Parametreler ===")
print(f"Cmax: {Cmax:.2f} µg/mL")
print(f"Tmax: {Tmax:.2f} saat")
print(f"t1/2: {t_half:.2f} saat")
print(f"AUC0-24: {AUC:.2f} µg·h/mL")
```

```
print(f"ke: {ke_fit:.4f} h⁻¹")

# Plazma konsantrasyon-zaman eğrisi

plt.figure(figsize=(10, 6))

plt.plot(zaman_saat, konsantrasyon_ug_ml, 'o-', label='Gözlenen')

t_fit = np.linspace(Tmax, 24, 100)

plt.plot(t_fit, elimination_phase(t_fit, C0_fit, ke_fit), '--', label='Model fit')

plt.xlabel('Zaman (saat)')

plt.ylabel('Plazma Konsantrasyonu (µg/mL)')

plt.title('Farmakokinetik Profil')

plt.legend()

plt.grid(True, alpha=0.3)

plt.show()
```

Toksikoloji Çalışmaları:

1. Akut Toksisite:
   - Tek doz
   - LD50 belirleme (artık daha az kullanılıyor)
   - OECD 423 (Fixed Dose Procedure)
2. Subakut/Subkronik Toksisite:
   - 14-90 gün tekrarlı doz
   - Hedef organ toksisitesi
   - Hematoloji, biyokimya, histopatoloji
3. Kronik Toksisite:
   - 6-12 ay
   - Kanserojenite çalışmaları
4. Özel Toksisite:
   - Genotoksisite: Ames testi, mikronükleus testi
   - Reproduktif Toksisite: Teratojenite (Segment II), fertilite
   - İmmünotoksisite

AI Destekli Toksisite Tahmini (QSAR):

python

```
from rdkit import Chem
from rdkit.Chem import Descriptors
from sklearn.svm import SVR
import numpy as np
# Bilinen bileşikler ve LD50 değerleri (mg/kg, sıçan, oral)
training_data = {
    'Kafein': ('CN1C=NC2=C1C(=O)N(C(=O)N2C)C', 192),
    'Nikotin': ('CN1CCC[C@H]1c2cccnc2', 50),
    'Morfin':
('CN1CC[C@]23[C@@H]4[C@H]1CC5=C2C(=C(C=C5)O)O[C@H]3[C@H](C=C4)O', 335)
}
def calculate_descriptors(smiles):
    """Moleküler tanımlayıcılar"""
    mol = Chem.MolFromSmiles(smiles)
    return [
        Descriptors.MolWt(mol),
        Descriptors.MolLogP(mol),
        Descriptors.NumHDonors(mol),
        Descriptors.NumHAcceptors(mol),
        Descriptors.TPSA(mol),
        Descriptors.NumRotatableBonds(mol)
    ]
# Eğitim seti hazırlama
X_train = []
y_train = []
for name, (smiles, ld50) in training_data.items():
```

```
    X_train.append(calculate_descriptors(smiles))
    y_train.append(np.log10(ld50))  # Log dönüşümü
X_train = np.array(X_train)
y_train = np.array(y_train)
# Model eğitimi
model = SVR(kernel='rbf', C=100, gamma=0.1)
model.fit(X_train, y_train)
# Yeni bileşik için tahmin (örnek: Hiperforin)
hyperforin_smiles = 'CC(C)C1CC(=C(C(=O)C1(C)CC=C(C)C)O)C=C(C)C'
hyperforin_desc = np.array([calculate_descriptors(hyperforin_smiles)])
log_ld50_pred = model.predict(hyperforin_desc)
ld50_pred = 10 ** log_ld50_pred[0]
print(f"Tahmin edilen LD50 (Hiperforin): {ld50_pred:.0f} mg/kg")
# Toksisite sınıflandırması (GHS)
if ld50_pred > 2000:
    tox_class = "Düşük toksisite (Kategori 5)"
elif ld50_pred > 300:
    tox_class = "Orta toksisite (Kategori 4)"
elif ld50_pred > 50:
    tox_class = "Yüksek toksisite (Kategori 3)"
else:
    tox_class = "Çok yüksek toksisite (Kategori 1-2)"
print(f"Toksisite Sınıfı: {tox_class}")
```

Bu tip in silico (bilgisayar destekli) yöntemler, pahalı ve etik açıdan sorunlu hayvan deneylerinin sayısını azaltmaya yardımcı olur.

5.3. Klinik Araştırmalar

5.3.1. Faz I: Güvenlik ve Farmakokinetik

Amaç:

- İnsan vücudunda güvenlik profili

- Farmakokinetik parametreler

- Maksimum tolere edilebilir doz (MTD)

- Doz-yanıt ilişkisi

Katılımcılar: 20-100 sağlıklı gönüllü (onkolojide genellikle hastalar)

Dizayn:

- Tek artan doz (SAD)

- Çoklu artan doz (MAD)

- Gıda etkisi çalışmaları

Örnek: Faz I Doz Artış Protokolü

python

```
import numpy as np
import matplotlib.pyplot as plt
class PhaseITrial:
    def __init__(self, starting_dose=10):
        self.starting_dose = starting_dose
        self.dose_levels = []
        self.dlt_rates = []  # Dose Limiting Toxicity
    def modified_fibonacci(self, n_levels=6):
        """Modifiye Fibonacci doz artışı"""
        doses = [self.starting_dose]
        for i in range(1, n_levels):
            if i == 1:
                multiplier = 2.0  # %100 artış
            elif i == 2:
                multiplier = 1.67  # %67 artış
            elif i == 3:
                multiplier = 1.5   # %50 artış
```

```
            else:
                multiplier = 1.33  # %33 artış
            doses.append(doses[-1] * multiplier)
        return doses
    def simulate_toxicity(self, dose, mtd=100):
        """Toksisite olasılığı simülasyonu (sigmoid model)"""
        # Logistik fonksiyon
        probability = 1 / (1 + np.exp(-0.05 * (dose - mtd)))
        return probability
    def run_trial(self, n_levels=6, mtd_true=100):
        """Faz I çalışması simülasyonu"""
        self.dose_levels = self.modified_fibonacci(n_levels)
        print("=== Faz I Doz Artış Çalışması ===\n")
        for i, dose in enumerate(self.dose_levels):
            tox_prob = self.simulate_toxicity(dose, mtd_true)
            # 3+3 dizayn simülasyonu
            cohort_size = 3
            dlt_count = np.random.binomial(cohort_size, tox_prob)
            print(f"Doz Seviyesi {i+1}: {dose:.1f} mg")
            print(f"  Toksisite Olasılığı: {tox_prob:.2%}")
            print(f"  Gözlenen DLT: {dlt_count}/{cohort_size}")
            self.dlt_rates.append(dlt_count / cohort_size)
            # Durdurma kuralı
            if dlt_count >= 2:
                print(f"  ⚠    DLT eşiği aşıldı. MTD: {self.dose_levels[i-1]:.1f} mg")
                break
            elif dlt_count == 1:
                print(f"  → 3 hasta daha ekleniyor...")
```

```
            cohort_size = 6
            dlt_count = np.random.binomial(cohort_size, tox_prob)
            if dlt_count >= 2:
                print(f"  ⚠    MTD: {self.dose_levels[i-1]:.1f} mg")
                break
        print()
    def plot_dose_response(self):
        """Doz-yanıt eğrisi"""
        plt.figure(figsize=(10, 6))
        plt.plot(self.dose_levels[:len(self.dlt_rates)],
                 self.dlt_rates, 'o-', markersize=10)
        plt.axhline(y=0.33, color='r', linestyle='--',
                    label='Hedef DLT Oranı (%33)')
        plt.xlabel('Doz (mg)')
        plt.ylabel('DLT Oranı')
        plt.title('Faz I Doz-Toksisite İlişkisi')
        plt.legend()
        plt.grid(True, alpha=0.3)
        plt.show()
# Simülasyon
trial = PhaseITrial(starting_dose=10)
trial.run_trial(n_levels=8, mtd_true=100)
trial.plot_dose_response()
```

5.3.2. Faz II: Etkinlik ve Doz Bulma

Amaç:

- Terapötik etkinliğin gösterilmesi
- Optimal doz aralığının belirlenmesi
- Yan etki profilinin genişletilmesi

Katılımcılar: 100-300 hedef hasta popülasyonu

Dizayn:

- Faz IIA: Tek kol, doz bulma
- Faz IIB: Randomize, çok kollu, plasebo kontrollü

Birincil Sonlanım Noktaları:

- Biyolojik belirteçler
- Semptom skorları
- Objektif yanıt oranı (onkoloji)

Örnek: Faz II Randomize Kontrollü Çalışma - Veri Analizi

python

```
import pandas as pd
import numpy as np
from scipy import stats
import matplotlib.pyplot as plt
import seaborn as sns
# Hipotetik veri: Hypericum ekstraktı depresyon çalışması
# Hamilton Depresyon Derecelendirme Ölçeği (HAM-D) skoru
np.random.seed(42)
data = pd.DataFrame({
    'hasta_id': range(1, 201),
    'grup': ['Plasebo']*50 + ['Hypericum_300mg']*50 +
            ['Hypericum_600mg']*50 + ['Hypericum_900mg']*50,
    'baseline_HAMD': np.random.normal(22, 3, 200),  # Orta-şiddetli depresyon
})
# 6 hafta sonrası değişim
data['endpoint_HAMD'] = data.apply(lambda row:
    row['baseline_HAMD'] - np.random.normal(
        {'Plasebo': 3, 'Hypericum_300mg': 6,
```

```
        'Hypericum_600mg': 9, 'Hypericum_900mg': 10}[row['grup']], 2
    ), axis=1
)
data['change_HAMD'] = data['baseline_HAMD'] - data['endpoint_HAMD']
data['response'] = (data['change_HAMD'] >= 0.5 * data['baseline_HAMD']).astype(int)
# ≥%50 azalma
# İstatistiksel Analiz
print("=== Faz II Etkinlik Analizi ===\n")
# Tanımlayıcı istatistikler
print("Ortalama HAM-D Değişimi:")
print(data.groupby('grup')['change_HAMD'].describe()[['mean', 'std']])
print()
# ANOVA (gruplar arası fark)
groups = [data[data['grup'] == g]['change_HAMD'].values
          for g in data['grup'].unique()]
f_stat, p_value = stats.f_oneway(*groups)
print(f"ANOVA: F={f_stat:.2f}, p={p_value:.4f}")
if p_value < 0.05:
    print("Sonuç: Gruplar arası anlamlı fark var.\n")
else:
    print("Sonuç: Gruplar arası anlamlı fark yok.\n")
# Post-hoc: Her doz vs plasebo
for dose in ['Hypericum_300mg', 'Hypericum_600mg', 'Hypericum_900mg']:
    plasebo_group = data[data['grup'] == 'Plasebo']['change_HAMD']
    dose_group = data[data['grup'] == dose]['change_HAMD']
    t_stat, p_val = stats.ttest_ind(plasebo_group, dose_group)
    cohen_d = (dose_group.mean() - plasebo_group.mean()) / np.sqrt(
        (dose_group.std()**2 + plasebo_group.std()**2) / 2
```

```
    )
    print(f"{dose} vs Plasebo:")
    print(f"  t={t_stat:.2f}, p={p_val:.4f}, Cohen's d={cohen_d:.2f}")
# Yanıt Oranları
print("\nYanıt Oranları (≥%50 HAM-D azalma):")
response_rates = data.groupby('grup')['response'].mean() * 100
print(response_rates)
# Görselleştirme
fig, axes = plt.subplots(1, 2, figsize=(14, 5))
# Box plot
sns.boxplot(data=data, x='grup', y='change_HAMD', ax=axes[0])
axes[0].set_xlabel('Grup')
axes[0].set_ylabel('HAM-D Skoru Değişimi')
axes[0].set_title('Doz-Yanıt İlişkisi')
axes[0].axhline(y=0, color='r', linestyle='--', alpha=0.5)
# Yanıt oranları
response_rates.plot(kind='bar', ax=axes[1], color=['gray', 'lightblue', 'blue', 'darkblue'])
axes[1].set_xlabel('Grup')
axes[1].set_ylabel('Yanıt Oranı (%)')
axes[1].set_title('Tedavi Yanıt Oranları')
axes[1].set_xticklabels(axes[1].get_xticklabels(), rotation=45)
plt.tight_layout()
plt.show()
# Optimal doz önerisi
optimal_dose = response_rates.idxmax()
print(f"\n Önerilen Faz III Dozu: {optimal_dose}")
```

NNT (Number Needed to Treat) Hesaplaması:

python

# Yanıt oranı farkı

plasebo_response = response_rates['Plasebo'] / 100

optimal_response = response_rates[optimal_dose] / 100

ARR = optimal_response - plasebo_response  # Absolute Risk Reduction

NNT = 1 / ARR

print(f"\nAbsolut Risk Azalması: {ARR:.2%}")

print(f"NNT: {NNT:.1f}")

print(f"Yorum: {NNT:.0f} hasta tedavi edildiğinde 1 ek yanıt elde edilir.")

5.3.3. Faz III: Geniş Ölçekli Etkinlik Onayı

Amaç:

- Standart tedavi ile karşılaştırmalı etkinlik

- Güvenlik profilinin netleştirilmesi

- Risk-fayda dengesinin değerlendirilmesi

Katılımcılar: 1000-5000 hasta

Dizayn:

- Çok merkezli

- Randomize

- Çift kör (double-blind)

- Plasebo/aktif kontrollü

- Paralel grup veya çaprazlama

Birincil Sonlanım: Klinik olarak anlamlı sonuç (örn. mortalite, majör kardiyovasküler olay, hastalıksız sağkalım)

Gerçek Zamanlı Klinik Çalışma İzleme Sistemi:

python

# Raspberry Pi + Bulut Entegrasyonu

import requests

import json

from datetime import datetime

```
class ClinicalTrialMonitor:
    def __init__(self, trial_id, api_endpoint):
        self.trial_id = trial_id
        self.api_endpoint = api_endpoint
        self.enrolled_patients = 0
        self.adverse_events = []
    def enroll_patient(self, patient_id, arm):
        """Hasta kaydı"""
        data = {
            'trial_id': self.trial_id,
            'patient_id': patient_id,
            'arm': arm,
            'enrollment_date': datetime.now().isoformat()
        }
        response = requests.post(f"{self.api_endpoint}/enroll", json=data)
        if response.status_code == 200:
            self.enrolled_patients += 1
            print(f"✓ Hasta {patient_id} kaydedildi ({arm})")
            print(f"  Toplam kayıtlı: {self.enrolled_patients}")
        else:
            print(f"✗ Kayıt hatası: {response.text}")
    def report_adverse_event(self, patient_id, event_type, severity):
        """Yan etki bildirimi"""
        ae_data = {
            'trial_id': self.trial_id,
            'patient_id': patient_id,
            'event_type': event_type,
            'severity': severity,  # 1-5 (CTCAE)
```

```
            'date': datetime.now().isoformat()
        }
        self.adverse_events.append(ae_data)
        # Ciddi yan etki kontrolü
        if severity >= 3:
            print(f"⚠️  CİDDİ YAN ETKİ (Hasta {patient_id})")
            print(f"   Tip: {event_type}, Şiddet: {severity}")
            # Otomatik bildirim (email, SMS)
            self.notify_investigators(ae_data)
        # Veri merkezi
        requests.post(f"{self.api_endpoint}/adverse_event", json=ae_data)
    def check_futility(self, interim_data):
        """Ara analiz: Yararsızlık kontrolü"""
        # Conditional power hesabı (basitleştirilmiş)
        observed_effect = interim_data['treatment_mean'] - interim_data['control_mean']
        target_effect = interim_data['target_effect']
        conditional_power = observed_effect / target_effect
        print("\n=== Ara Analiz ===")
        print(f"Gözlenen etki: {observed_effect:.2f}")
        print(f"Hedef etki: {target_effect:.2f}")
        print(f"Koşullu güç: {conditional_power:.2%}")
        if conditional_power < 0.2:
            print("⚠️  UYARI: Düşük başarı olasılığı. Çalışma durdurulabilir.")
            return 'STOP_FUTILITY'
        elif conditional_power > 0.9:
            print("✓ Yüksek başarı olasılığı. Erken durdurma değerlendirilebilir.")
            return 'CONSIDER_EARLY_STOP'
        else:
```

```
            return 'CONTINUE'
    def notify_investigators(self, ae_data):
        """Araştırıcılara bildirim"""
        # Email/SMS API entegrasyonu
        notification = f"""
        Ciddi Yan Etki Bildirimi
        Çalışma: {self.trial_id}
        Hasta: {ae_data['patient_id']}
        Olay: {ae_data['event_type']}
        Şiddet: Grade {ae_data['severity']}
        Tarih: {ae_data['date']}
        """
        print(notification)
        # requests.post("sms_api_endpoint", data=notification)
    def generate_dsmb_report(self):
        """Veri Güvenlik İzleme Kurulu raporu"""
        report = {
            'trial_id': self.trial_id,
            'enrolled': self.enrolled_patients,
            'total_ae': len(self.adverse_events),
            'serious_ae': len([ae for ae in self.adverse_events if ae['severity'] >= 3]),
            'generated_date': datetime.now().isoformat()
        }
        print("\n=== DSMB Raporu ===")
        print(json.dumps(report, indent=2))
        return report
# Kullanım örneği
monitor = ClinicalTrialMonitor(
```

```
    trial_id='HYPER-PHASE3-2026',
    api_endpoint='https://trial-api.example.com'
)
# Hasta kaydı
monitor.enroll_patient('P001', 'Hypericum_900mg')
monitor.enroll_patient('P002', 'Placebo')
# Yan etki raporu
monitor.report_adverse_event('P001', 'Gastrointestinal discomfort', severity=2)
monitor.report_adverse_event('P002', 'Hepatotoxicity', severity=4)
# Ara analiz
interim_data = {
    'treatment_mean': 8.5,
    'control_mean': 3.2,
    'target_effect': 6.0
}
decision = monitor.check_futility(interim_data)
# DSMB raporu
monitor.generate_dsmb_report()
```

5.3.4. Faz IV: Pazarlama Sonrası Gözetim (Farmakovijilans)

Amaç:

- Nadir yan etkilerin tespiti
- Uzun dönem güvenlik
- Gerçek dünya etkinliği
- İlaç-ilaç etkileşimleri
- Risk yönetimi

Yöntemler:

- Spontan raporlama sistemleri
- Gözlemsel kohort çalışmaları

- Vaka-kontrol çalışmaları

- Elektronik sağlık kaydı (EHR) veri madenciliği

AI Destekli Farmakovijilans: Yan Etki Sinyali Tespiti

python

```
import pandas as pd
import numpy as np
from sklearn.ensemble import IsolationForest
import matplotlib.pyplot as plt
class PharmacovigilanceAI:
    def __init__(self):
        self.reports = pd.DataFrame()
        self.model = IsolationForest(contamination=0.05, random_state=42)
    def add_reports(self, new_reports):
        """Yeni yan etki raporları ekleme"""
        self.reports = pd.concat([self.reports, new_reports], ignore_index=True)
    def calculate_prr(self, drug, event):
        """Proportional Reporting Ratio"""
        # 2x2 kontenjans tablosu
        a = len(self.reports[(self.reports['drug'] == drug) &
                             (self.reports['event'] == event)])
        b = len(self.reports[(self.reports['drug'] == drug) &
                             (self.reports['event'] != event)])
        c = len(self.reports[(self.reports['drug'] != drug) &
                             (self.reports['event'] == event)])
        d = len(self.reports[(self.reports['drug'] != drug) &
                             (self.reports['event'] != event)])
        if b == 0 or c == 0:
            return None, None
```

```
    prr = (a / b) / (c / d)
    # Chi-kare testi
    from scipy.stats import chi2_contingency
    chi2, p_value, _, _ = chi2_contingency([[a, b], [c, d]])
    return prr, p_value
def detect_signals(self, threshold_prr=2.0, threshold_p=0.05):
    """Sinyal tespiti"""
    signals = []
    unique_drugs = self.reports['drug'].unique()
    unique_events = self.reports['event'].unique()
    print("=== Farmakovijilans Sinyal Analizi ===\n")
    for drug in unique_drugs:
        for event in unique_events:
            prr, p_value = self.calculate_prr(drug, event)
            if prr and prr >= threshold_prr and p_value < threshold_p:
                signals.append({
                    'drug': drug,
                    'event': event,
                    'PRR': prr,
                    'p_value': p_value
                })
                print(f" SİNYAL: {drug} - {event}")
                print(f"   PRR: {prr:.2f} (CI: güven aralığı hesaplanmalı)")
                print(f"   p-değeri: {p_value:.4f}\n")
    return pd.DataFrame(signals)
def anomaly_detection(self):
    """Anomali tespiti (AI)"""
    # Özellik mühendisliği
```

```
        features = pd.get_dummies(self.reports[['drug', 'event', 'age_group', 'gender']])
        # Model eğitimi
        self.model.fit(features)
        # Anomali skoru
        anomaly_scores = self.model.decision_function(features)
        self.reports['anomaly_score'] = anomaly_scores
        # Anomaliler
        anomalies = self.reports[self.model.predict(features) == -1]
        print(f"\n {len(anomalies)} anomali tespit edildi.")
        print("\nEn anormal 5 rapor:")
        print(anomalies.nsmallest(5, 'anomaly_score')[
            ['report_id', 'drug', 'event', 'severity', 'anomaly_score']
        ])
        return anomalies
    def generate_periodic_report(self):
        """Periyodik güvenlik raporu"""
        report = f"""
        === Periyodik Güvenlik Raporu ===
        Rapor Tarihi: {pd.Timestamp.now()}
        Toplam Rapor: {len(self.reports)}
        Ciddi Yan Etki: {len(self.reports[self.reports['severity'] >= 3])}
        Ölüm: {len(self.reports[self.reports['outcome'] == 'death'])}
        İlaç Dağılımı:
        {self.reports['drug'].value_counts()}
        En Sık Yan Etki:
        {self.reports['event'].value_counts().head(10)}
        print(report)
# Simüle edilmiş raporlar
```

```
np.random.seed(42)

reports = pd.DataFrame({

   'report_id': range(1, 1001),

   'drug': np.random.choice(['Hypericum', 'Placebo', 'Fluoxetine'], 1000, p=[0.4, 0.3, 0.3]),

   'event': np.random.choice([

      'Headache', 'Nausea', 'Dizziness', 'Photosensitivity',

      'Hepatotoxicity', 'Serotonin_syndrome'

   ], 1000, p=[0.3, 0.25, 0.2, 0.15, 0.07, 0.03]),

   'severity': np.random.randint(1, 6, 1000),

   'age_group': np.random.choice(['18-30', '31-50', '51-70', '>70'], 1000),

   'gender': np.random.choice(['M', 'F'], 1000),

   'outcome': np.random.choice(['recovered', 'ongoing', 'death'], 1000, p=[0.85, 0.14, 0.01])

})

# Hypericum-fotosensitivite ilişkisini güçlendirme (bilinen yan etki)

hypericum_reports = reports[reports['drug'] == 'Hypericum']

photosens_indices = hypericum_reports.sample(n=50).index

reports.loc[photosens_indices, 'event'] = 'Photosensitivity'

# Analiz

pv = PharmacovigilanceAI()

pv.add_reports(reports)

# Sinyal tespiti

signals = pv.detect_signals()

# Anomali tespiti

anomalies = pv.anomaly_detection()

# Periyodik rapor

pv.generate_periodic_report()
```

Çıktı Yorumu:

Sistem, Hypericum-fotosensitivite ilişkisini anlamlı bir sinyal olarak tespit edecek, bu da ürün bilgi formunun (KT) güncellenmesini gerektirebilir.

## 6. KALİTE KONTROLÜ VE STANDARDİZASYON

### 6.1. Bitkisel İlaçlarda Kalite Kavramı

Bitkisel ilaçların kalitesi, üç temel unsura dayanır:

1. Kalite (Quality): Kimlik, saflık, içerik

2. Etkinlik (Efficacy): Klinik fayda

3. Güvenlik (Safety): Risk-fayda dengesi

### 6.2. Standardizasyon

Tanım: Bitkisel ürünlerde belirli bileşen(ler)in belirli aralıklarda garanti edilmesi

Yöntemler:

1. Aktif Bileşen Standardizasyonu:

   - Örnek: Hypericum ekstraktı %0.3 hiperisin, %3-5 hiperforin

2. Marker Bileşen Standardizasyonu:

   - Aktif bileşen bilinmiyorsa

   - Örnek: Ginkgo biloba, %24 ginkgo flavon glikozitleri

3. Fingerprint (Parmak İzi) Yöntemi:

   - HPLC/GC kromatogramı

   - Çoklu bileşen paterni

Analitik Yöntemler:

- HPLC (High Performance Liquid Chromatography)

- GC-MS (Gas Chromatography-Mass Spectrometry)

- UV-Vis Spektrofotometri

- TLC (Thin Layer Chromatography)

- NMR (Nuclear Magnetic Resonance)

- FT-IR (Fourier Transform Infrared Spectroscopy)

HPLC Analizi - Python Simülasyonu:

python

```
import numpy as np
import matplotlib.pyplot as plt
from scipy.signal import find_peaks
class HPLCSimulator:
    def __init__(self):
        self.retention_times = []
        self.peak_areas = []
    def generate_chromatogram(self, compounds, noise_level=0.05):
        """HPLC kromatogramı simülasyonu"""
        time = np.linspace(0, 30, 3000)  # 30 dakika, 0.01 dak çözünürlük
        signal = np.zeros_like(time)
        for compound in compounds:
            rt = compound['retention_time']  # Alıkonma zamanı
            area = compound['area']
            width = compound['width']
            # Gaussian pik
            peak = area * np.exp(-0.5 * ((time - rt) / width) ** 2)
            signal += peak
            self.retention_times.append(rt)
            self.peak_areas.append(area)
        # Gürültü ekleme
        noise = np.random.normal(0, noise_level * signal.max(), len(time))
        signal += noise
        return time, signal
    def integrate_peaks(self, time, signal, prominence=0.1):
        """Pik entegrasyonu"""
        peaks, properties = find_peaks(signal, prominence=prominence, width=5)
        print("=== Pik Entegrasyon Sonuçları ===\n")
```

```
    total_area = 0
    results = []
    for i, peak_idx in enumerate(peaks):
        rt = time[peak_idx]
        height = signal[peak_idx]
        # Basitleştirilmiş alan hesabı (trapezoid)
        start = max(0, peak_idx - 50)
        end = min(len(signal), peak_idx + 50)
        area = np.trapz(signal[start:end], time[start:end])
        total_area += area
        results.append({'RT': rt, 'Area': area, 'Height': height})
        print(f"Pik {i+1}:")
        print(f"  Alıkonma Zamanı: {rt:.2f} dk")
        print(f"  Alan: {area:.2f}")
        print(f"  Yükseklik: {height:.2f}\n")
    # Yüzde içerikler
    print("Göreceli Alan Yüzdeleri:")
    for i, result in enumerate(results):
        percentage = (result['Area'] / total_area) * 100
        print(f"  Pik {i+1}: {percentage:.2f}%")
    return results
def plot_chromatogram(self, time, signal, title="HPLC Kromatogramı"):
    """Kromatogram görselleştirme"""
    plt.figure(figsize=(12, 6))
    plt.plot(time, signal, 'b-', linewidth=1)
    plt.xlabel('Alıkonma Zamanı (dakika)')
    plt.ylabel('Absorbans (mAU)')
    plt.title(title)
```

```
        plt.grid(True, alpha=0.3)
        plt.show()
# Hypericum ekstraktı örneği
compounds = [
    {'name': 'Rutin', 'retention_time': 8.5, 'area': 1200, 'width': 0.3},
    {'name': 'Hyperoside', 'retention_time': 10.2, 'area': 1500, 'width': 0.35},
    {'name': 'Isoquercitrin', 'retention_time': 12.8, 'area': 1100, 'width': 0.3},
    {'name': 'Quercitrin', 'retention_time': 14.5, 'area': 900, 'width': 0.32},
    {'name': 'Quercetin', 'retention_time': 18.3, 'area': 800, 'width': 0.35},
    {'name': 'Hypericin', 'retention_time': 22.1, 'area': 450, 'width': 0.4},  # Hedef: %0.3
    {'name': 'Hyperforin', 'retention_time': 25.7, 'area': 5500, 'width': 0.5}  # Hedef: %3-5
]
# Simülasyon
hplc = HPLCSimulator()
time, signal = hplc.generate_chromatogram(compounds, noise_level=0.03)
hplc.plot_chromatogram(time, signal, "Hypericum perforatum Ekstraktı - HPLC Analizi")
# Pik entegrasyonu
results = hplc.integrate_peaks(time, signal, prominence=50)
# Standardizasyon kontrolü
total_area = sum([r['Area'] for r in results])
hypericin_area = results[5]['Area']  # 6. pik
hyperforin_area = results[6]['Area']  # 7. pik
hypericin_percent = (hypericin_area / total_area) * 100
hyperforin_percent = (hyperforin_area / total_area) * 100
print("\n=== Standardizasyon Kontrolü ===")
print(f"Hiperisin İçeriği: {hypericin_percent:.2f}% (Hedef: 0.3%)")
print(f"Hiperforin İçeriği: {hyperforin_percent:.2f}% (Hedef: 3-5%)")
```

```
if hypericin_percent >= 0.25 and hypericin_percent <= 0.35:
    print("✓ Hiperisin: SPESİFİKASYONDA")
else:
    print("✗ Hiperisin: SPESİFİKASYON DIŞI")
if hyperforin_percent >= 3.0 and hyperforin_percent <= 5.0:
    print("✓ Hiperforin: SPESİFİKASYONDA")
else:
    print("✗ Hiperforin: SPESİFİKASYON DIŞI")
```

6.3. Kontaminasyon ve Safsızlık Kontrolü

Kritik Kontroller:

1. Ağır Metaller:
   - Pb, Cd, Hg, As
   - ICP-MS (Inductively Coupled Plasma Mass Spectrometry)
   - WHO/Farmakope limitleri
2. Pestisitler:
   - Organoklorlu, organofosforlu, piretroit
   - GC-MS/MS
   - AB limitleri (MRL - Maximum Residue Limits)
3. Mikrobiyolojik Kontaminasyon:
   - Total aerobik sayım
   - Maya/küf
   - Enterobakteri
   - Patojenler (E. coli, Salmonella)
4. Aflatoksinler:
   - B1, B2, G1, G2
   - HPLC-FLD (Fluorescence Detection)
   - Limit: <4 ppb (EU)
5. Radyoaktivite:

- Cs-137, I-131

- Gamma spektrometri

IoT Tabanlı Kalite Kontrol İzleme Sistemi:

cpp

```
// Arduino Mega + Çoklu Sensör Entegrasyonu
#include <Wire.h>
#include <SPI.h>
// Sensör pinleri
#define HEAVY_METAL_SENSOR A0  // Elektrokimyasal sensör
#define MOISTURE_SENSOR A1
#define TEMP_SENSOR A2
#define pH_SENSOR A3
// Spektrofotometre (I2C)
#define SPECTRO_ADDR 0x39
// SD Kart
#include <SD.h>
File logFile;
struct QualityData {
  float temperature;
  float moisture;
  float pH;
  float heavy_metal_ppm;
  float aflatoxin_ppb;
  unsigned long timestamp;
};
QualityData currentData;
void setup() {
  Serial.begin(9600);
```

```
  Wire.begin();
  // SD kart başlatma
  if (!SD.begin(10)) {
    Serial.println("SD kart hatası!");
  }
  // Sensör kalibrasyonu
  calibrateSensors();
  Serial.println("Kalite Kontrol Sistemi Hazır");
}
void loop() {
  // Veri toplama
  currentData.timestamp = millis();
  currentData.temperature = readTemperature();
  currentData.moisture = readMoisture();
  currentData.pH = readPH();
  currentData.heavy_metal_ppm = readHeavyMetal();
  currentData.aflatoxin_ppb = readAflatoxin();
  // Değerlendirme
  bool passed = evaluateQuality(currentData);
  // Veri kayıt
  logData(currentData, passed);
  // Ekran çıktısı
  displayData(currentData, passed);
  // Uyarı sistemi
  if (!passed) {
    triggerAlarm();
  }
  delay(60000);  // 1 dakika
```

```
}
float readHeavyMetal() {
  // Elektrokimyasal sensör okuma
  int rawValue = analogRead(HEAVY_METAL_SENSOR);
  // Kalibrasyon eğrisi: y = mx + b
  float ppm = rawValue * 0.05 - 10.0;  // Örnek kalibrasyon
  return max(0.0, ppm);
}
float readAflatoxin() {
  // ELISA benzeri optik okuma (spektrofotometre)
  Wire.beginTransmission(SPECTRO_ADDR);
  Wire.write(0x14);  // 450 nm dalga boyu
  Wire.endTransmission();
  Wire.requestFrom(SPECTRO_ADDR, 2);
  int absorbance = (Wire.read() << 8) | Wire.read();
  // Kalibrasyon eğrisi ile ppb hesaplama
  float ppb = 20.0 * exp(-0.001 * absorbance);  // Ters orantılı
  return ppb;
}
float readTemperature() {
  int rawValue = analogRead(TEMP_SENSOR);
  return (rawValue * 5.0 / 1024.0 - 0.5) * 100.0;  // LM35
}
float readMoisture() {
  int rawValue = analogRead(MOISTURE_SENSOR);
  return rawValue / 1024.0 * 100.0;  // Yüzde
}
float readPH() {
```

```
  int rawValue = analogRead(pH_SENSOR);
  return rawValue / 1024.0 * 14.0;  // pH 0-14
}
bool evaluateQuality(QualityData data) {
  bool passed = true;
  // Ağır metal kontrolü (örnek: Pb <10 ppm)
  if (data.heavy_metal_ppm > 10.0) {
    Serial.println("✗ Ağır metal limiti aşıldı!");
    passed = false;
  }
  // Aflatoksin kontrolü (<4 ppb EU limiti)
  if (data.aflatoxin_ppb > 4.0) {
    Serial.println("✗ Aflatoksin limiti aşıldı!");
    passed = false;
  }
  // Nem kontrolü (%10-12)
  if (data.moisture > 12.0) {
    Serial.println("✗ Nem çok yüksek!");
    passed = false;
  }
  // Sıcaklık kontrolü (15-25°C)
  if (data.temperature < 15.0 || data.temperature > 25.0) {
    Serial.println("⚠ Sıcaklık uygun değil!");
    passed = false;
  }
  return passed;
}
void logData(QualityData data, bool passed) {
```

```
  logFile = SD.open("quality_log.csv", FILE_WRITE);
  if (logFile) {
    logFile.print(data.timestamp);
    logFile.print(",");
    logFile.print(data.temperature);
    logFile.print(",");
    logFile.print(data.moisture);
    logFile.print(",");
    logFile.print(data.pH);
    logFile.print(",");
    logFile.print(data.heavy_metal_ppm);
    logFile.print(",");
    logFile.print(data.aflatoxin_ppb);
    logFile.print(",");
    logFile.println(passed ? "PASS" : "FAIL");
    logFile.close();
  }
}
void displayData(QualityData data, bool passed) {
  Serial.println("\n=== Kalite Kontrol Raporu ===");
  Serial.print("Zaman: "); Serial.print(data.timestamp / 1000); Serial.println(" sn");
  Serial.print("Sıcaklık: "); Serial.print(data.temperature); Serial.println(" °C");
  Serial.print("Nem: "); Serial.print(data.moisture); Serial.println(" %");
  Serial.print("pH: "); Serial.println(data.pH);
  Serial.print("Ağır Metal: "); Serial.print(data.heavy_metal_ppm); Serial.println(" ppm");
  Serial.print("Aflatoksin: "); Serial.print(data.aflatoxin_ppb); Serial.println(" ppb");
  Serial.print("Sonuç: "); Serial.println(passed ? "✓ UYGUN" : "✗ UYGUN DEĞİL");
  Serial.println("============================\n");
```

```
}
void triggerAlarm() {
  // Buzzer/LED uyarısı
  digitalWrite(13, HIGH);
  delay(500);
  digitalWrite(13, LOW);
  // Email/SMS bildirimi (WiFi/GSM modülü ile)
  // sendAlert("Kalite kontrol başarısız!");
}
void calibrateSensors() {
  Serial.println("Sensör kalibrasyonu başlatılıyor...");
  // Kalibrasyon prosedürü
  delay(5000);
  Serial.println("Kalibrasyon tamamlandı.");
}
```

7. YAPAY ZEKA VE MAKİNE ÖĞRENMESİNİN FİTOTERAPİDE UYGULAMALARI

7.1. AI Destekli İlaç Keşfi

Geleneksel vs AI Yaklaşımı:

| Yöntem | Süre | Maliyet | Başarı Oranı |
|---|---|---|---|
| Geleneksel (High-throughput screening) | 3-5 yıl | $500M+ | %10-15 |
| AI Destekli (Virtual screening) | 6-12 ay | $50M+ | %25-30 |

Derin Öğrenme ile Moleküler Aktivite Tahmini:

```
python
import tensorflow as tf
from tensorflow import keras
from rdkit import Chem
from rdkit.Chem import AllChem
```

```
import numpy as np
class MolecularActivityPredictor:
    def __init__(self, input_dim=2048):
        self.input_dim = input_dim
        self.model = self._build_model()
    def _build_model(self):
        """Derin sinir ağı modeli"""
        model = keras.Sequential([
            keras.layers.Dense(1024, activation='relu', input_shape=(self.input_dim,)),
            keras.layers.Dropout(0.3),
            keras.layers.Dense(512, activation='relu'),
            keras.layers.Dropout(0.3),
            keras.layers.Dense(256, activation='relu'),
            keras.layers.Dropout(0.2),
            keras.layers.Dense(128, activation='relu'),
            keras.layers.Dense(1, activation='sigmoid')  # Binary classification
        ])
        model.compile(
            optimizer='adam',
            loss='binary_crossentropy',
            metrics=['accuracy', 'AUC']
        )
        return model
    def smiles_to_fingerprint(self, smiles):
        """SMILES → Morgan fingerprint"""
        mol = Chem.MolFromSmiles(smiles)
        if mol is None:
            return None
```

```
        # Morgan fingerprint (radius=2, 2048 bit)
        fp = AllChem.GetMorganFingerprintAsBitVect(mol, 2, nBits=self.input_dim)
        return np.array(fp)
    def train(self, smiles_list, activity_labels, epochs=50, batch_size=32):
        """Model eğitimi"""
        # Fingerprint dönüşümü
        X = np.array([self.smiles_to_fingerprint(s) for s in smiles_list])
        y = np.array(activity_labels)
        # Eğitim
        history = self.model.fit(
            X, y,
            epochs=epochs,
            batch_size=batch_size,
            validation_split=0.2,
            verbose=1
        )
        return history
    def predict(self, smiles):
        """Aktivite tahmini"""
        fp = self.smiles_to_fingerprint(smiles)
        if fp is None:
            return None
        fp = fp.reshape(1, -1)
        prediction = self.model.predict(fp, verbose=0)
        return prediction[0][0]
    def virtual_screening(self, compound_library):
        """Sanal tarama"""
        results = []
```

```
        print("=== Sanal Tarama Başlatıldı ===\n")
        for compound in compound_library:
            smiles = compound['smiles']
            name = compound['name']
            activity_score = self.predict(smiles)
            if activity_score is not None:
                results.append({
                    'name': name,
                    'smiles': smiles,
                    'activity_score': activity_score
                })
        # Skorlara göre sıralama
        results = sorted(results, key=lambda x: x['activity_score'], reverse=True)
        print(f"Toplam tarama: {len(results)} bileşik\n")
        print("En yüksek skorlu 10 bileşik:")
        for i, result in enumerate(results[:10], 1):
            print(f"{i}. {result['name']}: {result['activity_score']:.4f}")
        return results
# Örnek kullanım: Antidepresan aktivite tahmini
# Eğitim verisi (bilinen antidepresanlar ve inaktif moleküller)
training_data = {
    'smiles': [
        # Aktif (1)
        'CN(C)CCC=C1c2ccccc2CCc2ccccc12',  # Amitriptyline
        'CNCCC(c1ccc(OC)cc1)c1cccs1',      # Duloxetine
        'CN1C[C@H]2CC[C@@H]1C[C@@H]([C@@H]2OC(=O)C(CO)c1ccccc1)C(=O)OC',
# Cocaine (örnek)
        # İnaktif (0)
```

```
        'CC(C)Cc1ccc(cc1)C(C)C(=O)O',       # Ibuprofen
        'CC(=O)Oc1ccccc1C(=O)O',            # Aspirin
    ],
    'activity': [1, 1, 1, 0, 0]
}
# Model oluşturma ve eğitim
predictor = MolecularActivityPredictor()
history = predictor.train(
    training_data['smiles'],
    training_data['activity'],
    epochs=100
)
# Hypericum bileşiklerini tarama
hypericum_compounds = [
    {'name': 'Hypericin', 'smiles': 'Cc1cc2c(c(c1O)C)C(=O)c1c(O)c3c(c(O)c1C2=O)C(=O)c1c(O)cc(C)c(O)c1C3=O'},
    {'name': 'Hyperforin', 'smiles': 'CC(C)C[C@H]1C(=O)C2=C([C@@]1(C)CC=C(C)C)C(=O)[C@@]1(C)CC[C@H](C(C)(C)CC=C(C)C)C(=O)[C@]1(O)C2'},
    {'name': 'Quercetin', 'smiles': 'O=c1c(O)c(-c2ccc(O)c(O)c2)oc2cc(O)cc(O)c12'},
    {'name': 'Rutin', 'smiles': 'CC1OC(OCC2OC(Oc3c(-c4ccc(O)c(O)c4)oc4cc(O)cc(O)c4c3=O)C(O)C(O)C2O)C(O)C(O)C1O'}
]
results = predictor.virtual_screening(hypericum_compounds)
# En yüksek skorlu bileşik
best_hit = results[0]
print(f"\n En Promising Bileşik: {best_hit['name']}")
print(f"   Aktivite Skoru: {best_hit['activity_score']:.4f}")
print(f"   Önerilen Aksiyon: In vitro validasyon çalışmaları")
```

7.2. Kişiselleştirilmiş Fitoterapi

Hedef: Hasta profiline göre optimal bitkisel ilaç seçimi ve dozajı

Girdiler:

- Genetik profil (farmakogenomik)
- Demografik veriler
- Hastalık öyküsü
- Mevcut ilaçlar
- Laboratuvar sonuçları
- Yaşam tarzı faktörleri

python

```
import pandas as pd
import numpy as np
from sklearn.ensemble import RandomForestClassifier
from sklearn.preprocessing import StandardScaler
import joblib
class PersonalizedPhytotherapyAI:
    def __init__(self):
        self.model = None
        self.scaler = StandardScaler()
        self.feature_names = []
    def prepare_patient_data(self, patient_info):
        """Hasta verilerini işleme"""
        features = {
            'age': patient_info['age'],
            'weight': patient_info['weight_kg'],
            'gender_male': 1 if patient_info['gender'] == 'M' else 0,
            # Genetik markörler (örnek)
            'CYP2D6_poor_metabolizer': patient_info.get('CYP2D6_PM', 0),
```

```
            'CYP3A4_inducer': patient_info.get('CYP3A4_inducer', 0),
            # Klinik parametreler
            'depression_severity_HAMD': patient_info['HAMD_score'],
            'liver_function_ALT': patient_info['ALT'],
            'renal_function_eGFR': patient_info['eGFR'],
            # Komorbidite
            'diabetes': patient_info.get('diabetes', 0),
            'hypertension': patient_info.get('hypertension', 0),
            # Komedikasyon
            'taking_warfarin': patient_info.get('warfarin', 0),
            'taking_SSRI': patient_info.get('SSRI', 0),
            # Yaşam tarzı
            'sun_exposure_hours': patient_info.get('sun_exposure', 2),
            'smoking': patient_info.get('smoking', 0)
        }
        return pd.DataFrame([features])
    def train_model(self, historical_data):
        """Geçmiş veri ile model eğitimi"""
        X = historical_data.drop(['patient_id', 'treatment', 'response'], axis=1)
        y = historical_data['response']  # 1: yanıt verdi, 0: yanıt vermedi
        self.feature_names = X.columns.tolist()
        # Normalizasyon
        X_scaled = self.scaler.fit_transform(X)
        # Model eğitimi
        self.model = RandomForestClassifier(
            n_estimators=200,
            max_depth=10,
            min_samples_split=10,
```

```
            random_state=42
        )
        self.model.fit(X_scaled, y)
        print("Model eğitimi tamamlandı.")
        print(f"Özellik sayısı: {len(self.feature_names)}")
    def recommend_treatment(self, patient_info):
        """Tedavi önerisi"""
        # Hasta verisini hazırlama
        X_patient = self.prepare_patient_data(patient_info)
        X_patient_scaled = self.scaler.transform(X_patient)
        # Farklı tedavi seçenekleri
        treatments = [
            {'name': 'Hypericum 300mg', 'dose_mg': 300},
            {'name': 'Hypericum 600mg', 'dose_mg': 600},
            {'name': 'Hypericum 900mg', 'dose_mg': 900},
            {'name': 'Plasebo', 'dose_mg': 0}
        ]
        recommendations = []
        for treatment in treatments:
            # Her tedavi için yanıt olasılığı tahmini
            response_prob = self.model.predict_proba(X_patient_scaled)[0][1]
            # Risk değerlendirmesi
            risk_score = self._calculate_risk(patient_info, treatment)
            # Fayda-risk oranı
            benefit_risk_ratio = response_prob / (risk_score + 0.01)  # +0.01 sıfıra bölmeyi
önler
            recommendations.append({
                'treatment': treatment['name'],
```

```
            'response_probability': response_prob,
            'risk_score': risk_score,
            'benefit_risk_ratio': benefit_risk_ratio
        })
    # En iyi öneriye göre sıralama
    recommendations = sorted(
        recommendations,
        key=lambda x: x['benefit_risk_ratio'],
        reverse=True
    )
    return recommendations
def _calculate_risk(self, patient_info, treatment):
    """Risk skoru hesaplama"""
    risk = 0.1  # Bazal risk
    # Fotosensitivite riski (Hypericum)
    if 'Hypericum' in treatment['name']:
        sun_exposure = patient_info.get('sun_exposure', 2)
        risk += sun_exposure * 0.05
    # İlaç etkileşim riski
    if patient_info.get('warfarin', 0) == 1 and 'Hypericum' in treatment['name']:
        risk += 0.3  # Ciddi etkileşim
    if patient_info.get('SSRI', 0) == 1 and 'Hypericum' in treatment['name']:
        risk += 0.4  # Serotonin sendromu riski
    # Karaciğer fonksiyon bozukluğu
    if patient_info['ALT'] > 40:
        risk += 0.2
    # Yüksek doz riski
    if treatment['dose_mg'] > 600:
```

```
            risk += 0.1
        return min(risk, 1.0)  # Maksimum 1.0
    def generate_report(self, patient_info, recommendations):
        """Hasta raporu oluşturma"""
        report = f"""
╔═══════════════════════════════════════════════════════════════╗
║          KİŞİSELLEŞTİRİLMİŞ FİTOTERAPİ RAPORU                 ║
╚═══════════════════════════════════════════════════════════════╝

HASTA BİLGİLERİ:
─────────────────────────────────────────────────────────────────
Yaş: {patient_info['age']} yıl
Cinsiyet: {patient_info['gender']}
Kilo: {patient_info['weight_kg']} kg
HAM-D Skoru: {patient_info['HAMD_score']} (Orta-ağır depresyon)

GENETİK PROFİL:
─────────────────────────────────────────────────────────────────
CYP2D6: {'Zayıf metabolize edici' if patient_info.get('CYP2D6_PM') else 'Normal'}
CYP3A4: {'İndüklenmiş' if patient_info.get('CYP3A4_inducer') else 'Normal'}
KOMORBID İTE VE KOMEDİKASYON:
─────────────────────────────────────────────────────────────────
Diyabet: {'Var' if patient_info.get('diabetes') else 'Yok'}
```

```
    Hipertansiyon: {'Var' if patient_info.get('hypertension') else 'Yok'}
    Warfarin kullanımı: {'Var' if patient_info.get('warfarin') else 'Yok'}
    SSRI kullanımı: {'Var' if patient_info.get('SSRI') else 'Yok'}
    TEDAVİ ÖNERİLERİ (Fayda-Risk Oranına Göre):
═══════════════════════════════════════════════════════════════════════════
    for i, rec in enumerate(recommendations, 1):
        report += f"""
    {i}. {rec['treatment']}
       • Yanıt Olasılığı: {rec['response_probability']:.1%}
       • Risk Skoru: {rec['risk_score']:.2f}
       • Fayda/Risk Oranı: {rec['benefit_risk_ratio']:.2f}
    # En iyi öneri
    best = recommendations[0]
    report += f"""
═══════════════════════════════════════════════════════════════════════════
     ÖNERİLEN TEDAVİ: {best['treatment']}
═══════════════════════════════════════════════════════════════════════════
    ÖZEL UYARILAR:
───────────────────────────────────────────────────────────────────────────
    # Özel uyarılar
    if patient_info.get('warfarin'):
        report += "\n      ⚠     Warfarin etkileşimi: INR sık takip edilmeli"
```

```
        if patient_info.get('SSRI'):
            report += "\n      ⚠      Serotonin sendromu riski: Semptomları izle"
        if patient_info.get('sun_exposure', 0) > 3:
            report += "\n      ⚠      Fotosensitivite riski: Güneş koruyucu kullan"
        report += """

═══════════════════════════════════════════════════════════════════════
═══════

        Not: Bu rapor bir örnektir.
        Nihai karar hekime aittir.

═══════════════════════════════════════════════════════════════════════
═══════

        return report
# Örnek kullanım
personalized_ai = PersonalizedPhytotherapyAI()
# Geçmiş veri ile eğitim (simüle edilmiş)
np.random.seed(42)
historical_data = pd.DataFrame({
    'patient_id': range(1, 501),
    'age': np.random.randint(18, 70, 500),
    'weight': np.random.normal(70, 15, 500),
    'gender_male': np.random.binint(0, 2, 500),
    'CYP2D6_poor_metabolizer': np.random.binomial(1, 0.07, 500),
    'CYP3A4_inducer': np.random.binomial(1, 0.15, 500),
    'depression_severity_HAMD': np.random.randint(17, 30, 500),
    'liver_function_ALT': np.random.normal(25, 10, 500),
    'renal_function_eGFR': np.random.normal(90, 20, 500),
    'diabetes': np.random.binomial(1, 0.10, 500),
    'hypertension': np.random.binomial(1, 0.25, 500),
```

```
    'taking_warfarin': np.random.binomial(1, 0.05, 500),
    'taking_SSRI': np.random.binomial(1, 0.15, 500),
    'sun_exposure_hours': np.random.randint(0, 6, 500),
    'smoking': np.random.binomial(1, 0.20, 500),
    'treatment': np.random.choice(['Hypericum_600mg', 'Hypericum_900mg', 'Placebo'], 500),
    'response': np.random.binomial(1, 0.6, 500)
})
personalized_ai.train_model(historical_data)
# Yeni hasta
new_patient = {
    'age': 45,
    'weight_kg': 75,
    'gender': 'F',
    'CYP2D6_PM': 0,
    'CYP3A4_inducer': 0,
    'HAMD_score': 24,
    'ALT': 28,
    'eGFR': 95,
    'diabetes': 0,
    'hypertension': 1,
    'warfarin': 1,  # Kritik etkileşim!
    'SSRI': 0,
    'sun_exposure': 4,
    'smoking': 0
}
# Tedavi önerileri
recommendations = personalized_ai.recommend_treatment(new_patient)
```

```
# Rapor oluşturma
report = personalized_ai.generate_report(new_patient, recommendations)
print(report)
```

Çıktı Yorumu:

Sistem, warfarin kullanan hasta için Hypericum yerine alternatif tedavi önerebilir veya düşük doz + yakın INR takibi ile risk yönetimi stratejisi sunabilir.

7.3. AI ile Klinik Karar Destek Sistemi

Gerçek Zamanlı Hasta İzleme ve Müdahale Önerisi:

```
python
import numpy as np
from datetime import datetime, timedelta
import pandas as pd
from sklearn.ensemble import GradientBoostingRegressor
class ClinicalDecisionSupport:
    def __init__(self):
        self.symptom_model = GradientBoostingRegressor()
        self.alert_thresholds = {
            'HAMD_increase': 5,
            'liver_enzyme_increase': 2.0,  # katlar
            'adverse_event_severity': 3
        }
    def monitor_patient(self, patient_id, longitudinal_data):
        """Longitudinal veri analizi"""
        df = pd.DataFrame(longitudinal_data)
        df['date'] = pd.to_datetime(df['date'])
        df = df.sort_values('date')
        print(f"=== Hasta {patient_id} İzlem Raporu ===\n")
        # Trend analizi
```

```
        hamd_trend = self._analyze_trend(df['HAMD_score'].values)
        alt_trend = self._analyze_trend(df['ALT'].values)
        alerts = []
        # HAM-D skor değişimi
        if len(df) >= 2:
            baseline_hamd = df.iloc[0]['HAMD_score']
            current_hamd = df.iloc[-1]['HAMD_score']
            hamd_change = baseline_hamd - current_hamd
            if hamd_change < -self.alert_thresholds['HAMD_increase']:
                alerts.append({
                    'type': 'DETERIORATION',
                    'message': f'HAM-D skoru {abs(hamd_change):.0f} puan arttı!',
                    'action': 'Acil psikiyatrik değerlendirme'
                })
        # Karaciğer enzim yüksekliği
        baseline_alt = df.iloc[0]['ALT']
        current_alt = df.iloc[-1]['ALT']
        alt_ratio = current_alt / baseline_alt
        if alt_ratio > self.alert_thresholds['liver_enzyme_increase']:
            alerts.append({
                'type': 'HEPATOTOXICITY',
                'message': f'ALT {alt_ratio:.1f}x arttı (Baseline: {baseline_alt:.0f}, Current: {current_alt:.0f})',
                'action': 'Tedaviyi durdur, hepatoloji konsültasyonu'
            })
        # Yan etki kontrolü
        recent_ae = df[df['adverse_event_severity'] >= self.alert_thresholds['adverse_event_severity']]
        if len(recent_ae) > 0:
```

```
            for _, ae in recent_ae.iterrows():
                alerts.append({
                    'type': 'ADVERSE_EVENT',
                    'message': f"Ciddi yan etki: {ae['adverse_event_type']} (Grade {ae['adverse_event_severity']})",
                    'action': 'Yan etki yönetimi protokolü uygula'
                })

        # Görselleştirme
        self._plot_monitoring(df, patient_id)

        # Öneriler
        recommendations = self._generate_recommendations(df, hamd_trend, alt_trend, alerts)

        return {
            'alerts': alerts,
            'recommendations': recommendations,
            'hamd_trend': hamd_trend,
            'alt_trend': alt_trend
        }

    def _analyze_trend(self, values):
        """Basit trend analizi"""
        if len(values) < 2:
            return 'INSUFFICIENT_DATA'

        # Lineer regresyon slope
        x = np.arange(len(values))
        slope = np.polyfit(x, values, 1)[0]

        if abs(slope) < 0.5:
            return 'STABLE'
        elif slope > 0.5:
            return 'INCREASING'
```

```
        else:
            return 'DECREASING'
    def _plot_monitoring(self, df, patient_id):
        """Monitoring grafiği"""
        import matplotlib.pyplot as plt
        fig, axes = plt.subplots(2, 1, figsize=(12, 8))
        # HAM-D skoru
        axes[0].plot(df['date'], df['HAMD_score'], 'o-', linewidth=2, markersize=8)
        axes[0].axhline(y=7, color='g', linestyle='--', label='Remisyon (<7)')
        axes[0].set_ylabel('HAM-D Skoru')
        axes[0].set_title(f'Hasta {patient_id} - Depresyon Semptomu İzlemi')
        axes[0].legend()
        axes[0].grid(True, alpha=0.3)
        # ALT düzeyi
        axes[1].plot(df['date'], df['ALT'], 's-', color='orange', linewidth=2, markersize=8)
        axes[1].axhline(y=40, color='r', linestyle='--', label='Üst Normal Limit')
        axes[1].set_ylabel('ALT (U/L)')
        axes[1].set_xlabel('Tarih')
        axes[1].set_title('Karaciğer Fonksiyon İzlemi')
        axes[1].legend()
        axes[1].grid(True, alpha=0.3)
        plt.tight_layout()
        plt.show()
    def _generate_recommendations(self, df, hamd_trend, alt_trend, alerts):
        """Aksiyon önerileri"""
        recommendations = []
        # HAM-D trend bazlı
        if hamd_trend == 'DECREASING':
```

```
            recommendations.append("✓ Tedavi yanıtı olumlu, mevcut dozda devam")
        elif hamd_trend == 'STABLE' and df.iloc[-1]['HAMD_score'] > 7:
            recommendations.append("⚠ Yanıt yetersiz, doz artışı düşünülebilir")
        elif hamd_trend == 'INCREASING':
            recommendations.append(" Kötüleşme var, alternatif tedavi değerlendir")
        # ALT trend bazlı
        if alt_trend == 'INCREASING':
            recommendations.append("⚠ ALT yükselmesi, karaciğer fonksiyonlarını sık takip et")
        # Alert bazlı
        if len(alerts) > 0:
            recommendations.append(f" {len(alerts)} adet aktif uyarı - Acil değerlendirme")
        return recommendations
# Kullanım örneği
cds = ClinicalDecisionSupport()
# Longitudinal veri (8 haftalık takip)
patient_data = [
    {'date': '2026-01-01', 'HAMD_score': 24, 'ALT': 28, 'adverse_event_type': None, 'adverse_event_severity': 0},
    {'date': '2026-01-15', 'HAMD_score': 20, 'ALT': 32, 'adverse_event_type': 'Nausea', 'adverse_event_severity': 1},
    {'date': '2026-02-01', 'HAMD_score': 16, 'ALT': 38, 'adverse_event_type': None, 'adverse_event_severity': 0},
    {'date': '2026-02-15', 'HAMD_score': 13, 'ALT': 45, 'adverse_event_type': None, 'adverse_event_severity': 0},
    {'date': '2026-03-01', 'HAMD_score': 10, 'ALT': 62, 'adverse_event_type': 'Photosensitivity', 'adverse_event_severity': 2},
    {'date': '2026-03-15', 'HAMD_score': 8, 'ALT': 85, 'adverse_event_type': None, 'adverse_event_severity': 0},
]
results = cds.monitor_patient('P12345', patient_data)
```

```
# Sonuçları yazdırma
print("\n  UYARILAR:")
for alert in results['alerts']:
    print(f"  [{alert['type']}] {alert['message']}")
    print(f"  → Aksiyon: {alert['action']}\n")
print(" ÖNERİLER:")
for rec in results['recommendations']:
    print(f"  {rec}")
print(f"\n TRENDLER:")
print(f"  HAM-D: {results['hamd_trend']}")
print(f"  ALT: {results['alt_trend']}")
```

## 8. ENTEGRE SİSTEM MİMARİSİ: TARLADAN HASTAYA

### 8.1. IoT Tabanlı Tam Döngü İzleme Sistemi

Sistem Bileşenleri:

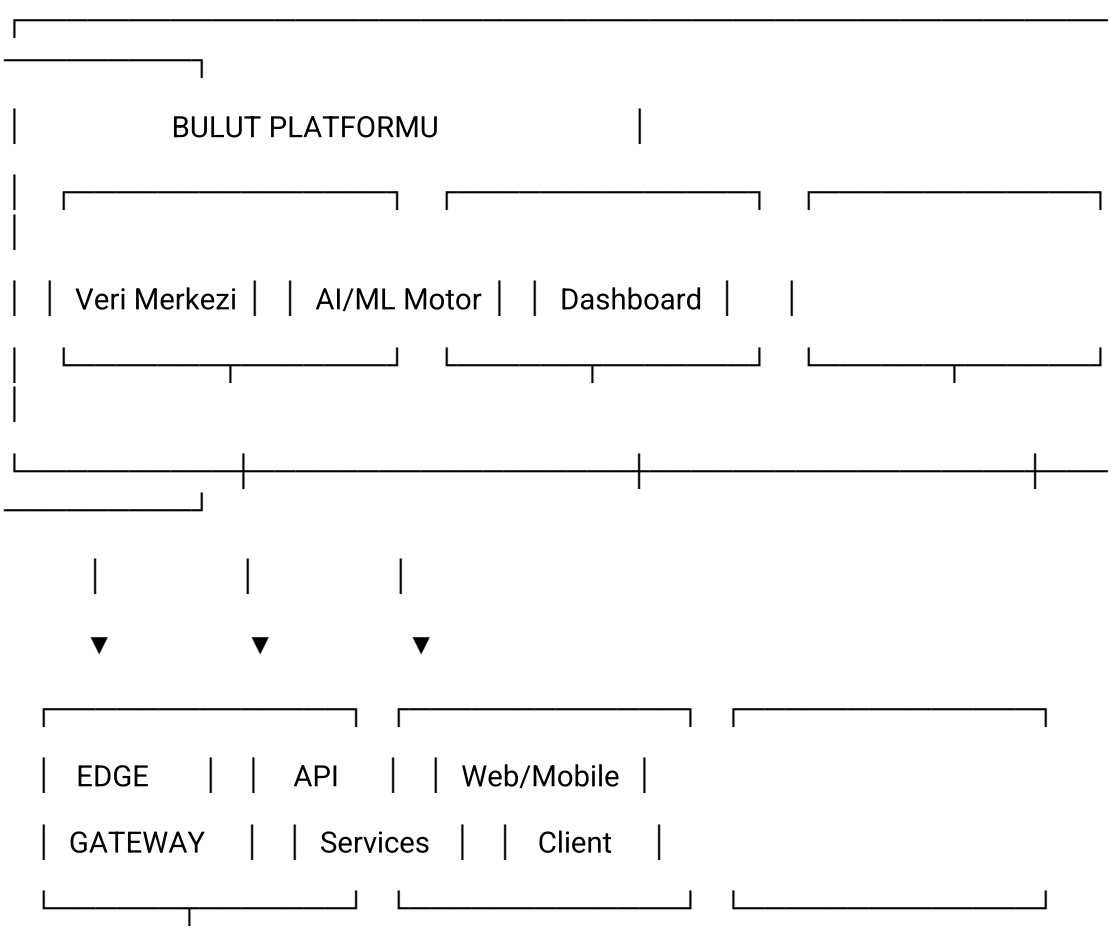

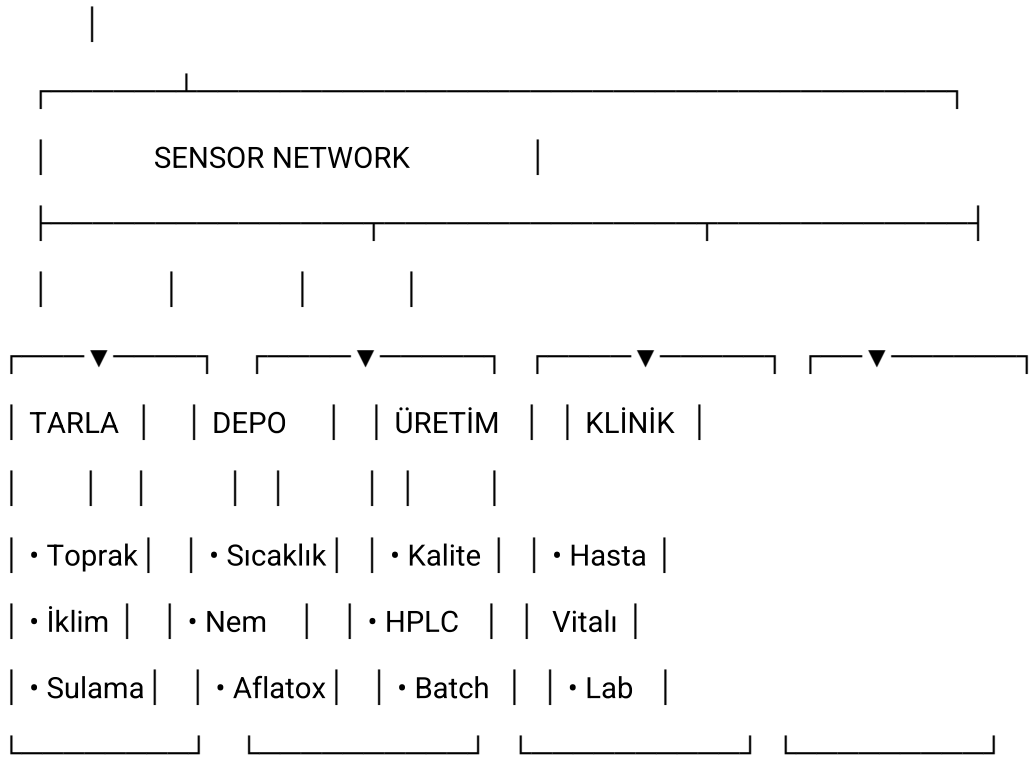


8.2. Uçtan Uca Uygulama Örneği: Hypericum Üretim-Tedavi Zinciri

Senaryo: Hypericum perforatum ekstraktı üretimi ve depresyon tedavisinde kullanımı

python

```
# Python - Merkezi Kontrol ve Analiz Sistemi
import asyncio
import json
from datetime import datetime
import pandas as pd
import numpy as np
from sklearn.ensemble import RandomForestRegressor
class HypericumProductionChain:
    def __init__(self):
        self.field_data = []
        self.storage_data = []
        self.production_batches = []
        self.clinical_data = []
```

```
    async def monitor_field(self, field_id):
        """Tarla sensör verilerini izleme"""
        # Arduino/ESP32'den gelen veri simülasyonu
        field_reading = {
            'timestamp': datetime.now().isoformat(),
            'field_id': field_id,
            'soil_moisture': np.random.uniform(30, 60),  # %
            'temperature': np.random.uniform(18, 28),    # °C
            'rainfall': np.random.uniform(0, 10),        # mm
            'hypericin_content_predicted': None
        }
        # AI modeli ile hiperisin içeriği tahmini
        field_reading['hypericin_content_predicted'] = self._predict_hypericin(
            field_reading['soil_moisture'],
            field_reading['temperature'],
            field_reading['rainfall']
        )
        self.field_data.append(field_reading)
        # Optimal hasat zamanı önerisi
        if field_reading['hypericin_content_predicted'] > 0.28:
            print(f"🌱 Alan {field_id}: Optimal hasat zamanı! (Tahmin: {field_reading['hypericin_content_predicted']:.2%} hiperisin)")
            return 'READY_TO_HARVEST'
        return 'GROWING'
    def _predict_hypericin(self, moisture, temp, rain):
        """Hiperisin içeriği tahmini (basitleştirilmiş model)"""
        # Gerçekte ML modeli kullanılır
        optimal_moisture = 45
```

```
    optimal_temp = 23
    moisture_factor = 1 - abs(moisture - optimal_moisture) / 50
    temp_factor = 1 - abs(temp - optimal_temp) / 20
    base_content = 0.003  # %0.3
    predicted = base_content * (moisture_factor + temp_factor) / 2
    return max(0.001, min(0.005, predicted))
async def monitor_storage(self, batch_id):
    """Depo koşulları izleme"""
    storage_reading = {
        'timestamp': datetime.now().isoformat(),
        'batch_id': batch_id,
        'temperature': np.random.uniform(18, 22),
        'humidity': np.random.uniform(8, 14),
        'aflatoxin_ppb': np.random.uniform(0, 5)
    }
    self.storage_data.append(storage_reading)
    # Kalite kontrol
    alerts = []
    if storage_reading['humidity'] > 12:
        alerts.append('Yüksek nem! Küflenme riski.')
    if storage_reading['aflatoxin_ppb'] > 4:
        alerts.append('Aflatoksin limiti aşıldı! Parti reddedilmeli.')
    if len(alerts) > 0:
        print(f"⚠    Depo Uyarısı (Parti {batch_id}):")
        for alert in alerts:
            print(f"   - {alert}")
        return 'QUALITY_ISSUE'
    return 'OK'
```

```
async def monitor_production(self, batch_id):
    """Üretim HPLC analizi simülasyonu"""
    # Gerçekte HPLC cihazından veri alınır
    hplc_results = {
        'timestamp': datetime.now().isoformat(),
        'batch_id': batch_id,
        'hypericin_percent': np.random.uniform(0.25, 0.35),
        'hyperforin_percent': np.random.uniform(3.0, 5.5),
        'total_flavonoids_percent': np.random.uniform(5, 8)
    }
    self.production_batches.append(hplc_results)
    # Standardizasyon kontrolü
    spec_pass = (
        0.25 <= hplc_results['hypericin_percent'] <= 0.35 and
        3.0 <= hplc_results['hyperforin_percent'] <= 5.5
    )
    if spec_pass:
        print(f"✓ Parti {batch_id}: SPESİFİKASYONDA")
        print(f"   Hiperisin: {hplc_results['hypericin_percent']:.2%}")
        print(f"   Hiperforin: {hplc_results['hyperforin_percent']:.2%}")
        return 'RELEASE'
    else:
        print(f"✗ Parti {batch_id}: SPESİFİKASYON DIŞI")
        return 'REJECT'
async def monitor_clinical_outcome(self, patient_id, batch_id):
    """Klinik sonuç izleme"""
    outcome = {
        'timestamp': datetime.now().isoformat(),
```

```
            'patient_id': patient_id,
            'batch_id': batch_id,
            'baseline_HAMD': np.random.randint(20, 28),
            'week_8_HAMD': None,
            'response': None,
            'adverse_events': []
        }
        # 8 hafta sonrası simülasyon
        await asyncio.sleep(0.1)  # Gerçekte 8 hafta
        outcome['week_8_HAMD'] = max(0, outcome['baseline_HAMD'] - np.random.randint(8, 15))
        outcome['response'] = (outcome['baseline_HAMD'] - outcome['week_8_HAMD']) >= (0.5 * outcome['baseline_HAMD'])
        # Yan etkiler (ürün kalitesi ile ilişkili)
        batch = next((b for b in self.production_batches if b['batch_id'] == batch_id), None)
        if batch and batch['hypericin_percent'] > 0.32:
            # Yüksek hiperisin → fotosensitivite riski
            if np.random.random() < 0.15:
                outcome['adverse_events'].append('Photosensitivity_Grade2')
        self.clinical_data.append(outcome)
        print(f"\n👤 Hasta {patient_id} (Parti {batch_id}):")
        print(f"   Baseline HAM-D: {outcome['baseline_HAMD']}")
        print(f"   8. Hafta HAM-D: {outcome['week_8_HAMD']}")
        print(f"   Yanıt: {'✓ Evet' if outcome['response'] else '✗ Hayır'}")
        if len(outcome['adverse_events']) > 0:
            print(f"   Yan Etkiler: {', '.join(outcome['adverse_events'])}")
        return outcome
    def generate_traceability_report(self, patient_id):
```

```
"""İzlenebilirlik raporu (Farm to Patient)"""
patient_outcome = next((c for c in self.clinical_data if c['patient_id'] == patient_id), None)
if not patient_outcome:
    print("Hasta bulunamadı.")
    return
batch_id = patient_outcome['batch_id']
batch_production = next((b for b in self.production_batches if b['batch_id'] == batch_id), None)
# İlgili depo ve tarla verilerini bul (basitleştirilmiş)
batch_storage = [s for s in self.storage_data if s['batch_id'] == batch_id]
report = f"""
```

```
╔═══════════════════════════════════════════════════════════════════════════════╗
║          İZLENEBİLİRLİK RAPORU (FARM TO PATIENT)          ║
╚═══════════════════════════════════════════════════════════════════════════════╝
```

HASTA BİLGİSİ:

---

Hasta ID: {patient_id}

Parti No: {batch_id}

Tedavi Sonucu: {'Yanıt verdi ✓' if patient_outcome['response'] else 'Yanıt vermedi ✗'}

Baseline → 8.Hafta: {patient_outcome['baseline_HAMD']} → {patient_outcome['week_8_HAMD']}

ÜRETİM BİLGİSİ:

```
──────────────────────────────────────────────────────────────────────────────
──────────────────

    if batch_production:
        report += f"""
    Analiz Tarihi: {batch_production['timestamp']}
    Hiperisin: {batch_production['hypericin_percent']:.3%}
    Hiperforin: {batch_production['hyperforin_percent']:.2%}
    Toplam Flavonoit: {batch_production['total_flavonoids_percent']:.2%}
    if len(batch_storage) > 0:
        avg_temp = np.mean([s['temperature'] for s in batch_storage])
        avg_humidity = np.mean([s['humidity'] for s in batch_storage])
        max_aflatoxin = max([s['aflatoxin_ppb'] for s in batch_storage])
        report += f"""
    DEPOLAMA KOŞULLARI:

──────────────────────────────────────────────────────────────────────────────
──────────────────

    Ortalama Sıcaklık: {avg_temp:.1f}°C
    Ortalama Nem: {avg_humidity:.1f}%
    Maksimum Aflatoksin: {max_aflatoxin:.2f} ppb
    report += """

══════════════════════════════════════════════════════════════════════════════
══════════════

    Bu rapor, bitkisel ilacın tarladan hastaya tüm üretim zincirini
    izlenebilir hale getirir ve kalite güvencesi sağlar.

══════════════════════════════════════════════════════════════════════════════
══════════════

    print(report)
```

```
# Ana sistem simülasyonu
async def main():
    system = HypericumProductionChain()
    print("=== HYPERICUM ÜRETİM ZİNCİRİ SİMÜLASYONU ===\n")
    # 1. Tarla İzleme
    print("1. TARLA İZLEME")
    print("—" * 50)
    field_status = await system.monitor_field('FIELD_001')
    print()
    # 2. Depo İzleme
    print("2. DEPO İZLEME")
    print("—" * 50)
    storage_status = await system.monitor_storage('BATCH_2026_001')
    print()
    # 3. Üretim Kontrolü
    print("3. ÜRETİM KALİTE KONTROLÜ")
    print("—" * 50)
    production_status = await system.monitor_production('BATCH_2026_001')
    print()
    # 4. Klinik İzleme
    print("4. KLİNİK SONUÇ İZLEME")
    print("—" * 50)
    await system.monitor_clinical_outcome('P12345', 'BATCH_2026_001')
    print()
    # 5. İzlenebilirlik Raporu
    print("\n5. İZLENEBİLİRLİK RAPORU")
    print("=" * 65)
    system.generate_traceability_report('P12345')
```

```
# Çalıştırma
asyncio.run(main())
```

8.3. Mobil Hasta Uygulaması - React Native (Kavramsal)

```
javascript
// HypericumPatientApp.js - Mobil uygulama ana ekran
import React, { useState, useEffect } from 'react';
import { View, Text, Button, Alert } from 'react-native';
import axios from 'axios';
const HypericumPatientApp = () => {
  const [patientData, setPatientData] = useState(null);
  const [symptoms, setSymptoms] = useState([]);
  const [medication, setMedication] = useState(null);
  useEffect(() => {
    loadPatientData();
  }, []);
  const loadPatientData = async () => {
    try {
      const response = await axios.get('https://api.phytotherapy.com/patient/me');
      setPatientData(response.data);
      setMedication(response.data.current_medication);
    } catch (error) {
      Alert.alert('Hata', 'Veri yüklenemedi');
    }
  };
  const logSymptom = async (symptomType, severity) => {
    const symptomData = {
      date: new Date().toISOString(),
      type: symptomType,
```

```
    severity: severity,  // 1-10
    medication_batch: medication.batch_id
  };
  try {
    await axios.post('https://api.phytotherapy.com/symptoms', symptomData);
    // AI analizi tetikle
    const aiResponse = await axios.post(
      'https://api.phytotherapy.com/ai/analyze',
      { patient_id: patientData.id, symptom: symptomData }
    );
    if (aiResponse.data.alert) {
      Alert.alert('Uyarı', aiResponse.data.message);
    }
  } catch (error) {
    Alert.alert('Hata', 'Semptom kaydedilemedi');
  }
};
const checkDrugInteraction = async (newMedication) => {
  try {
    const response = await axios.post(
      'https://api.phytotherapy.com/interactions/check',
      {
        current: medication.name,
        new: newMedication
      }
    );
    if (response.data.interaction_risk === 'HIGH') {
      Alert.alert(
```

```
        'Ciddi Etkileşim!',
        response.data.message + '\n\nDoktorunuza danışın.',
        [{ text: 'Tamam', style: 'cancel' }]
      );
    }
  } catch (error) {
    console.error(error);
  }
};
return (
  <View style={{ padding: 20 }}>
    <Text style={{ fontSize: 24, fontWeight: 'bold' }}>
      Hypericum Tedavi Takibi
    </Text>
    {patientData && (
      <View style={{ marginTop: 20 }}>
        <Text>Hasta: {patientData.name}</Text>
        <Text>İlaç: {medication.name} ({medication.batch_id})</Text>
        <Text>Doz: {medication.dose_mg} mg/gün</Text>
      </View>
    )}
    <View style={{ marginTop: 30 }}>
      <Button
        title="Semptom Kaydet"
        onPress={() => logSymptom('depression', 5)}
      />
      <Button
        title="İlaç Etkileşimi Kontrol"
```

```
          onPress={() => checkDrugInteraction('Warfarin')}
        />
      </View>
    </View>
  );
};

export default HypericumPatientApp;
```

9. SONUÇ VE GELECEĞİN FİTOTERAPİSİ

9.1. Mevcut Durum Değerlendirmesi

Bitkisel ilaçlar, insanlık tarihinin en eski tedavi yöntemlerinden modern bilimsel ürünlere doğru değişim geçirmiştir. Ancak halen karşılaşılan zorluklar:

Teknik Zorluklar:

Standardizasyon kompleksliği

Farmakokinetik/farmakodinamik verilerin yetersizliği

Çoklu bileşen sinerjisi anlaşılması

Bitki-bitki, bitki-ilaç etkileşimleri

Regulatuar Zorluklar:

Ülkeler arası farklı yasal düzenlemeler

Klinik kanıt gereksinimleri

Gıda destekleri vs bitkisel ilaç ayrımı

Pazar Zorlukları:

Tağşişat ve kontaminasyon

Kalitesiz ürünlerin yaygınlığı

Bilimsel olmayan iddialar

9.2. Yapay Zeka ve Teknolojinin Katkısı

Modern teknolojilerin entegrasyonu, bu zorlukların üstesinden gelmeyi mümkün kılmaktadır:

AI/ML Uygulamaları:

İlaç Keşfi: Virtual screening ile hızlı lead bulma

Kişiselleştirme: Hasta profiline göre optimal tedavi seçimi

Farmakovijilans: Erken yan etki sinyali tespiti

Kalite Kontrol: Otomatik spektral analiz ve parmak izi tanıma

IoT ve Sensör Ağları:

Tarım: Optimal yetiştirme koşulları izleme

Üretim: Gerçek zamanlı kalite kontrol

Klinik: Hasta izleme ve adherans takibi

İzlenebilirlik: Farm-to-patient traceability

Gömülü Sistemler:

Edge Computing: Sensör verilerinin yerel işlenmesi

TinyML: Mikrodenetleyicide AI modeli çalıştırma

Enerji Verimliliği: Uzun süreli izleme sistemleri

## BİYOTEKNOLOJİ VE DİJİTAL TEKNOLOJİLERİN FARMASÖTİK BİLİMLERDEKİ ENTEGRASYONU: SABİT YAĞ DROGLARI, ZEHİRLİ BİTKİLER VE GDO'LAR

Farmakognozi, bitkisel ve hayvansal kaynaklı drogların kimyasal kompozisyonu, biyolojik aktivitesi ve terapötik kullanımlarını inceleyen bir bilim dalıdır. Sabit yağ drogları, zehirli bitkiler ve GDO'lar, bu disiplinin farklı yönlerini temsil etmektedir: terapötik potansiyel, toksikolojik risk ve modern biyoteknolojik müdahale. 21. yüzyılda, farmakognozinin geleneksel bilgi birikimi ile dijital teknolojilerin (mikrodenetleyiciler, veri analizi, yapay zeka, kuantum bilgisayarlar) ve biyoteknolojinin (moleküler biyoteknoloji, mikrobiyal sistemler, hücre kültürü, bitki biyoteknolojisi) entegrasyonu, bu alanda devrim niteliğinde gelişmelere olanak tanımaktadır.

SABİT YAĞ DROGLARI: KLASİK FARMAKOGNOZIDEN MODERN BİYOTEKNOLOJİYE

Sabit Yağların Farmakognozik Önemi

Sabit yağlar, gliserin ile yağ asitlerinin esterleşmesi sonucu oluşan karmaşık karışımlardır. Farmakognozide önemli bir yeri olan sabit yağlar, terapötik amaçlarla (laksatif, emoliyan, antiinflamatuar), farmasötik teknolojide (yağlı ampul sıvağı, pomat bileşeni) ve beslenme biliminde (esansiyel yağ asitleri kaynağı) kullanılmaktadır. Zeytinyağı (Olea europaea), susamyağı (Sesamum indicum), badem yağı (Prunus amygdalus var. dulcis), hint yağı (Ricinus communis), keten yağı (Linum usitatissimum) ve daha birçok bitkisel kaynak, farmakopelerde yer alan önemli sabit yağ droglarıdır. Her birinin kimyasal kompozisyonu, doymamış ve doymuş yağ asitleri profili, terapötik etkilerini ve kullanım alanlarını belirlemektedir.

Sabit Yağların Kalite Kontrolünde Geleneksel Yöntemler

Sabit yağların saflık kontrolleri fiziksel (yoğunluk, katılaşma noktası, refraksiyon indisi) ve kimyasal (asitlik derecesi, sabunlaşma indisi, peroksit sayısı, iyot indisi, ester indisi) parametrelerle yapılmaktadır. Bu klasik yöntemler, yağların kimyasal kompozisyonu ve oksidasyon durumu hakkında değerli bilgiler sağlar ancak:

- Zaman alıcıdır

- Operatör hatasına açıktır

- Gerçek zamanlı izleme sağlamaz

- Miktar düzeyinde tağşişi tespit etmekte yetersiz kalabilir

- Toksik kontaminantları (ağır metaller, pestisitler) tespit edemez

Dijital Teknolojilerin Sabit Yağ Kalite Kontrolüne Entegrasyonu

Mikrodenetleyici Tabanlı Sensör Sistemleri

Mikrodenetleyiciler, düşük maliyetli, düşük güç tüketimli ve gerçek zamanlı veri toplama kapasitesine sahip sistemlerdir. Sabit yağ kalite kontrolünde:

pH Sensörleri: Yağın asitlik derecesinin sürekli izlenmesi

Sıcaklık Sensörleri: Üretim ve saklama koşullarının kontrolü

Nem Sensörleri: Hidroliz riskinin değerlendirilmesi

Elektrokimyasal Sensörler: Peroksit değerinin gerçek zamanlı tespiti

Optik Sensörler: Renk değişimi ve saflık kontrolü

Örnek bir uygulama: Zeytinyağı üretim tesisinde, Arduino veya Raspberry Pi tabanlı bir sistem, üretim hattında sürekli olarak sıcaklık, pH ve peroksit değerlerini izleyerek, kalite sapması durumunda operatörleri uyarabilir.

Veri Analizi ve İzlenebilirlik

Mikrodenetleyicilerden toplanan veriler, bulut tabanlı sistemlere aktarılarak:

- Trend Analizi: Yağın zamanla oksidasyonu ve bozulma eğilimi izlenir

- Anomali Tespiti: Normal parametrelerden sapma durumunda erken uyarı

- Karşılaştırmalı Analiz: Farklı partiler ve üreticiler arasında kalite karşılaştırması

- İzlenebilirlik: Hammaddeden nihai ürüne kadar tüm süreç kaydedilir (blockchain entegrasyonu)

Yapay Zeka ile Kalite Tahmini ve Sahtecilik Tespiti

Yapay zeka algoritmaları (makine öğrenmesi, derin öğrenme), sabit yağların kalite kontrolünde çeşitli uygulamalara olanak tanır:

Spektroskopik Veri Analizi: FT-IR, Raman veya NMR spektrumlarından yağın kimyasal kompozisyonu ve saflığı tahmin edilir. Yapay zeka, kompleks spektral verileri analiz ederek tağşişi (örneğin zeytinyağına ayçiçek yağı karıştırılması) tespit edebilir.

Yağ Asidi Profili Tahmini: GC-MS verilerinden yağ asidi kompozisyonu belirlenir ve yapay zeka, farklı coğrafi kökenli yağları ayırt edebilir.

Raf Ömrü Tahmini: Üretim koşulları, saklama sıcaklığı ve başlangıç kalite parametreleri kullanılarak, yağın raf ömrü tahmin edilir.

Toksik Kontaminant Tespiti: Ağır metaller, pestisitler ve diğer kontaminantların varlığı, spektroskopik veya kromatografik verilerin yapay zeka ile analizi ile tespit edilir.

Örnek: Bir zeytinyağı üreticisi, FT-IR spektrumlarını ve GC-MS verilerini kullanarak eğitilmiş bir makine öğrenmesi modeli ile, partiler arasında kalite farklılıklarını otomatik olarak tespit edebilir ve sahte ürünleri ayıklayabilir.

Kuantum Bilgisayarlar ve Moleküler Simülasyon

Kuantum bilgisayarlar, henüz geliştirme aşamasında olmalarına rağmen, gelecekte sabit yağların moleküler düzeyde analizinde önemli roller oynayabilir:

Yağ Asidi-Reseptör Etkileşimleri: Doymamış yağ asitlerinin (örneğin EPA, DHA) biyolojik hedeflerle (PPAR, COX) etkileşimlerinin kuantum mekaniksel simülasyonu

Oksidasyon Mekanizmaları: Serbest radikal reaksiyonlarının ve antioksidan etkileşimlerinin kuantum kimyasal modellenmesi

Yeni Yağ Formülasyonları: Terapötik etki için optimize edilmiş yağ asidi kombinasyonlarının tasarımı

Biyoteknolojinin Sabit Yağ Üretimi ve Analizine Katkısı

Moleküler Biyoteknoloji

Gen Ekspresyon Analizi: Yağ asidi biyosentezinde rol oynayan genlerin (FAD2, FAD3, DGAT) ekspresyon düzeyleri, RT-PCR ile analiz edilerek, yağ kompozisyonunun genetik temelini anlamak mümkündür.

Metabolomik Profilleme: LC-MS/MS ve GC-MS ile yağ asitlerinin yanı sıra, tokoferoller, steroller ve fenolik bileşiklerin detaylı profili çıkarılır.

Proteomik Analiz: Yağ biyosentezinde rol oynayan enzimlerin (lipazlar, desaturazlar) aktivitelerinin belirlenmesi

Bitki Biyoteknolojisi

Yüksek Omega-3 İçerikli Bitkiler: Balık yağının alternatifi olarak, EPA ve DHA sentezleyebilen genetiği değiştirilmiş bitkiler (örneğin Camelina sativa) geliştirilmiştir.

Antioksidan Zenginleştirilmiş Yağlar: Tokoferol içeriği artırılmış ayçiçeği veya soya bitkileri

Terapötik Yağ Üretimi: İlaç endüstrisinde kullanılmak üzere spesifik yağ asitleri (örneğin risinoleik asit) üreten bitkiler

Mikrobiyal Biyoteknoloji

Mikroalg Yağları: Schizochytrium, Nannochloropsis gibi mikroalgler, yüksek miktarda omega-3 yağ asitleri üretir ve sürdürülebilir bir kaynak sunar.

Genetiği Değiştirilmiş Mayalar: Yağ asidi üretimi için optimize edilmiş Yarrowia lipolytica gibi mayalar, endüstriyel ölçekte kullanılabilir.

Biyosensör Bakteriler: Yağın kalitesini değerlendirmek için, oksidatif stresi algılayan genetiği değiştirilmiş bakteriler geliştirilmiştir.

Hücre Kültürü ve Doku Mühendisliği

İn Vitro Toksisite Testleri: Sabit yağların ve yağ asitlerinin sitotoksisitesi, insan kaynaklı hücre hatlarında (HepG2, Caco-2) değerlendirilir.

Dermal İrritasyon Testleri: Emoliyan yağların cilt güvenliği, 3D deri modelleri (EpiDerm, SkinEthic) kullanılarak test edilir, böylece hayvan deneylerine alternatif sağlanır.

Entegre Yaklaşım: Sabit Yağ Droglarında Akıllı Kalite Kontrol Sistemi

Tüm bu teknolojilerin entegrasyonu ile, sabit yağ üretiminde "akıllı fabrika" konsepti oluşturulabilir:

1. Hammadde Kontrolü: Mikrodenetleyici tabanlı sensörler, tohum veya meyve kalitesini değerlendirir

2. Üretim İzleme: Sıkma işlemi sırasında sıcaklık, basınç ve verim sürekli izlenir

3. Gerçek Zamanlı Kalite Analizi: FT-IR spektrometresi ile yağın kimyasal kompozisyonu anlık olarak belirlenir

4. Yapay Zeka Değerlendirmesi: Tüm veriler, önceden eğitilmiş modellere gönderilerek, ürün kalitesi ve muhtemel sapmalar tahmin edilir

5. Otomatik Müdahale: Sapma tespit edildiğinde, sistem otomatik olarak üretim parametrelerini ayarlar veya operatörleri uyarır

6. Blockchain Kaydı: Tüm süreç, değiştirilemez bir blockchain kaydına işlenir, böylece tam izlenebilirlik sağlanır

Bu entegre sistem, kalite standartlarını artırırken, üretim maliyetlerini düşürür ve tüketici güvenliğini maksimize eder.

ZEHİRLİ BİTKİLER: TOKSİKOLOJİK RİSK DEĞERLENDİRMESİNDE DİJİTAL VE BİYOTEKNOLOJİK YAKLAŞIMLAR

Zehirli Bitkilerin Farmakognozik ve Toksikolojik Önemi

Zehirli bitkiler, Paracelsus'un ünlü "Dosis sola facit venenum" (dozu zehiri oluşturur)

söylemi ile özetlenebilir. Atropa belladonna (tropan alkaloitleri), Conium maculatum (piperidin alkaloitleri), Digitalis purpurea (kardiyak glikozitler), Aconitum türleri (diterpen alkaloitleri) gibi bitkiler, hem tıbbi hem de toksik potansiyele sahiptir.

Türkiye'de bitkisel zehirlenmelerin çoğu:

- Tıbbi miktarın üzerinde kullanım

- Tıbbi bitki yerine zehirli bitkinin kullanılması

- Gıda olarak yanlışlıkla zehirli bitkinin toplanması

- Zehirli organların bilinmeden yenmesi

- İntihar veya düşük amaçlı kullanım

- Çocukların yanlışlıkla tüketimi gibi nedenlerden kaynaklanmaktadır.

Geleneksel Toksisite Değerlendirme Yöntemlerinin Sınırlılıkları

Zehirli bitkilerin toksisitesi geleneksel olarak:

- Hayvan deneyleri (LD50, NOAEL testleri)

- İn vivo farmakokinetik çalışmalar

- Histopatolojik analizler

ile değerlendirilir. Ancak bu yöntemler:

- Etik sorunlar içerir

- Pahalı ve zaman alıcıdır

- Türler arası farklılıklar nedeniyle insan toksisitesini tam yansıtmayabilir

- Yüksek dozlarda çalışmalar gerektirir

Dijital Teknolojilerle Toksisite Tahmini

Yapay Zeka ve QSAR Modelleme

Kantitatif Yapı-Aktivite İlişkisi (QSAR) modelleme, bileşiklerin kimyasal yapılarından biyolojik aktivitelerini tahmin etmeye yönelik bir yaklaşımdır. Yapay zeka algoritmaları, QSAR modellemesinde devrim yaratmıştır:

Toksisite Tahmini: Atropa belladonna'daki atropin, hyoscyamin gibi alkaloitlerin yapısal özellikleri kullanılarak, LD50 değerleri ve organ toksisiteleri (kardiyotoksisite, nefrotoksisite, hepatotoksisite) tahmin edilebilir.

Etkileşim Tahminleri: Bitkisel bileşiklerin, ilaçlarla etkileşimleri (örneğin sitokrom P450 inhibisyonu) yapay zeka ile öngörülebilir, böylece polifarmasi riskini azaltır.

Kümülatif Toksisite: Bir bitkide birden fazla toksik bileşik bulunduğunda (örneğin

Colchicum'da colchicin ve demecolcin), sinerjistik veya antagonistik etkiler yapay zeka ile modellenebilir.

Örnek Uygulama: DeepTox, ToxCast gibi platformlar, binlerce kimyasal bileşiğin toksik profilini tahmin etmek için derin öğrenme kullanır. Benzer şekilde, zehirli bitki alkaloidlerinin yapısal verileri kullanılarak, toksisite profilleri oluşturulabilir.

Veri Madenciliği ve Toksikolojik Veri Tabanları

Zehir kontrol merkezleri, klinik vakalar ve deneysel toksikoloji çalışmalarından elde edilen büyük veriler, veri madenciliği ile analiz edilebilir:

Vakalar Arası Örüntü Tespiti: Belirli bitkilerin zehirlenme semptomları, yaş grupları, coğrafi dağılım gibi parametreler analiz edilerek, risk haritaları oluşturulabilir.

Erken Uyarı Sistemleri: Mevsimsel olarak artan zehirlenme vakaları (örneğin ilkbaharda Colchicum veya Amanita mantarları), yapay zeka ile tahmin edilerek, halk sağlığı uyarıları yapılabilir.

Tedavi Optimizasyonu: Zehirlenme vakalarında uygulanan tedavi protokolleri ve sonuçları analiz edilerek, en etkili antidot ve destek tedavi stratejileri belirlenebilir.

Mikrodenetleyici Tabanlı Taşınabilir Toksisite Tespit Cihazları

Sahada kullanılabilecek, mikrodenetleyici tabanlı biyosensör cihazlar geliştirilmektedir:

Elektrokimyasal Biyosensörler: Spesifik alkaloitleri (örneğin atropin, colchicin) tespit eden enzim veya antikor bazlı sensörler

Kolorimetrik Sensörler: Toksik bileşiklerle renk değiştiren reaktifler içeren, akıllı telefon kamerası ile analiz edilebilen sistemler

Lab-on-a-Chip Sistemler: Mikroakışkan teknolojisi ile, kan veya idrar örneklerinde toksik metabolitlerin hızlı tespiti

Örnek: Amanita phalloides zehirlenmesinde, α-amanitin düzeyini 30 dakikada tespit eden taşınabilir bir cihaz, hastanın acil servise ulaşmadan önce tanıya yardımcı olabilir.

Biyoteknolojik Yaklaşımlarla Toksisite Değerlendirmesi

Hücre Kültürü Tabanlı Toksisite Testleri

Hayvan deneylerinin alternatifi olarak, insan kaynaklı hücre hatları veya 3D organoid modelleri kullanılmaktadır:

Hepatotoksisite: HepG2, HepaRG gibi karaciğer hücre hatlarında, pirolizidin alkaloitlerinin (Symphytum, Senecio türlerinde) karaciğer hasarı değerlendirilir.

Kardiyotoksisite: İnsan indüklenmiş pluripotent kök hücre türevli kardiyomiyositlerde (hiPSC-CMs), kardiyak glikozitlerin (Digitalis, Nerium) etkisi izlenir.

Nefrotoksisite: Renal proksimal tübül hücrelerinde, aristoloik asitin (Aristolochia türlerinde) nefrotoksisitesi test edilir.

Nörotoksisite: Nöronal hücre kültürlerinde, nikotin, koniin gibi alkaloitlerin etkisi değerlendirilir.

Avantajlar:

- İnsan hücrelerinde direkt test

- Hayvan deneyi gerekmez

- Yüksek verimli tarama (HTS) mümkündür

- Doz-yanıt ilişkisi detaylı incelenebilir

Omik Teknolojiler ile Mekanizma Aydınlatma

Genomik: Toksik bileşiklerin DNA hasarı ve mutasyona neden olma potansiyeli, mikroarray veya NGS ile değerlendirilir.

Transkriptomik: RNA-Seq ile, toksik maruziyet sonrası gen ekspresyon değişiklikleri belirlenir. Örneğin, Aconitum alkaloidlerinin kardiyotoksisite mekanizması, kardiyomiyosit gen ekspresyon profilleri ile aydınlatılabilir.

Proteomik: LC-MS/MS ile, toksik etki sonrası protein ekspresyonu ve post-translasyonel modifikasyonlar izlenir.

Metabolomik: Toksik metabolitlerin ve detoksifikasyon ürünlerinin profili çıkarılır.

Bu omik veriler, yapay zeka ile entegre edilerek, toksisite mekanizmaları ve biyobelirteçler tanımlanabilir.

Genetiği Değiştirilmiş Biyosensör Organizmaları

Bakteriyel Biyosensörler: Toksik maddelerin varlığında floresan protein eksprese eden genetiği değiştirilmiş Escherichia coli veya Saccharomyces cerevisiae suşları geliştirilmiştir.

Caenorhabditis elegans: Bu nematod, hızla ürediği, genetik manipülasyona uygun olduğu ve birçok insan geninin homologlarını taşıdığı için toksisite testlerinde model organizma olarak kullanılır.

Zebrafish Embriyoları: Gelişimsel toksisite ve teratojenite testleri için idealdir. Şeffaf oldukları için, organ toksisitesi mikroskopta direkt izlenebilir.

Kuantum Bilgisayarlar ve Toksisite Simülasyonu

Kuantum bilgisayarlar, toksik bileşiklerin moleküler düzeyde etkilerini simüle etmede önemli potansiyele sahiptir:

Reseptör-Ligand Etkileşimleri: Atropinin muskarinik reseptörlerle, akonitinin sodyum kanalları ile etkileşimlerinin kuantum mekaniksel hesaplamaları

Metabolik Dönüşümler: Sitokrom P450 enzimleri tarafından alkaloitlerin metabolizmasının kuantum kimyasal modellenmesi

DNA Hasar Mekanizmaları: Aristoloik asitin DNA ile kovalent bağ oluşturma mekanizmasının kuantum hesaplamaları

Entegre Toksisite Değerlendirme Platformu

Tüm bu teknolojilerin birleşimi ile, kapsamlı bir toksisite değerlendirme platformu oluşturulabilir:

1. Kimyasal Analiz: LC-MS/MS ile bitkideki toksik bileşikler belirlenir

2. In Silico Tahmin: QSAR ve yapay zeka ile toksisite profili tahmin edilir

3. In Vitro Testler: Hücre kültürlerinde sitotoksisite, genotoksisite testleri yapılır

4. Omik Analiz: Transkriptomik, proteomik, metabolomik veriler toplanır

5. Biyosensör Validasyonu: Genetiği değiştirilmiş bakteriler veya C. elegans ile doğrulama

6. Klinik Veri Korelasyonu: İnsan zehirlenme vakalarındaki semptomlar ile in vitro/in silico veriler karşılaştırılır

7. Risk Haritası Oluşturma: Coğrafi, mevsimsel ve demografik riskler belirlenir

8. Halk Sağlığı Müdahalesi: Erken uyarı sistemleri ve eğitim programları geliştirilir

Bu entegre yaklaşım, zehirli bitkilerin riskini minimize ederken, potansiyel terapötik uygulamalarını da araştırma fırsatı sunar.

ENTEGRE BİR YAKLAŞIM: FARMASÖTİK BİLİMLERDE DİJİTAL-BİYOTEKNOLOJİ SİNERJİSİ

Veri Akışı ve Karar Destek Sistemi

Sabit yağ drogları, zehirli bitkiler ve GDO'lar için ortak bir dijital-biyoteknolojik platform şu şekilde tasarlanabilir:

Katman 1 - Veri Toplama:

- Mikrodenetleyici tabanlı sensörler (fizikokimyasal parametreler)

- Kromatografik/spektroskopik analiz cihazları (kimyasal kompozisyon)

- Omik platformlar (genomik, transkriptomik, proteomik, metabolomik)

- Klinik ve epidemiyolojik veri tabanları

Katman 2 - Veri İşleme:

- Veri temizleme ve normalizasyon

- Özellik çıkarımı ve boyut azaltma

- İstatistiksel analiz ve trend tespiti

Katman 3 - Yapay Zeka Analizi:

- Makine öğrenmesi modelleri (toksisite tahmini, kalite sınıflandırması)

- Derin öğrenme (spektral veri analizi, görüntü analizi)

- Doğal dil işleme (literatür ve klinik not analizi)

Katman 4 - Kuantum Simülasyon:

- Moleküler etkileşim hesaplamaları

- Metabolik yol modelleme

- Protein katlanma tahmini

Katman 5 - Karar Destek:

- Risk skorlama

- Otomatik raporlama

- Düzenleyici uyum kontrolü

- Öneriler ve uyarılar

Katman 6 - Eylem:

- Otomatik üretim kontrolü

- İzlenebilirlik ve etiketleme

- Halk sağlığı müdahalesi

- AR-GE yönlendirmesi

Moleküler Biyoteknolojinin Rolü

Moleküler biyoteknoloji, mikro düzeyde etkiyi görmeyi sağlar:

- DNA/RNA Analizi: PCR, qPCR, sekans ile genetik kompozisyon ve GDO tespiti

- Protein Analizi: Western blot, ELISA ile alerjen veya toksin tespiti

- Enzim Aktivite Testleri: Yağ asidi sentez enzimleri, detoksifikasyon enzimleri

Bu veriler, yapay zeka ile entegre edilerek, genetik varyasyonun kimyasal kompozisyon ve toksisiteye etkisi modellenebilir.

Mikrobiyal Biyoteknolojinin Katkısı

Biyosensör bakteriler ve mayalar, hızlı ve düşük maliyetli toksisite tarama sağlar:

- Toksik Madde Tespiti: Ames testi (mutajenite), umu testi (DNA hasarı)

- Metabolik Mühendislik: Spesifik sabit yağ asitlerinin mikrobiyal üretimi

- Biyoremediasyon: Toksik bitkisel ekstraktların mikrobiyal degradasyonu

Mikrodenetleyiciler, biyosensör sinyallerini sürekli izleyerek, gerçek zamanlı toksisite değerlendirmesi yapabilir.

Hücre Kültürü ve Doku Mühendisliğinin Önemi

İnsan kaynaklı hücre ve organoid modelleri, hayvan deneylerinin alternatifidir:

- Çoklu Organ Chip: Karaciğer, böbrek, kalp hücrelerini içeren mikroakışkan sistemler, sistemik toksisite değerlendirir

- 3D Cilt Modelleri: Sabit yağların dermal güvenliği test edilir

- Bağırsak Organoidleri: GDO proteinlerinin sindirim ve emilimi simüle edilir

Bu sistemlerden elde edilen veriler, yapay zeka ile analiz edilerek, insan toksisitesi daha doğru tahmin edilir.

Bitki Biyoteknolojisinin Geleceği

Bitki biyoteknolojisi, hem terapötik potansiyeli artırır hem de riskleri minimize eder:

- Yüksek Değerli Bileşiklerin Üretimi: Doku kültürü ile artemisin in, taksan gibi pahalı ilaçların üretimi

- Toksik Bileşiklerin Azaltılması: Gen susturma (RNAi) ile, zehirli alkaloitlerin üretimi baskılanabilir

- Optimize GDO'lar: CRISPR/Cas9 ile hassas gen düzenleme, amaç dışı etkileri minimize eder

Mikrodenetleyiciler, biyoreaktörlerde bitki hücre kültürü koşullarını (pH, sıcaklık, besin) sürekli optimize eder.

Örnek Entegre Uygulama: Akıllı Farmakognozi Laboratuvarı

Geleceğin farmakognozi laboratuvarı şu özelliklere sahip olabilir:

1. Otomatik Drog Tanıma: Görüntü analizi (makroskopi, mikroskopi) + yapay zeka

2. Hızlı Kimyasal Profilleme: Taşınabilir spektrometre + mikrodenetleyici + bulut analizi

3. Gerçek Zamanlı Toksisite Tarama: Biyosensör bakteriler + hücre kültürü + mikrodenetleyici

4. GDO Tespiti: CRISPR-Cas biosensör + mikrodenetleyici

5. Yapay Zeka Risk Değerlendirmesi: Tüm veriler entegre edilerek, risk skoru ve öneriler

6. Blockchain Sertifikasyon: İzlenebilir, güvenilir kalite sertifikası

7. Kuantum Simülasyon Desteği: Karmaşık moleküler etkileşimler için

Bu laboratuvar, hem araştırma hem de düzenleyici amaçlar için hız, doğruluk ve şeffaflık sağlar.

SONUÇ VE GELECEĞİN PERSPEKTİFİ

Farmakognozi, sabit yağ drogları, zehirli bitkiler üzerinden incelendiğinde, geleneksel bilgi ile modern teknolojinin entegrasyonunun gücü ortaya çıkmaktadır. Mikrodenetleyiciler, veri analizi, yapay zeka ve kuantum bilgisayarlar, dijital teknolojiler olarak; moleküler biyoteknoloji, mikrobiyal sistemler, hücre kültürü ve bitki biyoteknolojisi ise biyolojik araçlar olarak, bu entegrasyonun temel taşlarıdır. Sabit yağ droglarında, kalite kontrolü gerçek zamanlı, otomatik ve şeffaf hale gelmekte; tağşiş ve kontaminasyon hızla tespit edilebilmekte; yeni terapötik yağlar tasarlanabilmektedir. Zehirli bitkilerde, toksisite değerlendirmesi hayvan deneylerinden in vitro ve in silico yöntemlere kaymakta; erken uyarı sistemleri zehirlenmeleri önlemekte; mekanizma temelli antidot geliştirme mümkün olmaktadır. GDO'larda, güvenlik değerlendirmesi daha kapsamlı ve bilimsel temelli hale gelmekte; izlenebilirlik ve şeffaflık artmaktadır.

Gelecekte, bu teknolojilerin daha da entegre olması beklenmektedir:

- Kuantum bilgisayarlar: Moleküler simülasyonlarda devrim

- Sentetik biyoloji: Spesifik terapötik bileşikleri üreten tasarlanmış organizmalar

- Nanobot teknolojisi: İn vivo gerçek zamanlı toksisite izleme

- Dijital ikizler: Bitki veya hastanın dijital replikası üzerinde simülasyon ve optimizasyon

Ancak, bu teknolojik gelişmeler, etik, yasal ve sosyal boyutlar göz ardı edilmeden ilerlemelidir. Bilim insanları, düzenleyiciler, endüstri ve toplum, bu yolculukta iş birliği içinde olmalıdır. Farmakognozinin geleceği, geçmişin bilgeliği ile geleceğin teknolojisinin uyumlu birleşiminde yatmaktadır. Sabit yağ drogları, zehirli bitkiler ve GDO'lar, bu yolculuğun önemli durak noktalarıdır. Dijital ve biyoteknolojik araçlar, bize bu yolculukta rehberlik edecek güçlü fenerlerdir.

## Bitkisel Tıbbi Ürünlerde Standardizasyon, Üretim ve Modern Teknolojik Yaklaşımlar

Bitkiler, insanlık tarihinin başlangıcından bu yana sağlık sorunlarının tedavisinde kullanılan en temel doğal kaynaklardır. İnsanlar yüzyıllar boyunca içgüdüsel gözlemler, hayvan davranışlarının takibi ve deneme-yanılma yöntemleriyle hangi bitkilerin zehirli, hangilerinin gıda, hangilerinin ise tedavi edici olduğunu öğrenmiş ve bu bilgileri kuşaktan kuşağa aktarmıştır. Dünya üzerinde yaklaşık 450.000 bitki türünün bulunduğu ve yeni türlerin keşfedilmeye devam ettiği göz önüne alındığında,

bu zenginliğin modern tıp için sunduğu potansiyel oldukça büyüktür. Türkiye, üç fitocoğrafik bölgenin kesişim noktasında yer alması, iklim farklılıkları, topografik ve jeolojik çeşitlilik, değişen yükseklik farklılıkları ve farklı habitatları barındırması nedeniyle bitki zenginliği açısından dünyada ılıman iklim kuşağındaki ülkelerin başında gelmektedir. Ülkemizde yaklaşık üçte biri endemik olmak üzere 12.500 civarında bitki taksonu yetişmekte olup, bu sayı Avrupa kıta florasındaki toplam takson sayısına denk gelmektedir. Bu floristik çeşitlilik ve yüksek endemizm oranı, ülkemizin en değerli doğal varlıklarından birini oluşturmaktadır. Geleneksel bilgilerle başlayan bu yolculuk, günümüzde bilimsel metodoloji ve modern teknolojilerle birleşerek "fitofarmakoterapi" olarak adlandırılan çağdaş bir tedavi yaklaşımına dönüşmüştür. Bu yaklaşım, hastalıklardan korunmak ve tedaviyi desteklemek amacıyla tıbbi bitkilerin standardize edilmiş farmasötik dozaj formlarını kullanır. Dünya Sağlık Örgütü (WHO) raporlarına göre, gelişmekte olan ülkelerde yaşayan nüfusun %80'i temel sağlık ihtiyaçları için bitkisel kökenli geleneksel ilaçlara ihtiyaç duymaktadır. Son yıllarda Batı toplumlarında da tıbbi bitkilere olan ilgi artmış, morfin, galantamin ve vinkristin gibi önemli etken maddelerin bitkisel kaynaklardan elde edilmesi bu ilgiyi daha da güçlendirmiştir.

Bitkisel Tıbbi Ürünlerin Tanımı ve Sınıflandırılması

Terminoloji ve Kavramsal Çerçeve

Bitkisel tıbbi ürün, hastalıkları tedavi etmek veya hastalıklardan korunmak amacıyla hazırlanmış, etkin madde olarak yalnızca bir veya birden fazla bitkisel drogu, bitkisel preparatı ya da bunların karışımlarını standardize halde içeren, günümüz ilaç teknolojisinin kurallarına göre hazırlanmış, etiketlenmiş tıbbi ürünlerdir. Avrupa Farmakopesi'nde benzer şekilde, etkin maddeleri bir veya daha fazla bitkisel drog veya preparattan oluşan, uygun farmasötik formda ve belirli dozda hazırlanmış ağızdan kullanılan tıbbi ürünler olarak tanımlanmaktadır. Bu noktada bazı temel kavramların açıklığa kavuşturulması gerekmektedir:

Bitkisel Drog: Taze veya kurutulmuş halde kullanılan bitki kısımlarıdır (yaprak, çiçek, kök, meyve vb.).

Bitkisel Preparat: Bitkisel drogların çeşitli işlemlerden (ekstraksiyon, distilasyon, ekspresyon, fraksiyonlama vb.) geçirilmesiyle elde edilen ürünlerdir. Bunlar ekstreler, tentürler, esansiyel yağlar, sıkılmış usareler veya bitkisel drog tozları şeklinde olabilir.

Standardizasyon: Tıbbi bitkisel ürünlerin doz-cevap ilişkisi, etkinin devamlılığı ve güvenliliği için gerekli olan, bitkisel drog içindeki aktif bileşen veya bileşenler üzerinden tıbbi bitkisel ekstrenin ayarlanması işlemidir.

Küresel Düzenleyici Çerçeve

Bitkisel tıbbi ürünlerin düzenlenmesi ülkeden ülkeye önemli farklılıklar göstermektedir. Bu durum hem bilimsel hem de ticari açıdan çeşitli zorluklar yaratmaktadır.

Avrupa Birliği: AB ülkelerinde bitkisel ürünler bitkisel ilaç olarak değerlendirilmekte, kalite, etkililik ve güvenlilik kriterlerine bağlı kalmakta ve eczanelerde reçeteli veya reçetesiz preparatlar olarak satılmaktadır. Avrupa İlaç Ajansı (EMA) bu konuda

kapsamlı kılavuzlar yayımlamıştır.

Amerika Birleşik Devletleri: ABD'de birçok bitkisel ürün marketlerde satılmakta ve takviye edici gıda kategorisinde değerlendirilmektedir. DSHEA (Dietary Supplement Health and Education Act) yasasına göre, bu ürünler gıdalar içerisinde özel bir kategoride yer alır ve ilaç olarak kabul edilmez. Üreticilerin FDA'den ön onay alması gerekmemekte, ancak ürünlerin kalitesi ve güvenliğinden üreticiler sorumlu tutulmaktadır.

Türkiye: Ülkemizde bitkisel ürünlerin değerlendirilmesi T.C. Sağlık Bakanlığı ve T.C. Tarım ve Orman Bakanlığı arasında paylaşılmıştır. 6 Ekim 2010 tarihinde yayımlanan "Geleneksel Bitkisel Tıbbi Ürünler Yönetmeliği" ile insan sağlığını koruyucu ve tedavi edici etkileri olan, geleneksel kullanıma sahip tıbbi bitkilerden hazırlanan bitkisel tıbbi ürünlerin ruhsatlandırılması Türkiye İlaç ve Tıbbi Cihaz Kurumu'na (TİTCK) verilmiştir. Takviye edici gıdalar ise Tarım ve Orman Bakanlığı'nın sorumluluğundadır.

Standardizasyonun Önemi ve Temel Prensipleri

Standardizasyon Neden Kritiktir?

Bitkisel materyallerin doğası gereği değişken kimyasal içeriğe sahip olması, standardizasyonu kaçınılmaz kılmaktadır. Bitkinin yetiştiği coğrafi konum, iklim koşulları, hasat zamanı, kullanılan kısım, hasat sonrası işlemler, kurutma ve depolama şartları gibi faktörler etkin madde miktarını ve kalitesini doğrudan etkilemektedir.

Standardizasyon olmaksızın:

- Tekrarlanabilir terapötik etki sağlanamaz

- Doz-cevap ilişkisi belirlenemez

- Klinik çalışmalar güvenilir sonuçlar vermez

- Güvenlilik profili tam olarak oluşturulamaz

- Parti içi ve partiler arası tutarlılık sağlanamaz

Standardizasyon Yaklaşımları

Standardizasyon farklı düzeylerde gerçekleştirilebilir:

Aktif Prensip Üzerinden Standardizasyon: Etkiden sorumlu bileşik veya bileşikler belirlenmiş ise, standardizasyon bu moleküller üzerinden yapılır. Örneğin, Silybum marianum ekstrelerinin %80 silimarin içerecek şekilde standardize edilmesi.

Marker Bileşik Üzerinden Standardizasyon: Etkiden sorumlu bileşiğin tam olarak tanımlanamadığı durumlarda, bitkide yüksek miktarda bulunan ve analizi kolay olan majör bir bileşik marker olarak seçilir. Örneğin, Ginkgo biloba ekstresinin flavonoit ve terpen laktonları üzerinden standardize edilmesi.

Toplam Ekstre Standardizasyonu: Bazı durumlarda sinerjik etki gösterebilen çoklu

bileşenler nedeniyle toplam ekstre üzerinden standardizasyon yapılır. Bu yaklaşımda, ekstraksiyon oranı (Drug-Extract Ratio, DER) kritik önem taşır.

İyi Tarım Uygulamaları (GAP) ve Hammadde Kalitesi

GAP Prensipleri

İyi Tarım Uygulamaları, tarladan ilaca giden yolun ilk ve en kritik adımıdır. T.C. Tarım ve Orman Bakanlığı'nın 07.12.2010 tarih ve 27778 sayılı Resmi Gazete'de yayımlanan İyi Tarım Uygulamalarına İlişkin Yönetmeliği bu konuda temel düzenleyici çerçeveyi oluşturmaktadır.

GAP kapsamında değerlendirilmesi gereken temel ölçütler:

Bitki Seçimi ve Islahı:

- Bilimsel olarak tanımlanmış doğru tür seçimi (binominal adlandırma)

- Yüksek etkin madde içeriği için ıslah edilmiş çeşitlerin geliştirilmesi

- Kemotip karakterizasyonu

Ekolojik Şartlar:

- Bitkinin optimal gelişimi için uygun toprak özellikleri

- İklim koşullarının değerlendirilmesi

- Rakım ve mikroklima etkilerinin belirlenmesi

Yetiştirme Uygulamaları:

- Tohumun veya fidelerin kalitesi

- Sulama ve gübreleme programları

- Entegre zararlı yönetimi

- Organik veya konvansiyonel üretim kararı

Hasat Zamanı ve Yöntemi:

- Fizyolojik olgunluk döneminin belirlenmesi

- Etkin madde içeriğinin maksimum olduğu fenolojik dönemin tespiti

- Hasat saati (gün içi varyasyon)

- Hasat yöntemi ve kullanılacak ekipman

Hasat Sonrası İşlemler:

- Uygun kurutma yöntemleri (gölgede, güneşte, fırında)

- Kurutma sıcaklığı ve süresinin optimizasyonu

- Depolama koşulları (sıcaklık, nem, ışık)

- Ambalajlama materyali seçimi

Bitkisel Drog Dokümantasyonu

GAP kapsamında üretilen bitkisel droglar için kapsamlı bir dokümantasyon sistemi gereklidir. Bu dokümantasyon aşağıdaki bilgileri içermelidir:

1. Botanik Tanımlama:

  - Bitkinin ikili adlandırma sistemine göre bilimsel adı

  - Uygun olduğunda kemotip bilgisi

  - Sinonim adlar

2. Kaynak ve Köken:

  - Menşei ülke veya bölge

  - Yetiştirme şekli (kültür, doğadan toplama)

  - Toplama zamanı ve prosedürleri

  - Radyoaktif kontaminasyon analizleri

3. Kullanılan Kısımlar:

  - Hangi organ veya organların kullanıldığı

  - Taze veya kuru kullanım

  - Kurutma durumunda uygulanan yöntem

4. Kalite Kontrol Verileri:

  - Morfolojik ve anatomik inceleme

  - Terapötik aktiviteye sahip bileşenlere yönelik tanıma testleri

  - Farmakope analiz sonuçları (pestisit, ağır metal, mikrobiyolojik kontaminasyon)

Üretim Süreçleri ve İyi İmalat Uygulamaları (GMP)

GMP Prensipleri

Bitkisel tıbbi ürünlerin konvansiyonel ilaçlar gibi kalite, etkililik ve güvenlilik şartlarını sağlaması ve İyi Üretim Uygulamaları (Good Manufacturing Practices - GMP) kurallarına göre üretilmesi gerekmektedir. GMP, ilaç üretiminde kalitenin garanti altına alınması için tasarlanmış bir sistem bütünüdür.

Üretim Bölümü Organizasyonu

Personel ve Erişim Kontrolü:

- Üretimden sorumlu personel haricinde üretim bölümüne giriş yasaklanmalıdır

- Tüm personel, görevleri için yeterli eğitime sahip olmalıdır

- Hijyen kuralları ve giyim kodları belirlenmelidir

Süreç Kontrolü ve Dokümantasyon:

- Teslim alma, örnekleme, depolama, etiketleme, tartım/hazırlama, işleme, ambalajlama ve dağıtım gibi tüm işlemler belirlenmiş kurallara göre uygulanmalı

- Her işlem adım adım kaydedilmeli

- Batch kayıtları eksiksiz tutulmalı

- Sapma yönetimi sistemi oluşturulmalı

Hammadde ve Ara Ürün Kontrolü:

- Fabrikaya gelen tüm materyaller kontrol edilmeli

- Uygun koşullarda muhafaza edilmeli

- Farklı bölgelerden alınan ara ürünlerin alımı hammadde kontrolü gibi değerlendirilmeli

- Stok yönetimi ve FEFO (First Expired, First Out) sistemi uygulanmalı

Kontaminasyon Önleme:

- Üretim sürecinin her evresinde materyaller kontaminasyondan korunmalı

- Çapraz bulaşma riskleri minimize edilmeli

- Temizlik ve sanitasyon prosedürleri tanımlanmalı

Tesisler ve Ekipmanlar

Saklama Alanları:

Bitkisel hammaddeler için özel olarak tasarlanmış saklama alanları gereklidir:

- Böcek, kemirgen ve diğer hayvanların girişini önleyecek önlemler

- İyi havalandırma sistemleri

- Serbest hava dolaşımına izin veren yerleşim düzeni

- Toz oluşumu kontrolü için özel temizlik prosedürleri

- Işık, nem ve sıcaklık koruması sağlayan özel koşullar

Üretim Alanı:

- Toz oluşumunun yoğun olduğu işlemler için ayrılmış özel tesisler

- HVAC (Heating, Ventilation, Air Conditioning) sistemleri

- Basınç kademelerinin uygun tasarımı

- Yeterli alan ve ergonomik çalışma koşulları

Ekipman Gereksinimleri:

- Ekstraksiyon çözücüsü ile geçimli materyaller

- İstenmeyen madde salımını önleyen tasarım

- Kolay temizlenebilir ve validasyona uygun yapı

- Kalibre edilmiş ölçüm sistemleri

- Düzenli bakım programları

Ekstraksiyon ve Preparat Üretimi

Bitkisel preparatların üretiminde kullanılan yöntemler son derece kritiktir ve proses parametrelerinin sıkı kontrolü gerektirir:

Ekstraksiyon Parametreleri:

- Çözücü seçimi (su, etanol, metanol, aseton vb.)

- Ekstraksiyon sıcaklığı ve süresi

- Bitki:çözücü oranı

- Karıştırma hızı ve yöntemi

- Ekstraksiyon sayısı

Konsantrasyon ve Kurutma:

- Vakum altında konsantrasyon

- Püskürtmeli kurutma (spray drying)

- Dondurarak kurutma (freeze drying)

- Sıcaklık kontrolü ve etkin madde stabilitesi

Kalite Güvencesi ve Analitik Kontroller

Kalite Güvence Sistemi

Kalite güvencesi, ürün veya hizmetin kalite gerekliliklerini karşılamada yeterli güveni sağlayacak planlı ve sistematik faaliyetler bütünüdür. Firma bünyesinde şu sistemlerin kurulması gerekmektedir:

- Kalite yönetim sistemi (QMS)

- Doküman yönetimi

- Sapma kontrol sistemi

- Değişiklik kontrol sistemi

- CAPA (Corrective and Preventive Actions)

- İç ve dış denetim programları

- Bitmiş ürün serbest bırakma prosedürleri

Analitik Yöntemler ve Farmakope Monografları

Bitkisel drogların kalite kontrolü için farmakope monografları temel referans kaynağıdır. Türkiye'de Türk Farmakopesi 2017 kullanılmaktadır. Bir bitkisel drog monografı tipik olarak şu bölümlerden oluşur:

Tanıma Testleri:

A. Makroskobik Özellikler: Drogun renk, şekil, koku, tat gibi gözle görülebilir özellikleri tanımlanır.

B. Mikroskobik Özellikler: Histolojik yapı, karakteristik hücreler, kristaller, tüyler vb. mikroskobik özellikler açıklanır. Toz drog için anatomik çizimler de monografta yer alır.

C. Kromatografik Tanımlama:

- İnce Tabaka Kromatografisi (TLC/HPTLC)

- Referans maddelerle karşılaştırma

- Rf değerleri ve renk reaksiyonları

- Kromatogram zonlarının değerlendirilmesi

Saflık Testleri:

- Yabancı Madde: Bitkisel drog içindeki farklı bitki parçaları veya organik/inorganik kirlilikler

- Su Miktarı: Karl Fischer titrasyonu veya kurutmada kayıp yöntemi

- Total Kül: Organik ve inorganik materyalin toplam yanma artığı (genellikle <%10)

- Asitte Çözünmeyen Kül: Toprak kontaminasyonunun göstergesi (genellikle <%2)

- Ekstre Edilen Miktar: Belirli çözücü ile ekstrakte olan madde miktarı

- Pestisit Kalıntıları: GC-MS veya LC-MS/MS ile analiz

- Ağır Metaller: ICP-MS ile Pb, Cd, Hg, As analizi

- Mikrobiyolojik Kontaminasyon: Total aerobik mikroorganizma, küf, maya, patojenler

Miktar Tayini:

Modern analitik yöntemler etkin maddelerin kantitatif tayini için kullanılır:

- HPLC (High Performance Liquid Chromatography): Polar ve orta polar bileşikler için

- GC (Gas Chromatography): Uçucu yağlar ve terpen türevleri için

- UPLC-MS/MS: Yüksek hassasiyet gereken analizler için

- Spektrofotometri: Flavonoit, fenol, antosiyanin gibi grupların total tayini için

Kontaminasyon ve Güvenlilik

Bitkisel ürünlerde kontaminasyon riski çeşitli kaynaklardan gelebilir:

Pestisit Kontaminasyonu: Tarımsal üretim sırasında kullanılan kimyasalların kalıntıları. Farmakopelerde kabul edilebilir maksimum limit değerleri belirlenmiştir.

Ağır Metal Kontaminasyonu: Topraktan, sudan veya havadan gelen kurşun, kadmiyum, cıva, arsenik gibi toksik metaller. Özellikle kök ve rizom droglarında daha yüksek risk vardır.

Mikrobiyolojik Kontaminasyon: Bakteriler, küfler, mayalar ve mikotoksinler. Total aerobik mikroorganizma sayısı, Escherichia coli, Salmonella, Staphylococcus aureus gibi patojenler kontrol edilmelidir.

Radyoaktif Kontaminasyon: Özellikle Çernobil kazası sonrası Avrupa'dan toplanan bitkiler için risk oluşturabilir.

Tağşiş: Bilinçli veya bilinçsiz olarak farklı bitki türlerinin karıştırılması veya sentetik bileşiklerin eklenmesi. DNA barkodlama ve metabolomik analizler tağşiş tespitinde kullanılmaktadır.

Bitkisel Tıbbi Ürün Formülasyonu ve Dozaj Şekilleri

Formülasyon Öncesi Çalışmalar

Bir dozaj formuna karar verebilmek için yapılan çalışmalar kritik öneme sahiptir:

Preformülasyon Testleri:

- Çözünürlük profili (farklı pH'larda, farklı çözücülerde)

- Partisyon katsayısı (lipofilik/hidrofilik karakter)

- Çözünme hızı

- Termal stabilite

- Polimorfizm

- Geçimlilik çalışmaları (eksipiyenlerle)

- Akış ve basım özellikleri

Dozaj Şekli Seçimi

Dozaj formu seçiminde dikkate alınması gereken faktörler:

1. Etkin maddenin fizikokimyasal özellikleri

2. Hastalığın özellikleri ve tedavi hedefleri

3. Hedef hasta grubu (yaş, yutma güçlüğü vb.)

4. Etki başlangıç hızı gereksinimleri

5. Etki süresi beklentileri

6. Hasta ve hekim tercihi

7. Üretim kolaylığı ve maliyet

Tercih Edilen Dozaj Formları

Katı Dozaj Formları:

Tabletler:

- Standardizasyonu en kolay form

- Uzun süreli stabilite

- Konsantre etkin madde taşıma

- Kırılmış tablet riskine karşı film kaplama

- Kontrollü salım sistemleri ile modifikasyon imkanı

Sert Jelatin/Selülozik Kapsüller:

- Hazırlanması kolay

- Tat ve koku maskeleme avantajı

- Nem çekme eğilimi olan droglar için uygun

- Küme dansitesi düşük ekstreler için granülasyon gerekebilir

Yumuşak Kapsüller:

- Yağda çözünen etkin maddeler için

- Biyoyararlanımı artırma potansiyeli

- Sıvı ve yarı-katı dolgular

Sıvı Dozaj Formları:

Çözeltiler:

- Tam çözünen bitkisel preparatlar için

- Hızlı etki başlangıcı

- Doz ayarlama kolaylığı

- Çocuklar ve yutma güçlüğü çekenler için uygun

- Kontaminasyon riski nedeniyle koruyucu içermelidir

Süspansiyonlar:

- Yüksek doz gerektiren durumlar

- Çözünürlüğü düşük etkin maddeler

- Stabilitenin izlenmesi kritiktir

Şuruplar:

- Tat maskeleme için tatlandırıcılar içerir

- Çocuk dozaj formları için tercih edilir

- Antimikrobiyal koruyucular gerektirebilir

Modern İlaç Taşıyıcı Sistemler

Fitofarmasötik alanındaki teknolojik gelişmeler, yeni nesil ilaç taşıyıcı sistemlerin kullanımını mümkün kılmıştır:

Nanoteknolojik Sistemler:

- Lipozomlar: Fosfolipit çift tabakalarından oluşan veziküller, hidrofilik ve lipofilik bileşikleri taşıyabilir

- Fitozomlar: Fosfolipit-bitkisel bileşik kompleksleri, biyoyararlanımı artırır

- Nanopartiküller: Polimerik veya lipid bazlı, kontrollü salım sağlar

- Mikroemülsiyonlar: Termodinamik olarak stabil sistemler, geçirgenliği artırır

- Katı Lipid Nanopartiküller (SLN): Biouyumlu, kontrollü salım profili

Bu sistemlerin avantajları:

- Biyoyararlanımın artırılması

- Hedeflenmiş ilaç salımı

- Etkin madde stabilitesinin korunması

- Yan etkilerin azaltılması

- Doz sıklığının düşürülmesi

Ruhsatlandırma Süreçleri ve Düzenleyici Gereklilikler

Türkiye'de Ruhsatlandırma

Türkiye İlaç ve Tıbbi Cihaz Kurumu (TİTCK), bitkisel tıbbi ürünleri iki farklı kategoride değerlendirmektedir:

1. Bitkisel İlaçlar

Preparat içindeki bitkilerin etkinliği, güvenliliği ve geleneksel kullanımı bibliyografik çalışmalarla desteklenemiyorsa, ürün "bitkisel ilaç" olarak değerlendirilir ve Beşeri Tıbbi Ürünler Ruhsatlandırma Yönetmeliği kapsamında ruhsatlandırılır.

Bu durumda gerekli olan veriler:

- Pre-klinik çalışmalar (farmakoloji, toksikoloji, farmakokinetik)

- Faz I, II, III klinik çalışma sonuçları

- Tam OTD (Ortak Teknik Doküman) dosyası (5 modül)

2. Geleneksel Bitkisel Tıbbi Ürünler (GBTÜ)

Tıbbi ürün içindeki bitkiler 15 yıl AB ülkelerinde ve 30 yıl dünya genelinde geleneksel kullanıma sahipse ve bibliyografik veriler mevcutsa, basitleştirilmiş başvuru yapılabilir.

GBTÜ kriterleri:

- Reçete takibi gerektirmeyen minör endikasyonlar

- Oral, haricen veya inhalasyon yoluyla kullanım

- Spesifik doz ve pozoloji

- Hekimin teşhisi veya tedavi takibi olmaksızın kullanılabilir olması

GBTÜ için gerekli olmayan veriler:

- Pre-klinik çalışmalar

- Klinik çalışmalar (ancak TİTCK talep ederse sunulmalı)

Ortak Teknik Doküman (OTD/CTD) Yapısı

Ruhsat başvuruları uluslararası standartlarda hazırlanmış OTD formatında sunulmalıdır:

Modül 1 - İdari Bilgiler:

- Başvuru formu

- Firma bilgileri

- Kısa Ürün Bilgisi (KÜB)

- Kullanma Talimatı (KT)

- Ambalaj ve etiket örnekleri

- Uzman CV'leri

Modül 2 - Özet Bilgiler:

- Kalite veri özetleri

- Uzman raporları (kalite, pre-klinik, klinik)

- Geleneksel kullanım belgelendirmesi (GBTÜ için)

- Risk yönetim planı

Modül 3 - Kalite Verileri:

- Etkin madde bilgileri (bitkisel drog/preparat)

- İmalat ve kontrol yöntemleri

- Karakterizasyon verileri

- Stabiliteverileri

- Bitmiş ürün formülasyonu

- Farmakope uygunluk verileri

- Referans standartlar

- Kap-kapakveri validasyonları

Modül 4 - Pre-Klinik Çalışmalar (Bitkisel ilaçlar için):

- Farmakolojik çalışmalar

- Farmakokinetikveri ADME çalışmaları

- Toksikoloji (akut, sub-akut, kronik, genotoksisite, kanserojenite, üreme toksisitesi)

Modül 5 - Klinik Çalışmalar (Bitkisel ilaçlar için):

- Faz I, II, III çalışma raporları

- Klinik farmakoloji

- Etkinlik verileri

- Güvenlilik verileri

- Post-marketing deneyimler

Klinik Araştırma Fazları

Bitkisel ilaçların piyasaya sürülmeden önce geçmesi gereken klinik araştırma süreçleri:

Faz I (20-100 sağlıklı gönüllü):

- İlk insan uygulaması

- Güvenlilik ve tolere edilebilirlik

- Farmakokinetik profil

- Doz-artış çalışmaları

- Maksimum tolere edilebilir doz (MTD)

- Süre: 1-2 yıl

Faz II (100-300 hasta):

- Hedef hasta grubunda etkinlik değerlendirmesi

- Doz-cevap ilişkisi

- Kısa süreli güvenlilik

- Optimal tedavi dozu belirlenmesi

- Süre: 2-3 yıl

Faz III (1000-3000 hasta):

- Geniş hasta populasyonunda etkinlik kanıtı

- Uzun süreli güvenlilik

- Standart tedavi ile karşılaştırma

- Alt grup analizleri

- Ruhsat başvurusu için temel veri

- Süre: 3-5 yıl

Faz IV (Post-marketing):

- Ruhsat sonrası sürveyans

- Nadir yan etkilerin tespiti

- Uzun dönem güvenlilik

- Yeni endikasyon araştırmaları

- Farklı hasta populasyonlarında değerlendirme

İyi Klinik Uygulamalar (GCP)

Klinik araştırmalar, Helsinki Bildirgesi prensipleri ve İyi Klinik Uygulamalar (Good Clinical Practice - GCP) standartlarına uygun olarak yürütülmelidir. Temel prensipler:

- Katılımcı hakları ve güvenliği önceliklidir

- Bilgilendirilmiş onam süreci

- Etik kurul onayı

- Randomizasyon ve körleme (uygun olduğunda)

- Veri bütünlüğü ve şeffaflık

- Araştırıcı yeterliliği

- Monitörizasyon ve denetim

- Advers olay raporlama

Farmakovijilans ve Post-Marketing Sürveyans

Farmakovijilans Sisteminin Önemi

Ruhsat alımı, bir ilacın güvenlilik profilinin tam olarak anlaşıldığı anlamına gelmez. Geniş populasyonlarda, uzun süreli kullanımda ve farklı koşullarda ortaya çıkabilecek yan etkiler, ilaç-ilaç etkileşimleri ve diğer güvenlilik sorunları ancak piyasaya sürüldükten sonra tespit edilebilir.

Farmakovijilans sisteminin amaçları:

- Bilinmeyen advers reaksiyonların tespiti

- Bilinen advers reaksiyonların sıklık ve şiddetinin izlenmesi

- Risk faktörlerinin belirlenmesi

- İlaç-ilaç, besin-ilaç etkileşimlerinin saptanması

- Yanlış kullanım ve hataların önlenmesi

- Güvenlilik bilgilerinin sağlık profesyonellerine ve hastalara aktarılması

Bitkisel Ürünlerde Farmakovijilans Zorlukları

Bitkisel tıbbi ürünler için farmakovijilans bazı özgün zorluklar içerir:

Karmaşık Kimyasal Kompozisyon: Yüzlerce bileşik içeren bitkisel preparatlarda, hangi bileşenin yan etkiden sorumlu olduğunu belirlemek güçtür.

Batch-to-Batch Varyasyon: Standardizasyon çabalarına rağmen partiler arasında farklılıklar olabilir ve bu yan etki profilini etkileyebilir.

Etkileşim Potansiyeli: Çoklu bileşen içeriği, farmakokinetik etkileşim riskini artırır. Özellikle sitokrom P450 enzim sistemleri üzerindeki etkiler kritiktir.

Yetersiz Raporlama: Sağlık profesyonelleri ve hastalar bitkisel ürünleri "doğal ve zararsız" olarak algılayabilir ve yan etkileri raporlamayabilir.

Tağşiş ve Kontaminasyon: Piyasadaki kalitesiz ürünler, gerçek bitkisel tıbbi ürünlerin itibarını zedeleyebilir.

TİTCK Farmakovijilans Sistemi

TİTCK Farmakovijilans ve Kontrollü Tabi Maddeler Dairesi Başkanlığı, GBTÜ'ler dahil tüm tıbbi ürünler için advers etki bildirimlerini toplamakta ve değerlendirmektedir.

Ruhsat sahiplerinin sorumlulukları:

- Periyodik Güvenlilik Güncellemesi Raporları (PSUR)

- Ciddi ve beklenmeyen advers reaksiyonların hızlı bildirimi

- Sinyal değerlendirmesi

- Gerektiğinde Risk Yönetim Planı güncellemeleri

- Ürün bilgisi revizyonları

Klinik Uygulamalar: Seçilmiş Bitkisel Tıbbi Ürün Örnekleri

Burada, uluslararası ve Türkiye pazarında yer alan, klinik çalışmalarla desteklenmiş bitkisel tıbbi ürünlere örnekler verilecektir.

1. Cimicifuga racemosa (Black Cohosh)

Botanik Bilgi: Ranunculaceae familyasından, Kuzey Amerika kökenli çok yıllık bitki.

Kullanılan Kısım: Kök ve rizomları

Standardizasyon: Triterpenik glikozitler (sikloartan türevleri) üzerinden

Etkin Bileşenler: Triterpenik saponinler (actein, 23-epi-26-deoxyactein), izoflavonlar, fenolik asitler

Preparatlar:

- Remifemin® (EU, US): 20 mg kök-rizom ekstraktı/tablet, 1-2 tablet/gün

- Klimadynon® Film tablet (40 mg/gün)

Klinik Çalışmalar:

Menopozal semptomların giderilmesinde kullanılmaktadır. 2-6 ay süren klinik

çalışmalarda, günlük 40 mg kök-rizom ekstresi alan kadınlarda:

- Ateş basması sıklığında azalma

- Uykusuzluk şikayetlerinde iyileşme

- Depresif semptomlarında düzelme

- Kupperman Menopause Index skorlarında anlamlı düşüş

Bir çalışmada, 0.6 mg östrojen ile kombine kullanımda sinerjistik etki gözlenmiştir.

Güvenlilik: Genel olarak iyi tolere edilmektedir. 100 hastanın yaklaşık 7'sinde hafif gastrointestinal şikayetler bildirilmiştir. Meme kanseri hastalarında kontrendike olmasına rağmen, bazı çalışmalarda zararlı etkiye rastlanmamış ve hatta hormonal yan etkilerin giderilmesinde faydalı olabileceği önerilmiştir.

Etki Mekanizması: Tam olarak aydınlatılamamış olmakla birlikte, serotonerjik, dopaminerjik ve GABA-erjik sistemler üzerinde etkileri olduğu düşünülmektedir. Östrojenik etki göstermediği modern çalışmalarla kanıtlanmıştır.

2. Cynara scolymus (Enginar)

Botanik Bilgi: Asteraceae familyasından Akdeniz bölgesi kökenli çok yıllık bitki.

Kullanılan Kısım: Yaprakları

Standardizasyon: Kafeoilkinik asit türevleri (özellikle sinarin) üzerinden

Etkin Bileşenler: Sinarin (1,5-dikafeoilkinik asit), klorojenik asit, kafeik asit, sinaropikrin (sesküterpen lakton), flavonoitler

Preparatlar:

- Hepar-SL®forte (EU): 320 mg kuru ekstraktı/kapsül, DER 3.8-5.5:1

- Valverde Artischocke (EU): 450 mg kuru ekstraktı/tablet, DER 25-35:1

- Artichaut Arkogelules: 200 mg ekstre/kapsül (Türkiye)

Klinik Çalışmalar:

Koleretik ve Hepatoprotektif Etki: 6 kapsül (1.92 g) günlük doz ile intraduodenal uygulamada safra akışında artış gösterilmiştir.

Hipolipidemik Etki: 131 hasta üzerinde yürütülen randomize, plasebo-kontrollü çalışmada, 6 hafta boyunca günde 2 kez 900 mg ekstre alan grupta:

- Total kolesterolde %18.5 azalma

- LDL-kolesterolde %22.9 azalma

- LDL/HDL oranında %20.2 düşüş

Dispeptik Semptomlar: İrritabl bağırsak sendromu ve fonksiyonel dispepsi hastalarında bulantı, şişkinlik, karın ağrısı gibi semptomlarda iyileşme.

Güvenlilik: Genel olarak güvenlidir. 553 kullanıcıdan %1.3'ünde gaz, şişkinlik ve hafif mide rahatsızlığı bildirilmiştir. Safra kesesi taşı olan hastalarda dikkatli kullanılmalıdır.

Etki Mekanizması: Koleretik etki safra asidi sentezini artırır, bu da kolesterol metabolizmasını hızlandırır. Antioksidan ve hepatoprotektif etkiler, flavonoitler ve fenokler asitler üzerinden gerçekleşir.

3. Echinacea purpurea ve E. pallida (Ekinezya)

Botanik Bilgi: Asteraceae familyasından Kuzey Amerika kökenli çok yıllık otlar.

Kullanılan Kısım: E. purpurea için toprak üstü kısımları ve kökleri; E. pallida için kökleri

Standardizasyon: Fenolik bileşikler (ekkinakozit, sikorik asit) ve polisakkaritler üzerinden

Etkin Bileşenler:

- Kafeik asit türevleri (ekkinakozit, sikorik asit, klorojenik asit)

- Alkamidler

- Polisakkaritler

- Glikoproteinler

- Uçucu yağlar

Preparatlar:

- Echinagard® (EU): E. purpurea toprak üstü usaresinin etanol ekstresi, 24-40 damla × 3/gün

- Echinaforce®: E. purpurea ekstresi, 2 tablet × 3/gün

- EchinaGuard® (US): Standardize ekstre

Klinik Çalışmalar:

Tedavi Edici Etki: 118 hasta ile yapılan çalışmada, soğuk algınlığı semptomlarının ilk 24 saatinde tedaviye başlayan grupta:

- Semptom süresinde ortalama 1.4 gün kısalma

- Semptom şiddetinde azalma

Profilaktik Etki: Çeşitli çalışmalar çelişkili sonuçlar vermiştir. Meta-analizler, profilaktik kullanımının düşük-orta etkinlikte olabileceğini, ancak tedavi edici kullanımın daha belirgin fayda sağladığını göstermiştir.

Güvenlilik: Asteraceae ailesine alerjisi olanlarda kontrendikedir. Nadir alerjik

reaksiyonlar (döküntü, kaşıntı, anjiyoödem), gastrointestinal rahatsızlıklar bildirilmiştir.

Etki Mekanizması: İmmünomodülatör etki, makrofaj aktivitesinin artırılması, sitokin üretiminin modülasyonu, NK hücre aktivitesinin uyarılması üzerinden gerçekleşir.

4. Ginkgo biloba (Mabet Ağacı)

Botanik Bilgi: Ginkgoaceae familyasından, "yaşayan fosil" olarak bilinen, Çin kökenli ağaç.

Kullanılan Kısım: Yaprakları

Standardizasyon: %22-24 flavonoit glikozitleri ve %5-7 terpenlaktonları üzerinden, ginkgolik asit <5 ppm

Etkin Bileşenler:

- Flavonoit glikozitleri (kuersetin, kemferol, izoramnetin türevleri)

- Terpenlaktonlar (ginkgolit A, B, C, bilobalit)

- Proantosiyanidinler

Preparatlar:

- Tebokan® Special: 80 mg veya 120 mg standardize ekstre/tablet

- Serebil® 40 mg, Serebil Special® 80 mg

- Ginkoba®, Ginkold® (US)

- Tebonin® forte 120 mg

Standart doz: 120-240 mg/gün, genellikle 2-3 bölünmüş dozda, minimum 6-8 hafta kullanım.

Klinik Çalışmalar:

Demans ve Kognitif Bozukluk: 395 Alzheimer veya vasküler demans hastası ile yapılan çalışmada, 240 mg/gün EGb761 ekstresinin 22 hafta kullanımı:

- SKT (Syndrom-Kurztest) skorlarında iyileşme

- ADAS-Cog (Alzheimer's Disease Assessment Scale-Cognitive) skorlarında düzelme

- Günlük yaşam aktivitelerinde iyileşme

Institute for Quality and Efficiency in Health Care (IQWiG) 2008 raporuna göre, Alzheimer tedavisinde 240 mg/gün dozun yararlı olduğu, 120 mg/gün dozun ise yetersiz kaldığı bildirilmiştir.

Periferik Arter Hastalığı: İntermittan klodikasyonda yürüme mesafesinde artış.

Vertigo ve Tinnitus: Bazı çalışmalarda fayda gösterilmiş, ancak sonuçlar tutarlı

değildir.

Güvenlilik: Genel olarak iyi tolere edilir. Minör yan etkiler: baş ağrısı, gastrointestinal rahatsızlıklar. Antikoagülan kullanan hastalarda dikkatli kullanılmalıdır (kanama riski teorik olarak artabilir).

Etki Mekanizması:

- Nöroprotektif etki (oksidatif stres azaltımı)

- Vazodilatasyon ve mikrosirkülasyon iyileşmesi

- Nörotransmitter modülasyonu

- Beta-amiloid agreasyonunun inhibisyonu

- Mitokondriyal fonksiyon iyileştirmesi

5. Hedera helix (Duvar Sarmaşığı)

Botanik Bilgi: Araliaceae familyasından Avrupa ve Batı Asya kökenli sürekli yeşil tırmanıcı.

Kullanılan Kısım: Yaprakları

Standardizasyon: Triterpenik saponinler (hederakozit C, α-hederin) üzerinden

Etkin Bileşenler:

- Triterpenik saponinler (%3-6)

- Flavonoitler

- Fenolik asitler

- Poliinler

Preparatlar:

- Prospan® Şurup: 0.7 g kuru ekstre/5 mL (DER 5-7.5:1)

- Bronchipret® Şurup

- Helidera® 35 mg/35 mL

Klinik Çalışmalar:

Bronşiyal Astım: 26 astımlı çocukta (5-11 yaş), 3 gün süreyle oral sıvı preparat + 7 gün süpotuvar uygulaması:

- Solunum yolu obstrüksiyonunda oral formda %31, süpotuvar formda %23 azalma

- FEV1 değerlerinde iyileşme

Akut Bronşit: 113 çocuk hasta (6-15 yaş) üzerinde 20 günlük tedavi:

- Öksürük şiddetinde azalma

- Balgam çıkarmada kolaylaşma

- Optimal günlük doz: 6 × 2.5 mL olarak belirlenmiştir

Güvenlilik: Nadiren bulantı, kusma, diyare gibi gastrointestinal yan etkiler. Alerjik kontakt dermatit riski mevcuttur (taze yaprakta daha yüksek).

Etki Mekanizması:

- Ekspektoran etki: Mukus sekresyonunun artırılması ve viskozitenin azaltılması

- Bronkospazmolitik etki: β2-reseptör agonisti benzeri etki

- α-hederin'in surfaktan üretimini artırması

6. Hypericum perforatum (Sarı Kantaron)

Botanik Bilgi: Hypericaceae familyasından Avrupa, Asya ve Kuzey Afrika kökenli çok yıllık ot.

Kullanılan Kısım: Çiçekli toprak üstü kısımları

Standardizasyon: Hiperisin ve/veya hiperforin üzerinden

Etkin Bileşenler:

- Naftodiantronlar (hiperisin, pseudohiperisin)

- Floroglusinoller (hiperforin, adhiperforin)

- Flavonoitler (rutin, hiperiozit, kuersetin)

- Biflavonlar

- Ksantonlar

- Fenolik asitler

Preparatlar:

- Neuroplant® (WS 5572): %0.14 total hiperisin, %5 hiperforin, 300 mg × 3/gün

- Kira® (LI 160): %0.3 hiperisin, %3-6 hiperforin, 300 mg × 3/gün

- Procalmil® (Türkiye)

Klinik Çalışmalar:

Hafif-Orta Depresyon: Çok sayıda randomize kontrollü çalışma ve meta-analizler:

- HAM-D (Hamilton Depression Rating Scale) skorlarında plaseboya göre anlamlı düşüş

- Bazı çalışmalarda SSRI'lar kadar etkili

- 900 mg/gün standardize ekstre, 4-6 hafta tedavi önerisi

138 hasta ile yapılan çalışmada, WS 5572 (900 mg/gün, 6 hafta):

- DSM-IV ve HAM-D skorlarında belirgin düşüş

- Önceki düşük hiperforin içeren formülasyon (%0.5) plasebodan farksız, yeni formülasyon (%5 hiperforin) etkili

Güvenlilik: Genel olarak iyi tolere edilir. Önemli yan etkiler ve etkileşimler:

- Fotosensibilite (yüksek dozlarda, açık tenli kişilerde)

- Serotonin sendromu riski (SSRI'larla kombinasyon)

- Sitokrom P450 indüksiyonu → birçok ilacın etkinliğini azaltabilir (oral kontraseptifler, varfarin, digoksin, antiretrovirallar, immünosüpresanlar)

Etki Mekanizması: Kompleks ve multimodal:

- Serotonin, noradrenalin, dopamin re-uptake inhibisyonu

- GABA ve glutamat reseptör modülasyonu

- Monoaminoksidaz inhibisyonu (zayıf)

- Sigma reseptör afinitesi

7. Pelargonium sidoides (Afrika Sardunyası)

Botanik Bilgi: Geraniaceae familyasından Güney Afrika kökenli çok yıllık ot.

Kullanılan Kısım: Kurutulmuş kökleri

Standardizasyon: Total polifenol içeriği ve kumarinler üzerinden

Etkin Bileşenler:

- Kumarinler (umkalin, 6,8-dihidroksi-5,7-dimetoksi-kumarin)

- Fenolikler ve polifenollerasyonlar (gallik asit, gallokateşin)

- Proantosiyanidinler

Preparatlar:

- Umca® (Türkiye): 80 g EPs®7630/100 mL oral solüsyon

- Umckaloabo® (EU)

- Kaloba® (EU)

Klinik Çalışmalar:

Akut Bronşit: 1024 çocuk (>12 yaş) ile yapılan çalışmada, 7 gün tedavi:

- Bronşit şiddeti skorunda (BSS) anlamlı azalma

- İyileşme süresi kısalması

- Antibiyotik kullanım ihtiyacında azalma

Tonsilofarenjit: 6-10 yaş arası çocuklarda 4 günlük tedavi:

- Tonsilit semptom skorunda EPs®7630 grubunda 10.3'ten 3.3'e düşüş

- Plasebo grubunda 9.7'den 7.2'ye düşüş

- Fark istatistiksel olarak anlamlı

Sinüzit: 361 akut maksillar sinüzit hastası, 21 gün tedavi:

- %46.1'inde tam iyileşme

- %21.4'ünde belirgin iyileşme

Güvenlilik: İyi tolere edilir. En sık yan etkiler gastrointestinal (mide ağrısı, bulantı, %1-2). Çok nadir hepatotoksisite raporları (nedensellik tartışmalı).

Etki Mekanizması:

- Antimikrobiyal etki (bakteriler, virüsler)

- İmmünomodülatör etki

- Silyoretinal bazaltlar üzerinden

- İnterferon ve TNF-α üretiminde artış

8. Silybum marianum (Meryem Dikeni)

Botanik Bilgi: Asteraceae familyasından Akdeniz bölgesi kökenli iki yıllık veya tek yıllık dikenli ot.

Kullanılan Kısım: Meyveleri (yanlışlıkla "tohum" olarak da adlandırılır)

Standardizasyon: Silimarin içeriği (genellikle %70-80)

Etkin Bileşenler:

- Flavonolignanlar (silimarin kompleksi): silibin (izomerler silybin A, silybin B), isosilybin, silikristin, silidiyanin

Preparatlar:

- Legalon®forte: 140 mg silimarin/kapsül, 3 × 1/gün

- Legalon® 70 mg

- Carsil® 22.5 mg, Carsil® 90 mg (Türkiye)

Tipik doz: 420-600 mg silimarin/gün, 3 bölünmüş dozda.

Klinik Çalışmalar:

Alkol İlişkili Karaciğer Hastalığı: 36 hasta, 6 ay tedavi (3 × 140 mg):

- Serum bilirubin, AST, ALT düzeylerinde anlamlı düşüş

- Histolojik iyileşme göstergeleri

59 alkol kullanım geçmişi olan hasta, 15 ay tedavi:

- Gamma-glutamil transferaz (GGT) aktivitesinde belirgin azalma

- Alkol tüketim arzusunda azalma

- Karaciğer fonksiyon testlerinde iyileşme

Toksik Karaciğer Hasarı: Toluen, ksilen gibi organik çözücülere maruz kalan 49 işçi, 1 ay tedavi:

- AST ve ALT enzimlerinde belirgin düşüş

- Platelet sayısında artış

Non-alkolik Yağlı Karaciğer Hastalığı (NAFLD): Bazı çalışmalarda karaciğer enzimlerinde iyileşme gösterilmiş, ancak histolojik iyileşme için kanıtlar sınırlıdır.

Hepatit C: Kombine tedavilerde destek olarak kullanımı araştırılmaktadır.

Güvenlilik: Çok iyi tolere edilir. Nadir hafif laksatif etki veya alerjik reaksiyonlar bildirilmiştir.

Etki Mekanizması:

- Hepatosit membran stabilizasyonu

- Antioksidan ve serbest radikal süpürücü etki

- Protein sentezini stimülasyon (karaciğer rejenerasyonu)

- RNA polimerazi uyarımı

- Lipid peroksidasyonunun inhibisyonu

- Hepatotoksik maddelerin hepatosit içine girişinin engellenmesi

9. Vaccinium myrtillus (Yabanmersini)

Botanik Bilgi: Ericaceae familyasından Kuzey yarım küre kökenli çalımsı.

Kullanılan Kısım: Meyveleri

Standardizasyon: Antosiyaninler (antosiyanozidles) üzerinden, genellikle %25

Etkin Bileşenler:

- Antosiyaninler (delfinidin, sianidin, petunidin, peonidin, malvidin glikozitleri)

- Flavonoitler

- Tanenler

- Organik asitler

Preparatlar:

- Tegens® (EU): %25 antosiyaninler, 160 mg × 2/gün

- Myrtocyan®

- MirtoSelect™

Klinik Çalışmalar:

Diyabetik Retinopati: 36 hasta, 1 ay tedavi (2 × 160 mg):

- 10-13 hastada retinal anormalliklerde iyileşme

- 40 hasta ile 1 yıllık çalışmada, %50'sinde retinal lezyonlar ve ödemlerde düzelme

Varikoz Venler: 60 hasta, 1 ay tedavi:

- Semptomlarda iyileşme (ağrı, ödem, ağırlık hissi)

Primer Dismenore: 30 kadın hasta, menstruasyon dönemi boyunca 2 × 160 mg:

- Ağrı şiddetinde anlamlı azalma

Gece Görüşü: 40 sağlıklı gönüllü, 240 mg tek doz:

- Pupil refleksinde iyileşme

- Karanlığa adaptasyon süresinde kısalma

Yaşa Bağlı Katarakt: FAR-1 formülasyonu (180 mg antosiyanin + vitamin E), 4 ay:

- Katarakt progresyonunda yavaşlama

- Lens opasitesinde kısmi iyileşme

Güvenlilik: Oldukça güvenlidir. 94 kullanıcıdan sadece birkaçında hafif gastrointestinal rahatsızlıklar bildirilmiştir.

Etki Mekanizması:

- Güçlü antioksidan etki

- Mikrovasküler permeabilite azaltımı

- Kollajen stabilizasyonu

- Retinal rodopsin rejenerasyonunun hızlandırılması

- Vasküler endotel koruma

- Platelet agregasyonunun inhibisyonu

10. Valeriana officinalis (Kediotu)

Botanik Bilgi: Caprifoliaceae (eski sınıflandırmada Valerianaceae) familyasından Avrupa ve Asya kökenli çok yıllık ot.

Kullanılan Kısım: Kök ve rizomları

Standardizasyon: Valepotriatlar ve/veya valerenik asit üzerinden

Etkin Bileşenler:

- İridoit esterleri (valepotriatlar: valtrat, izovaltrat)

- Seskiterpen karboksilik asitler (valerenik asit, asetoksivlaerenik asit)

- Alkaloitler (aktinidin, valeranin)

- Uçucu yağlar

Preparatlar:

- Valdispert®: 135 mg standardize ekstre/tablet, 1-3 tablet/gün

- Baldrian-Dispert®

- Valeriane® kapsül: 350 mg kök tozu (Türkiye)

Klinik Çalışmalar:

Uykusuzluk: 14 yaşlı hasta ile yapılan çalışmada:

- Tek doz kullanımda uykuya geçişte belirgin etki yok

- 1 hafta sürekli kullanımda uyku kalitesinde iyileşme

- Uyku latansında kısalma

- Gece uyanma sıklığında azalma

Uyku Mimarisi: Polisomnografik çalışmalarda:

- REM uykusunda değişiklik yok

- Derin uyku (slow-wave sleep) süresinde artış

- Gece uyanma sayısında azalma

Anksiyete: Bazı çalışmalarda hafif anksiyolitik etki gösterilmiş, ancak sonuçlar tutarsızdır.

Güvenlilik: Çok güvenli profil. Sabah yorgunluğu (hangover etkisi) genellikle görülmez. Çok nadir baş ağrısı veya gastrointestinal rahatsızlık.

Etki Mekanizması:

- GABA-A reseptör modülasyonu

- GABA yıkımının inhibisyonu

- Adenozin reseptör etkileşimi

- Serotonin (5-HT5A) reseptör afinitesi

11. Vitex agnus-castus (Hayıt)

Botanik Bilgi: Lamiaceae familyasından Akdeniz ve Orta Asya kökenli çalı.

Kullanılan Kısım: Meyveleri

Standardizasyon: Genellikle ekstre oranı (DER) ve agnuzit içeriği üzerinden

Etkin Bileşenler:

- İridoit glikozitler (agnuzit, aucubin)

- Diterpenler (rotundifuran, viteksilikarpin)

- Flavonoitler (kastisin, pendulinetin)

- Uçucu yağlar

Preparatlar:

- Agnucaston®: 4 mg kuru ekstre/film kaplı tablet (DER 7-11:1), 1 tablet/gün

- Mastodynon®: 30 damla veya 1 tablet × 2/gün

- Agnolyt®: 3.5-4.2 mg ekstre/kapsül

Klinik Çalışmalar:

Mastalji (Meme Ağrısı): 104 kadın, 3 menstrual siklus:

- Meme ağrısı yoğunluğunda anlamlı azalma

- Dokunma hassasiyetinde azalma

- Günlük yaşam kalitesinde iyileşme

İnfertilite (Luteal Faz Yetmezliği): 66 infertilite hastası, 3 ay tedavi:

- Prolaktin düzeylerinde düşüş

- Luteal faz uzunluğunda artış

- Hamilelik oranlarında artış

Premenstrual Sendrom (PMS): 105 kadın, 3 menstrual siklus:

- PMS skorlarında (özellikle irritabilite, ruh hali değişiklikleri, baş ağrısı, meme hassasiyeti) belirgin iyileşme

- PMDD (Premenstrual Dysphoric Disorder) hastalarında da etkinlik

Güvenlilik: Genel olarak iyi tolere edilir. Nadir yan etkiler: bulantı, baş ağrısı, gastrointestinal rahatsızlık, akne, alerjik cilt reaksiyonları.

Etki Mekanizması:

- Dopaminerjik etki (D2 reseptör agonisti)

- Prolaktin salınımının inhibisyonu

- Luteinize edici hormon (LH) ve folikül stimüle edici hormon (FSH) dengesinin düzenlenmesi

- Östrojen-progesteron dengesinin normalize edilmesi

12. Zingiber officinale (Zencefil)

Botanik Bilgi: Zingiberaceae familyasından tropik Asya kökenli çok yıllık otsu bitki.

Kullanılan Kısım: Kök ve rizomları

Standardizasyon: Gingerol ve/veya şogaol içeriği üzerinden

Etkin Bileşenler:

- Gingeroller ([6]-, [8]-, [10]-gingerol)

- Şogaoller ([6]-, [8]-, [10]-şogaol) - kurutma ve depolama sırasında gingerollerden oluşur

- Zingeron

- Uçucu yağlar (zingiberen, β-bisabolen, α-kurkumen)

Preparatlar:

- Zintona®: 250 mg zencefil tozu/kapsül

- Ginger® 250 mg kapsül (Türkiye)

Klinik Çalışmalar:

Hareket Hastalığı: 1475 gönüllü, deniz yolculuğu:

- Seyahatten 2 saat önce 500 mg + 4 saat sonra 500 mg

- Diğer antiemetiklerle (sinnarizin, dimenhidrinat, skopolamin) eşdeğer etkinlik

- Sedasyon yan etkisi yok

Gebelik Bulantısı (Hyperemesis Gravidarum): 27 hamile kadın, 4 × 250 mg/gün:

- Bulantı skorlarında plaseboya göre anlamlı azalma

- Kusma sıklığında azalma

- Güvenlilik profili iyi

Postoperatif Bulantı-Kusma: 60 jinekolojik cerrahi hastası:

- Zencefil grubunda bulantı insidansı %21

- Metoklopramid grubunda %27

- Plasebo grubunda %41

- Etkinlik metoklopramide benzer

Osteoartrit: Bazı çalışmalarda diz ağrısında ve fonksiyonel kapasitede iyileşme, ancak sonuçlar tutarsızdır.

Güvenlilik: Genel olarak güvenlidir. Yüksek dozlarda (>5 g/gün) mide irritasyonu yapabilir. Antikoagülan kullanan hastalarda teorik etkileşim riski.

Etki Mekanizması:

- 5-HT3 reseptör antagonizması

- Gastrik motilite düzenlenmesi

- COX ve LOX inhibisyonu (antiinflamatuvar)

- Substans P modülasyonu

Modern Teknolojilerin Bitkisel İlaç Geliştirmedeki Rolü

Veri Analizi ve İstatistiksel Yaklaşımlar

Bitkisel tıbbi ürünlerin geliştirilmesi ve standardizasyonunda veri analizi kritik öneme sahiptir. Klasik istatistiksel yöntemler ve modern veri bilimi teknikleri, çeşitli aşamalarda uygulanabilir:

Kimyasal İçerik ve Etkin Madde Analizi

Kullanılan Veri Türleri:

- HPLC, GC, UPLC-MS kromatogramları

- Etkin bileşen konsantrasyonları

- Batch-to-batch (partiden partiye) varyasyon verileri

- Zamana bağlı degradasyon profilleri

Uygulanabilir Analizler:

1. Tanımlayıcı İstatistikler:

  - Ortalama, medyan, standart sapma, varyasyon katsayısı (CV%)

  - Box-plot analizleri ile aykırı değer (outlier) tespiti

  - Histogram ve dağılım analizleri

2. Karşılaştırmalı Analizler:

  - ANOVA (Analysis of Variance) → Farklı hasat zamanları, coğrafi bölgeler, yıllar arası karşılaştırma

  - t-testi → İki grup karşılaştırması (örn. organik vs. konvansiyonel üretim)

  - Non-parametrik testler (Mann-Whitney U, Kruskal-Wallis) → Normal dağılmayan veriler için

3. Kalite Kontrol Grafikleri:

  - Shewhart kontrol grafikleri → Üretim sürecinin kontrolde olup olmadığını izleme

  - CUSUM (Cumulative Sum) grafikleri → Küçük kaymaları tespit etme

  - EWMA (Exponentially Weighted Moving Average) → Trendlerin erken tespiti

4. Çok Değişkenli Analizler:

  - PCA (Principal Component Analysis) → Kemotip ayırımı, tağşiş tespiti, veri boyut azaltma

  - Cluster Analysis → Benzer örneklerin gruplandırılması

  - Discriminant Analysis → Farklı türlerin/çeşitlerin ayrımı

Çıktılar:

- "Bu ekstre standardizedir" iddiasının sayısal kanıtı

- Farmakope limitlerine uyumun istatistiksel gösterimi

- Sürekli iyileştirme için kritik parametrelerin belirlenmesi

- Kalite spesifikasyonlarının bilimsel temelli oluşturulması

Tarımsal ve Ekolojik Faktörlerin Optimizasyonu

Kullanılabilecek Değişkenler:

- Yetiştirme bölgesi (coğrafi koordinatlar)

- Rakım

- Hasat zamanı (gün, hafta, ay, fenolojik dönem)

- İklim parametreleri (sıcaklık, yağış, nem, güneşlenme süresi)

- Toprak özellikleri (pH, organik madde, besin elementleri)

- Yetiştirme yöntemleri (organik, konvansiyonel, sulama rejimi)

- Kurutma yöntemi ve parametreleri

Analiz Yöntemleri:

1. Regresyon Analizi:

- Çoklu doğrusal regresyon → Etkin madde içeriğini etkileyen faktörlerin belirlenmesi

- Polinom regresyon → Non-lineer ilişkilerin modellenmesi

- Ridge/Lasso regresyon → Çok sayıda değişkenle çalışmada overfitting'in önlenmesi

2. Zaman Serisi Analizi:

- ARIMA modelleri → Hasat yılına göre içerik değişiminin tahmin edilmesi

- Seasonal decomposition → Mevsimsel etkilerin ayrıştırılması

3. DOE (Design of Experiments):

- Faktöriyel tasarımlar → Çok faktörlü optimizasyon

- Response Surface Methodology → Optimal koşulların belirlenmesi

- Fark tabanlı trend analizi → Hasat yılları arasında kalite bandının değişimi, Regresyon ve ARIMA öncesinde veri güvenilirliği ve homojenlik kontrolü

Amaç:

- En yüksek etkin madde içeriğini veren koşulların belirlenmesi

- "En uygun hasat zamanı"nın bilimsel olarak gösterilmesi

- GAP protokollerinin optimize edilmesi

- Maliyet-verimlilik dengesinin kurulması

Örnek Uygulama: Hypericum perforatum için yapılan bir çalışmada, çiçeklenme döneminin farklı aşamalarında (erken çiçeklenme, tam çiçeklenme, geç çiçeklenme) toplanan örneklerin hiperisin ve hiperforin içerikleri karşılaştırılabilir. ANOVA analizi

ile tam çiçeklenme döneminin optimal olduğu gösterilebilir.

Klinik Faz Verilerinin Analizi

Veri Kaynakları:

- Semptom skorları (HAM-D, VAS, WOMAC vb.)

- Plasebo vs. aktif grup karşılaştırmaları

- Laboratuvar parametreleri

- Yan etki sıklıkları ve şiddeti

- Hasta memnuniyeti skorları

Analiz Yöntemleri:

1. Hipotez Testleri:

  - Student's t-test / Mann-Whitney U → İki grup karşılaştırması

  - Paired t-test / Wilcoxon signed-rank → Tedavi öncesi-sonrası karşılaştırma

  - Chi-square / Fisher's exact test → Kategorik verilerde fark testi

2. Survival Analysis:

  - Kaplan-Meier → Tedaviye yanıt süresi, semptomsuz süre analizi

  - Cox regression → Risk faktörlerinin belirlenmesi

3. Etki Büyüklüğü Hesaplamaları:

  - Cohen's d → Klinik anlamlılığın değerlendirilmesi

  - Number Needed to Treat (NNT) → Tedavi etkinliğinin pratik göstergesi

4. Meta-Analiz:

  - Fixed/Random effects models → Birden fazla çalışmanın birleştirilmesi

  - Forest plots → Sonuçların görselleştirilmesi

  - Publication bias assessment (funnel plots) → Yayın yanlılığının değerlendirilmesi

Örnek: Ginkgo biloba için 120 mg vs. 240 mg dozunun Alzheimer hastalarında karşılaştırmalı etkililik analizi yapılabilir. ADAS-Cog skorlarındaki değişim birincil sonuç parametresi olarak alınabilir ve etki büyüklüğü hesaplanabilir.

Farmakovijilans Verilerinin Analizi

Kullanılan Veriler:

- Advers etki bildirimleri (spontan raporlar)

- Kullanım süresi

- Hasta demografisi ve komorbiditeleri

- Eş zamanlı kullanılan ilaçlar

Analiz Yöntemleri:

1. Sinyal Tespit Yöntemleri:

  - Proportional Reporting Ratio (PRR)

  - Reporting Odds Ratio (ROR)

  - Information Component (IC)

  - Empirical Bayes Geometric Mean (EBGM)

2. Time-to-Event Analysis:

  - Advers etkinin ortaya çıkma zamanının analizi

  - Doza bağlı ilişkilerin değerlendirilmesi

3. Veri Madenciliği:

  - Association rule mining → İlaç-yan etki ilişkilerinin keşfi

  - Cluster analysis → Benzer advers etki profillerinin gruplanması

Amaç:

- Erken güvenlilik sinyallerinin yakalanması

- Riskli hasta gruplarının belirlenmesi

- Risk-fayda dengesinin sürekli izlenmesi

Yapay Zeka ve Makine Öğrenmesi Uygulamaları

Modern yapay zeka teknikleri, bitkisel ilaç geliştirme sürecinin çeşitli aşamalarında devrim yaratma potansiyeline sahiptir.

Standardizasyon ve Tağşiş Tespiti

Kullanılabilecek Veriler:

- HPLC/GC/UPLC-MS kromatogramları

- NMR spektrumları

- FTIR/NIR spektrumları

- Kütle spektrometri verileri

- DNA barkod sekansları

Uygun Modeller:

1. Supervised Learning:

- Random Forest: Çok sayıda karar ağacının kombinasyonu, feature importance analizi sunar

- Support Vector Machine (SVM): Yüksek boyutlu verilerde sınıflandırma için güçlü

- Gradient Boosting (XGBoost, LightGBM): Yüksek doğrulukta sınıflandırma

2. Deep Learning:

- Convolutional Neural Networks (CNN): Spektral verilerin 2D görüntü gibi işlenmesi

- Autoencoders: Anomali tespiti, boyut azaltma

- Recurrent Neural Networks (RNN/LSTM): Kromatografik zaman serisi verilerinin analizi

Yapay Zeka Ne Yapar?:

- Orijinal ürün - tağşişli ürün ayrımı (sınıflandırma doğruluğu >95%)

- Batch-to-batch tutarlılık skoru üretimi

- "Bu ürün farmakopeye uyuyor mu?" otomatik tahmini

- Tür tanımlama ve kemotip ayrımı

- Sahte/düşük kaliteli ürünlerin tespiti

Örnek Uygulama: Echinacea ürünlerinde, CNN modeli HPLC kromatogramlarını analiz ederek E. purpurea, E. pallida ve E. angustifolia türlerini %98+ doğrulukla ayırt edebilir ve ayrıca tağşiş yapılıp yapılmadığını tespit edebilir.

Tarımsal ve Ekolojik Optimizasyonda AI

Veri:

- Hasat zamanı (tarih, fenolojik dönem, gün sayısı)

- İklim verileri (sıcaklık min/max/ort, yağış, nem, rüzgar, güneşlenme)

- Toprak parametreleri (pH, EC, N-P-K, organik madde)

- Agronomik uygulamalar (gübreleme, sulama, ilaçlama)

- Etkin madde yüzdeleri (hedef çıktı)

Modeller:

- Gradient Boosting (XGBoost, CatBoost): Tablo verilerinde çok başarılı

- Neural Networks: Kompleks non-lineer ilişkilerin modellenmesi

- Bayesian Optimization: Optimal koşulların aranması

Amaç:

- "En yüksek etkin madde içeriği hangi koşullarda elde edilir?" sorusuna cevap

- Hasat zamanı ve bölge için öneri sistemi

- İklim değişikliğine adaptasyon stratejileri

- Precision agriculture uygulamaları

Örnek: Silybum marianum için bir machine learning modeli, son 10 yılın iklim verileri, toprak analizleri ve silimarin içerikleri ile eğitilebilir. Model, yeni bir bölge için optimal hasat zamanını tahmin edebilir.

Klinik Etkililik ve Yanıt Tahmini

Veri:

- Hasta demografisi (yaş, cinsiyet, BMI)

- Hastalık özellikleri (şiddet, süre, komorbidite)

- Genetik bilgiler (uygunsa)

- Doz ve tedavi süresi

- Klinik skorlar (baseline ve follow-up)

- Yan etki kayıtları

AI Kullanımı:

1. Prediktif Modelleme:

  - Tedaviye yanıt veren / vermeyen hasta sınıflaması

  - Erken dönem yanıt tahmini

  - Optimal doz önerisi (doz-yanıt modellemesi)

2. Kişiselleştirilmiş Fitoterapi (teorik):

  - Hasta özelliklerine göre en uygun bitkisel ilacın seçimi

  - Kombinasyon terapilerinin optimize edilmesi

3. Explainable AI (XAI):

  - SHAP (SHapley Additive exPlanations): Her bir özelliğin tahmine katkısının görselleştirilmesi

- LIME (Local Interpretable Model-agnostic Explanations): Bireysel tahminlerin açıklanması

Modeller:

- Logistic Regression (baseline, interpretable)

- Random Forest (feature importance)

- Gradient Boosting

- Neural Networks (derin öğrenme, büyük veri setlerinde)

Örnek: Hypericum perforatum ile tedavi edilen depresyon hastalarında, baseline HAM-D skoru, yaş, cinsiyet, hastalık süresi ve komorbid anksiyete varlığı kullanılarak tedaviye yanıt tahmin edilebilir. Model, hangi hastaların 6 haftalık tedaviden fayda göreceğini %75+ doğrulukla tahmin edebilir.

Farmakovijilans ve Güvenlilik Sinyalleri

Veri:

- Advers etki bildirimi metinleri (serbest metin)

- Bildirim tarihleri

- Hasta demografisi

- İlaç kullanım süreleri

- Eş zamanlı kullanılan ilaçlar

Yöntemler:

1. Natural Language Processing (NLP):

  - Serbest metin advers etki raporlarının otomatik analizi

  - Entity recognition (ilaç adları, semptomlar, bulgular)

  - Sentiment analysis

  - Topic modeling

2. Anomali Tespiti:

  - Isolation Forest

  - One-Class SVM

  - Autoencoders

3. Zaman Serisi Analizi:

  - LSTM networks → Advers etki trendin tespiti

- Prophet → Mevsimsel etkilerin modellenmesi

Kazanım:

- Erken güvenlilik sinyali tespiti (manuel taramaya göre haftalar-aylar önce)

- Riskli ürün veya hasta profili tespiti

- İlaç-ilaç etkileşimi pattern'lerinin keşfi

- Otomatik alarm sistemleri

Örnek: Ginkgo biloba kullanan ve antikoagülan alan hastaların bildirimlerinde "kanama" ile ilişkili kelimeler NLP ile otomatik tespit edilebilir ve risk skorlaması yapılabilir.

Mikrodenetleyici Tabanlı Sistemler

Mikrodenetleyiciler, "laboratuvar-saha-üretim hattı" entegrasyonunda kritik rol oynayabilir. Arduino, ESP32, Raspberry Pi gibi platformlar, düşük maliyetli, programlanabilir ve çok çeşitli sensörlerle entegre edilebilir sistemlerdir.

GAP Aşamasında Kullanım

İzlenebilecek Parametreler:

- Toprak nemi (kapasitif veya rezistif sensörler)

- Toprak pH (pH elektrodu)

- Toprak elektriksel iletkenlik (EC sensörü)

- Hava sıcaklığı ve nemi (DHT22, BME280)

- Işık şiddeti (LDR, BH1750)

- Atmosferik basınç

- $CO_2$ konsantrasyonu (opsiyonel, MH-Z19)

Donanım Örneği:

Arduino/ESP32 mikrodenetleyici

↓

Sensör modülleri (pH, nem, sıcaklık, ışık)

↓

Veri kaydı → SD kart / Wi-Fi ile cloud

↓

Zaman damgalı, değiştirilemez kayıt

Faydalar:

- Hasat öncesi çevresel verilerin sürekli, otomatik kaydı

- Etkin madde içeriği ile çevresel koşulların ilişkilendirilmesi

- Retrospektif analiz için güvenilir veri kaynağı

- GAP sertifikasyonu için objektif kanıt

- IoT (Internet of Things) entegrasyonu ile uzaktan izleme

Örnek Senaryo: Lavandula angustifolia tarlasında yerleştirilen mikrodenetleyici sistemi, çiçeklenme dönemindeki sıcaklık ve nem değerlerini her 15 dakikada bir kaydeder. Hasat sonrası yapılan uçucu yağ analizinde linalol ve linalil asetat yüzdeleri bu verilerle korelasyona tabi tutulur ve optimal hasat koşulları belirlenir.

GMP ve Üretim Süreçlerinde Mikrodenetleyici

İzlenebilecek Süreç Parametreleri:

- Ekstraksiyon sıcaklığı (termokupl, PT100)

- Ekstraksiyon süresi (RTC - Real Time Clock)

- Çözücü oranı (akış sensörleri)

- Karıştırma hızı (RPM sensörleri)

- Basınç (basınç transdüserleri)

- Kurutma sıcaklığı ve süresi

Uygulama:

1. PID Kontrollü Sistemler:

   - Ekstraksiyon sıcaklığının hassas kontrolü

   - Setpoint'ten sapmalar otomatik düzeltilir

   - Oransal-İntegral-Türevsel kontrol algoritması

2. Gerçek Zamanlı Alarm Sistemleri:

   - Kritik parametrelerin tanımlı aralıkların dışına çıkması durumunda uyarı

   - E-posta, SMS veya dashboard bildirimleri

3. Batch Kayıtları:

   - Her üretim partisi için otomatik log dosyaları

   - 21 CFR Part 11 uyumlu (elektronik kayıt ve imza standardı)

- Traceability (izlenebilirlik) için kritik

Örnek: Hedera helix yaprak ekstraksiyonunda, mikrodenetleyici sistemi sıcaklığı 60±2°C'de PID kontrolü ile tutar, toplam ekstraksiyon süresini kaydeder ve süreç sonunda otomatik rapor oluştur.

Kalite Kontrol Ön Aşamasında Kullanım

Ölçülebilecek Parametreler:

- Nem tayini (hassas terazi + ısıtma sistemi)

- Renk analizi (RGB sensör, TCS3200 veya kamera modülü)

- Ağırlık kontrolü (load cell)

- Paketleme bütünlüğü (basınç sensörleri, vakum testleri)

- Partikül boyutu (görüntü işleme ile)

Avantajlar:

- Hızlı, non-destructive ön kontroller

- Kalite kontrol laboratuvarının iş yükünün azaltılması

- Real-time quality assurance

- Düşük maliyet

Kuantum Hesaplama: Gelecek Perspektifi

Kuantum bilgisayarlar, klasik bilgisayarların çözemeyeceği karmaşıklıktaki problemleri çözme potansiyeline sahiptir. Fitoterapi alanında henüz teorik düzeyde olmakla birlikte, gelecekte devrim yaratabilecek uygulamalar:

Moleküler Etkileşim Modellemesi

Problem:

Bitkisel tıbbi ürünlerde sıkça karşılaşılan durum:

- Birden fazla bitkinin kombinasyonu

- Her biri onlarca-yüzlerce bileşik içeren karmaşık karışımlar

- Birden fazla doz kombinasyonu

- Çoklu hedef reseptör/enzim etkileşimleri

Bu kombinatoryal karmaşıklık, klasik bilgisayarlar için NP-hard problemler yaratır.

Kuantum Çözümü:

1. Kuantum Simülasyonlar:

- Moleküllerin kuantum mekaniği düzeyinde modellenmesi

- Protein-ligand etkileşimlerinin hassas hesaplanması

- Bağlanma enerjilerinin yüksek doğrulukla tahmini

2. Optimizasyon Algoritmaları:

- Quantum Annealing: Karmaşık optimizasyon problemlerinin çözümü (D-Wave sistemleri)

- QAOA (Quantum Approximate Optimization Algorithm): Kombinatoryal optimizasyon

- VQE (Variational Quantum Eigensolver): Moleküler enerji seviyelerinin hesaplanması

Potansiyel Uygulamalar:

Sinerjistik Kombinasyonların Keşfi:

- Hangi bitki kombinasyonlarının en iyi sinerjik etki gösterdiğinin belirlenmesi

- Optimal doz oranlarının hesaplanması

- Çoklu hedef terapötik stratejilerin tasarlanması

İlaç-İlaç Etkileşim Tahmini:

- Bitkisel bileşiklerin sitokrom P450 enzimleri ile etkileşiminin modellenmesi

- Konvansiyonel ilaçlarla olası etkileşimlerin öngörülmesi

- Güvenli kombinasyon terapilerinin tasarlanması

Örnek Senaryo: Hypericum perforatum'daki hiperforin ve Ginkgo biloba'daki bilobalit moleküllerinin, serotonin reseptörleri (5-HT1A, 5-HT2A) ve dopamin reseptörleri (D2) ile etkileşimlerinin kuantum simülasyonu yapılabilir. Bu, optimal kombinasyon oranının belirlenmesinde kullanılabilir.

Kuantum Makine Öğrenmesi

Quantum Machine Learning (QML):

Klasik makine öğrenmesi algoritmalarının kuantum versiyonları, çok daha hızlı eğitim ve daha yüksek doğruluk sunabilir.

Uygulamalar:

- Quantum Neural Networks: Spektral verilerin analizi

- Quantum Support Vector Machines: Yüksek boyutlu sınıflandırma problemleri

- Quantum Principal Component Analysis: Büyük veri setlerinde boyut azaltma

Potansiyel Fayda:

- Metabolomik verilerin (LC-MS, GC-MS) çok daha hızlı analizi

- Binlerce bileşikli karmaşık ekstrelerin karakterizasyonu

- Klinik yanıt tahmin modellerinin doğruluğunun artırılması

Biyoteknoloji ve Bitkisel İlaç Geliştirme

Biyoteknoloji, bitkisel tıbbi ürünlerin kaynağını, standardizasyonunu, etkinliğini ve güvenliliğini doğrudan etkileyen kritik bir alandır.

Bitki Doku Kültürü ve Hücre Süspansiyon Kültürleri

Prensip: Bitki hücrelerinin veya dokularının in vitro koşullarda çoğaltılması ve sekonder metabolit üretiminin optimize edilmesi.

Avantajlar:

- Genetik olarak identik (klonal) bitki üretimi

- Yıl boyu kesintisiz üretim (mevsim bağımsızlığı)

- Kontrollü koşullarda standardize biyokütle

- Nadir/endemik türlerin korunması

- Doğal habitatlar üzerindeki baskının azaltılması

- GAP sorunlarının büyük ölçüde eliminasyonu

Örnek Uygulamalar:

1. Taxus brevifolia (Pasifik Porsuk Ağacı):

  - Paklitaksel (Taxol®) anti-kanser bileşiğinin üretimi

  - Hücre kültürü ile sürdürülebilir üretim

  - Ağaç kabuğu kullanımı yerine biyoreaktörlerde üretim

2. Catharanthus roseus (Pembe Pervane Çiçeği):

  - Vinblastin ve vinkristin (lösemi ilaçları)

  - Hairy root kültürleri ile yüksek verim

3. Panax ginseng (Ginseng):

  - Ginsenositlerin hücre süspansiyon kültürlerinde üretimi

  - Adventif kök kültürleri

Metabolit Üretimini Artırma Stratejileri:

- Elicitation: Biyotik (mikroorganizma ekstreleri) veya abiyotik (ağır metaller, UV ışık) stres faktörleri ile metabolit üretiminin uyarılması

- Precursor feeding: Biyosentez yoluna öncü maddelerin eklenmesi

- Genetik mühendisliği: Biyosentez yolundaki anahtar enzimlerin overekspresyonu

Hairy Root (Saçaklı Kök) Kültürleri

Prensip: Agrobacterium rhizogenes bakterisi ile transforme edilmiş köklerin hızlı büyümesi ve yüksek sekonder metabolit üretimidir.

Özellikler:

- Çok hızlı büyüme (kök hücre kültürlerinden 10-20 kat hızlı)

- Hormonsuz besiyerinde büyüme

- Genetik stabilite

- Kök dokusuna özgü metabolitlerin yüksek düzeyde üretimi

Başarılı Uygulamalar:

- Hyoscyamus muticus: Tropan alkaloidleri (hiposiamin, skopolamin)

- Atropa belladonna: Atropin üretimi

- Datura metel: Scopolamine

- Panax ginseng: Ginsenosit üretimi

Biyoreaktör Teknolojisi:

Modern biyoreaktörler (stirred tank, airlift, wave) ile hairy root kültürlerinin büyük ölçekli üretimi mümkündür. GMP standartlarına uygun üretim için kritik öneme sahiptir.

Metabolomik Yaklaşımlar

Metabolomik: Bir organizmadaki tüm küçük moleküllerin (metabolitlerin) kapsamlı analizidir.

Fitoterapi'de Önemi:

- Tek bileşen yerine "metabolik parmak izi" yaklaşımı

- Sinerjik etkiden sorumlu bileşik gruplarının belirlenmesi

- Kalite kontrolde çoklu marker kullanımı

- Tağşiş ve kontaminasyon tespitinde hassasiyet

Kullanılan Teknikler:

1. Untargeted Metabolomics:

- LC-MS (QTOF, Orbitrap)

- GC-MS

- NMR spektroskopisi

- Tüm metabolitlerin taranması, bilinmeyen bileşiklerin keşfi

2. Targeted Metabolomics:

- LC-MS/MS (triple quadrupole)

- Belirli metabolit gruplarının kantitatif analizi

- Yüksek hassasiyet ve tekrarlanabilirlik

Veri Analizi:

- Multivariate data analysis (PCA, PLS-DA, OPLS-DA)

- Pathway analysis (KEGG, MetaCyc)

- Biomarker discovery

Örnek: Echinacea purpurea'nın metabolomik profili, farklı hasat zamanlarında LC-MS ile analiz edilir. PCA analizi ile çiçeklenme döneminin fenolik bileşikler ve alkamidler açısından optimal olduğu gösterilir.

Genomik ve DNA Barkodlama

DNA Barkodlama: Bitki türlerinin DNA sekans bilgisi üzerinden tanımlanması sistemidir.

Standart Barcode Bölgeleri:

- rbcL (ribulose-bisphosphate carboxylase large chain)

- matK (maturase K)

- ITS (Internal Transcribed Spacer)

- psbA-trnH intergenic spacer

Uygulamalar:

1. Tür Doğrulama: Etiket üzerinde belirtilen tür ile gerçek içeriğin eşleşmesi

2. Tağşiş Tespiti: Farklı bitki türlerinin karıştırılmasının tespiti

3. Farmakope Standartları: Bazı farmakopelerde DNA barkodlama zorunlu hale gelmektedir

Next Generation Sequencing (NGS):

Modern DNA dizileme teknolojileri ile karmaşık bitkisel karışımların bile içeriği belirlenebilir.

Örnek: Echinacea ürünlerinde DNA barkodlama ile yapılan bir çalışmada, piyasadaki ürünlerin %30'undan fazlasında etiket bilgisiyle uyumsuzluk veya tağşiş tespit edilmiştir.

Genetik Stabilite ve Polimorfizm Analizleri

Amaç: Bitki populasyonlarının genetik varyasyonunun ve stabilitesinin değerlendirilmesi.

Kullanılan Teknikler:

- RAPD (Random Amplified Polymorphic DNA)

- AFLP (Amplified Fragment Length Polymorphism)

- SSR (Simple Sequence Repeats) / Mikrosatellit markörler

- SNP (Single Nucleotide Polymorphism) analizi

Faydalar:

- Genetik olarak uniform populasyonların seçimi

- Ticari çeşitlerin genetik parmak izi oluşturulması

- Islah programlarında genetik varyasyonun izlenmesi

- Klonal çoğaltmada genetik stabilitenin doğrulanması

Bitkisel Tıbbi Ürünlerde In Vitro ve In Vivo Testler

Bitkisel tıbbi ürünlerin etkinliğini ve güvenliliğini değerlendirmek için çeşitli biyolojik testler kullanılmaktadır.

In Vitro Testler

Sitotoksisite Testleri:

- MTT assay

- XTT assay

- LDH (Lactate Dehydrogenase) salınım testi

- Trypan blue dışlama testi

Hücre Hattı Bazlı Etkililik Testleri:

- Antiproliferatif etki (kanser hücre hatları)

- Nöroprotektif etki (nöronal hücre hatları)

- Anti-inflamatuar etki (makrofaj hücre hatları)

Enzim İnhibisyon Testleri:

- Asetilkolinesteraz (AChE) inhibisyonu → Alzheimer

- Tirozinaz inhibisyonu → Hiperpigmentasyon

- α-Glukozidaz inhibisyonu → Diabetes

- 5-α-Redüktaz inhibisyonu → Benign prostat hiperplazisi

- COX-1/COX-2 inhibisyonu → İnflamasyon

Antioksidan Aktivite Testleri:

- DPPH (2,2-diphenyl-1-picrylhydrazyl) radikal süpürme

- ABTS (2,2'-azino-bis(3-ethylbenzothiazoline-6-sulfonic acid)

- FRAP (Ferric Reducing Antioxidant Power)

- ORAC (Oxygen Radical Absorbance Capacity)

Antimikrobiyal Testler:

- Disk difüzyon yöntemi

- Broth mikrodilüsyon (MIC - Minimum İnhibitör Konsantrasyon)

- Antiviral testler (plak redüksiyon, sitopatik etki inhibisyonu)

In Vivo Testler

Hayvan Modelleri:

Etik kurul onayı ve 3R prensipleri (Replace, Reduce, Refine) çerçevesinde:

- Akut Toksisite: LD50 belirlenmesi

- Kronik Toksisite: Uzun süreli toksik etkilerin değerlendirilmesi

- Organ-Spesifik Toksisite: Hepatotoksisite, nefrotoksisite, kardiyotoksisite

- Genotoksisite: Ames testi, mikronükleus testi, comet assay

- Karsinojenite: Uzun süreli (18-24 ay) rodent çalışmaları

- Üreme Toksisitesi: Fertilite, embriyo-fetal gelişim, perinatal-postnatal gelişim

Farmakolojik Etkililik Çalışmaları:

Hastalık modelleri kullanılarak:

- Depresyon modelleri (forced swim test, tail suspension test)

- Anksiyete modelleri (elevated plus maze, open field test)

- Kognitif fonksiyon (Morris water maze, Y-maze)

- İnflamasyon modelleri (karragenin-indüklü ödem, CFA-indüklü artrit)

- Diabetes modelleri (streptozotosin-indüklü diabetes)

Bitkisel tıbbi ürünler, geleneksel bilgi ile modern bilimin buluştuğu benzersiz bir alanı temsil etmektedir. Binlerce yıllık deneyimsel bilgi, günümüzde bilimsel metodoloji, ileri teknoloji ve sıkı düzenleyici standartlarla birleşerek çağdaş fitofarmakoterapi pratiğini oluşturmaktadır. Standardizasyon, bitkisel tıbbi ürünlerin güvenilir, etkili ve tekrarlanabilir olmasının temelidir. GAP'ten başlayarak GMP'ye uzanan süreç, kalite güvencesi ve GCP ile desteklenen klinik çalışmalar, bitkisel ilaçların konvansiyonel ilaçlarla aynı standartlarda değerlendirilmesini sağlamaktadır. Türkiye'nin zengin florası ve artan bilimsel altyapısı, bu alanda önemli fırsatlar sunmaktadır. Ülkemizde yaklaşık 12.500 bitki taksonunun bulunması ve bunların üçte birinin endemik olması, yeni bitkisel tıbbi ürünlerin geliştirilmesi için muazzam bir potansiyel oluşturmaktadır. TİTCK'nın oluşturduğu düzenleyici çerçeve, uluslararası standartlara uygun ürünlerin geliştirilmesine imkan tanımaktadır. Modern teknolojilerin entegrasyonu - veri analitiği, yapay zeka, mikrodenetleyici sistemler, biyoteknoloji ve gelecekte kuantum hesaplama - bitkisel ilaç geliştirme sürecini hızlandıracak ve optimize edecektir. Bu teknolojiler, sadece verimliliği artırmakla kalmayıp, kişiselleştirilmiş tedavi yaklaşımlarının geliştirilmesine de olanak sağlayacaktır. Klinik pratikte kanıtlanmış bitkisel tıbbi ürünler - Cimicifuga racemosa menopozal semptomlarda, Ginkgo biloba kognitif fonksiyon desteklemede, Silybum marianum karaciğer korumada, Hypericum perforatum depresyon tedavisinde - modern tıbbın vazgeçilmez bileşenleri haline gelmiştir. Bu ürünler, uygun endikasyonlarda, doğru dozda ve standartlarda kullanıldığında önemli terapötik faydalar sağlamaktadır. Sonuç olarak, bitkisel tıbbi ürünler, entegre tıp yaklaşımının önemli bir parçası olarak, bilimsel temelde, kaliteli üretimde ve düzenleyici gözetimde gelişmeye devam edecektir. Geleneksel bilgelik ile modern bilimin bu harmonik birlikteliği, insan sağlığına katkıda bulunmaya devam edecektir.

## SOLUNUM YOLU HASTALIKLARINDAN KULLANILAN TIBBİ BİTKİLER

A. Balgamlı Öksürük Tedavisinde Kullanılan Tıbbi Bitkiler

1. Hedera helix L. (Sarmaşık)

Genel Özellikler ve Kimyasal İçerik

Sarmaşık (Hedera helix L.), Araliaceae familyasına ait çok yıllık, tırmanıcı özellikte bir bitkidir. Türkiye'de "dağ sarmaşığı" veya "duvar sarmaşığı" olarak da bilinir. Bitkinin tıbbi değeri taşıyan kısmı yapraklarıdır ve bu yapraklar zengin bir fitokimyasal profile sahiptir. Hedera helix'in majör bileşenleri arasında triterpenik saponin yapısındaki hederasaponinler bulunur. Bunlar arasında en önemlileri hederasaponin C (hederakozit C), α-hederin ve hederasaponin B, D, E, F, G, H ve I'dir. Bu saponinler bitkinin ekspektoran ve spazmolitik etkilerinden sorumlu ana aktif bileşenlerdir. Flavonoidler açısından zengin olan bitki, rutin, kemferol, kemferol 3-rutinozit ve

kersetin gibi bileşikler içerir. Bu flavonoidler antioksidan ve antienflamatuvar özelliklere sahiptir. Emetin ve skopolin gibi alkaloitler de bitkinin kimyasal bileşiminde yer alır. Falkarinon ve falkarion gibi kumarinler, klorojenik asit ve kafeik asit gibi fenolik bileşikler ile vitamin C ve E bitkinin diğer önemli bileşenleridir.

Farmakolojik Etkileri ve Kullanım Alanları

Hedera helix yapraklarından hazırlanan infüzyon ve dekoksiyonlar, halk tıbbında öksürük, bronşit ve solunum yolları enflamasyonunun tedavisinde yaygın olarak kullanılmaktadır. Avrupa İlaç Ajansı (EMA) ve Avrupa Bilimsel Kooperatif Fitoterapi (ESCOP) monograflarına göre, sarmaşık yaprakları öksürük tedavisinde spazmolitik olarak kullanılabilir. Özellikle kronik bronşit ve sekresyonun arttığı iltihabi solunum yolları hastalıklarında etkilidir. Bitkinin etki mekanizması çok yönlüdür. Saponinler, bronş mukozasını uyararak mukus sekresyonunu artırır ve bu sayede balgamın daha kolay atılmasını sağlar. Aynı zamanda bronş düz kasları üzerinde gevşetici etki göstererek bronkodilatasyona neden olur. Bu dual etki, hem balgam atımını kolaylaştırır hem de solunum konforu sağlar.

Dozaj ve Uygulama Şekilleri

Hedera helix preparatlarının dozu, içerdikleri etanol oranına ve hastanın yaşına göre değişiklik gösterir. Etanol içeren preparatlarda yetişkinlerde 250-420 mg, 4-12 yaş çocuklarda 150-210 mg, 1-4 yaş çocuklarda 50-150 mg ve 0-1 yaş çocuklarda 20-25 mg dozunda kullanılır. Etanol içermeyen preparatlarda ise dozlar daha yüksektir: yetişkinlerde 300-945 mg, 4-12 yaş arası çocukta 200-630 mg, 1-4 yaş çocuklarda 150-300 mg ve 0-1 yaş çocuklarda 50-200 mg şeklinde uygulanır.

Güvenlilik Profili ve Kontrendikasyonlar

Yüksek doz bitki ekstresi emezis (kusma), diyare ve ajitasyona neden olabilir. Gastrik ülserli kişilerde dikkatle kullanılması önerilir. Bitkinin içerdiği falkarinol ve didehidrofalkarinol nedeniyle alerjik dermatit riski bulunmaktadır. Bu nedenle duyarlı bireylerde cilt reaksiyonları gelişebilir. Kodein veya dekstrometorfan gibi antitusif ilaçlarla birlikte kullanılmamalıdır, çünkü bu kombinasyon balgam atımını engelleyebilir ve sekresyonların birikimesine neden olabilir. Yeterli veri bulunmaması nedeniyle hamilelik ve emzirme döneminde kullanılmamalıdır. İki yaşın altındaki çocuklarda kesinlikle kullanılmamalı, 2-4 yaş arası çocuklarda hekim kontrolünde kullanılmalıdır. Bir haftalık kullanım süresince hastalık belirtilerinin geçmemesi durumunda veya kullanımı sırasında istenmeyen etki görülürse hekime danışılmalıdır. Solunum güçlüğü ve ateş durumunda derhal tıbbi yardım alınmalıdır.

2. Glycyrrhiza glabra L. (Meyan)

Botanik ve Kimyasal Özellikler

Meyan kökü (Glycyrrhiza glabra L.), Leguminosae (Fabaceae) familyasına ait çok yıllık bir bitkidir. Türkiye'de yaygın olarak yetiştirilir ve kullanılan kısımları kök, rizom ve meyan balıdır. Meyan balı, köklerin suyla kaynatılıp suyun uçurulması ile elde edilen konsantre sulu ekstresidir. Bitkinin kimyasal bileşimi oldukça zengindir. %25-30 oranında nişasta, %3-10 glikoz ve sakaroz içerir. Ayrıca kumarin, triterpenler,

steroller, flavonoitler ve saponinler taşır. En önemli biyoaktif sekonder metabolit, suda çözünen pentasiklik triterpen saponin olan glisirizik asittir (glisirizin). Bu bileşik, ilaca karakteristik tatlı tadı verir ve suda sakarozdan yaklaşık 50 kat daha tatlıdır. Glisirizik asitin genini olan glisirretinik asit veya glisiretin, tatlı değil bilakis çok acıdır. Bitki ayrıca aktiviteye katkıda bulunan çok sayıda flavonoit (kalkon ve izoflavonoit), kumarin ve polisakkarit içerir.

Terapötik Etkiler ve Kullanım Endikasyonları

Meyan kökü, farinksteki ağrıyı azaltarak daha az irritan hale getirir ve böylece öksürük yatıştırıcı ve ekspektoran etkisi ortaya çıkar. Antiinflamatuvar etkisinden dolayı ses kısıklığını giderir. Bu özellikler, bitkiyi üst solunum yolu enfeksiyonlarında değerli bir terapötik ajan haline getirir. Meyan kökünün etki mekanizması çok yönlüdür. Glisirizik asit ve metabolitleri, prostaglandin sentezini inhibe ederek antienflamatuvar etki gösterir. Ayrıca mukus sekresyonunu artırarak ekspektoran etki sağlar. Sıcak suyla tüketilmesi ve vakumda yoğunlaştırılması ile oluşan drog, pastil halinde öksürüğe karşı etkili bir şekilde kullanılır.

Uygulama ve Dozaj

Meyan kökü çayı dekoksiyon olarak hazırlanır. 1.5-2 g meyan kökü üzerine 150-200 ml soğuk su konur ve ağzı kapalı olarak 15 dakika süreyle kısık ateşte kaynatılıp süzülür. Günde 2-4 kez 1 çay fincanı içilir.

Yan Etkiler ve Güvenlik Önlemleri

Aktif bileşenlere karşı aşırı duyarlılık gelişebilir. Meyan içeren farklı ürünlerin eşzamanlı kullanımı özellikle tehlikelidir ve su tutulumunda artış, hipokalemi, hipertansiyon ve kalp ritmi bozuklukları gibi ciddi yan tesirler oluşturabilir. Diüretiklerle, kardiyak glikozitlerle, kortikosteroitlerle, stimulan laksatiflerle ve elektrolit dengesini bozabilecek ilaçlarla eşzamanlı kullanılmamalıdır. Hipertansiyon, böbrek rahatsızlıkları, karaciğer hastalıkları, kalp-damar bozuklukları ve hipokalemi durumlarında kullanımı kontrendikedir. Dört haftadan uzun süre kullanılmamalıdır. Uzun süreli ve yüksek miktarlarda kullanımda, Na-K dengesi bozulur, sodyum ve su tutulması ile potasyum kaybı olabilir. Diürez azalır, hipokalemi, kas kasılmasında anomaliler, baş ağrısı, hipertansiyon, hipertansiyona eşlik eden ödem (yüz ve ayaklarda), kardiyak bozukluklar ve nadiren görülen myoglobulinüri, miyopati gözlenebilir. Nefes darlığı, ateş veya iltihaplı balgam görülmesi durumunda hekime danışılmalıdır. Yeterli veri mevcut olmadığı için, 18 yaş altı çocuklarda, hamile ve emziren kadınlarda kullanılmamalıdır.

3. Eucalyptus globulus Labill. (Ökaliptus)

Botanik Tanım ve Kimyasal Kompozisyon

Ökaliptus (Eucalyptus globulus Labill.), Myrtaceae familyasına ait çok yıllık bir ağaçtır. Avustralya kökenli olan bu bitki, günümüzde Akdeniz ülkeleri de dahil olmak üzere dünya genelinde yetiştirilmektedir. Türkiye'de "sıtma ağacı" veya "bataklık kurutan" isimleriyle de bilinir. Tıbbi amaçlarla yaprakları ve uçucu yağı kullanılır. Ökaliptus yapraklarının en önemli bileşeni uçucu yağıdır. Bu yağ, ana bileşen olarak 1,8-sineol

(ökaliptol) içerir. Terpineol, α-pinen, p-simen ve az miktarda ledol, aromadendren ve viridoflorol gibi diğer terpenoid bileşikler de bulunur. Ayrıca aldehitler, ketonlar ve alkoller içerir.

Farmakolojik Aktiviteler

Komisyon E monograflarında, ökaliptus yaprakları ve uçucu yağının salgı artırıcı ve balgam söktürücü etkisi bulunduğu, bu nedenle nezle ve üst solunum yolu enfeksiyonlarında kullanılabileceği belirtilmiştir. Ökaliptus uçucu yağının antibakteriyel etki gösterdiği de bildirilmiştir. 1,8-sineol, mukus sekresyonunu artırarak ekspektoran etki gösterir. Aynı zamanda solunum yollarında düz kas gevşemesine neden olarak bronkodilatör etki sağlar. Antiseptik özellikleri nedeniyle bakteriyel enfeksiyonlara karşı da etkilidir. Ökaliptus yapraklarından hazırlanan infüzyon, tentür ve uçucu yağlar nezle ve üst solunum yolu enfeksiyonu tedavisinde kullanılmaktadır. Yaprakların astım ve şiddetli öksürükte de kullanıldığı belirtilmiştir.

Uygulama Şekilleri ve Dozları

Dahilen küçük dozlarda (0.05-0.2 ml) öksürük için kullanılan karışımlar, pastil şeklinde veya inhaler olarak kullanılabilir. Harici olarak liniment, merhem veya "buharlaşan merhem" şeklinde uygulanır. Dekonjestan olarak mentol ve ökaliptüs bir arada inhaler olarak kullanılır.

Güvenlik Profili ve Uyarılar

Ökaliptüs yağı tahriş edicidir ve bir inhalasyon ajanı olarak güvenli olmasına rağmen, dahili olarak alındığında dikkatli olunmalıdır çünkü ölümler bildirilmiştir. 30 ayın altındaki bebeklerde içeriğinde bulunan 1,8-sineol laringospazma neden olabilir, bu nedenle bu yaş grubunda kullanımı kesinlikle kontrendikedir. 18 yaş altı çocuklarda güvenlilikle ilgili yeterli veri bulunmadığından kullanılması önerilmemektedir. Kullanım sırasında solunum güçlüğü, iltihaplı balgam ve ateş görülürse derhal bir doktora başvurulmalıdır. Nadiren de olsa mide bulantısı, kusma, midede yanma, ishal, nöbet, ataksi, akciğer hasarı ve komaya kadar ilerleyebilen santral sinir sistemi depresyonu görülebilir. Gastrointestinal sistem ve safra kanalı iltihabında ve ciddi karaciğer hastalıklarında dahilen kullanılmamalıdır. Gebelik ve emzirme döneminde kullanılmaması daha uygundur. Aktif maddeye karşı aşırı duyarlılık görülebilir. Duyarlı olan kişilerde Melaleuca türlerinin (çay ağacı) uçucu yağı ile benzer alerjik reaksiyonlar görülebilir.

B. Soğuk Algınlığı ve Gribal Enfeksiyon Tedavisinde Kullanılan Tıbbi Bitkiler

1. Tilia cordata Mill. ve Tilia platyphyllos Scop. (Ihlamur)

Botanik Karakteristikler ve Kimyasal İçerik

Ihlamur (Tilia cordata Mill. ve Tilia platyphyllos Scop.), Tiliaceae familyasına ait ağaç türleridir. Türkiye'de "Fambur", "Felenbur", "Filanbur", "İllamur", "Sügillük", "Süğnük", "Süğünük", "Sülük", "Süngüllük", "Süynük" gibi çeşitli yerel isimlerle bilinir. Tıbbi amaçlarla brakteli çiçekleri kullanılır. Ihlamur çiçekleri zengin bir kimyasal profile sahiptir. Müsilaj (rabinogalaktanlar, uronik asitler) içeriği %3-10 civarındadır.

Kemferol ve kersetin gibi flavonlar, %2 tanen ve lökoantosiyanidin bulunur. Uçucu yağ içeriği %0.02-0.1 oranındadır ve linalol, geraniol, geranilasetat, farnesol, farnesilasetat, 1,8 sineol, 2-fenil alkol, fenil-etil-benzoat ve alkanlar içerir. Bitkinin toprak üstü kısımlarında flavonoitler yapısında kersitrin, izokersitrin, astragalin, hiperozit, rutin, tilirozit, kersetin-3,7-O-α-L-diramnozit, kemferol-3,7-O-α-L-diramnozit bulunmaktadır.

Terapötik Uygulamalar

Ihlamur çiçekli dal uçları antispazmodik, antipiretik ve içerdiği musilaj nedeniyle göğüs yumuşatıcı olarak kullanılır. En önemli özelliği diaforetik (terletici) etkisidir ve bu nedenle soğuk algınlığı ve gribal enfeksiyonların tedavisinde yaygın olarak kullanılır. Ihlamur çayının etki mekanizması çok yönlüdür. Flavonoitler antienflamatuvar ve antioksidan etki gösterirken, müsilaj içeriği boğazı yumuşatır ve tahriş edici öksürüğü azaltır. Diaforetik etkisi, vücut ısısının düşmesine yardımcı olur ve böylece ateşli hastalıklarda semptomatik rahatlama sağlar.

Hazırlama ve Kullanım

Soğuk algınlığında, öksürükte ve sakinleştirici olarak yetişkinlerde 1.5 g bitki ve 150 mL su ile hazırlanan infüzyonu günde 2-4 kez kullanılır. Ihlamur çayı genellikle taze veya kuru çiçeklerden infüzyon şeklinde hazırlanır.

Güvenlik ve Yan Etkiler

Ihlamur kullanımına ait yan tesirler ve gebelik ve emzirme dönemine ait herhangi bir kayıt bulunmamaktadır. Ancak, Tilia cordata'nın polenlerinin konjuktival hiperemi, göz, kulak, burun ve farenkste kaşıntı, öksürük ve hapşırık gibi alerjik reaksiyonlara yol açtığı kaydedilmiştir. Bu nedenle polen alerjisi olan bireylerde dikkatli kullanılmalıdır.

2. Sambucus nigra L. (Mürver)

Genel Özellikler ve Kimyasal Bileşim

Mürver (Sambucus nigra L.), Caprifoliaceae familyasına ait çok yıllık bir bitki türüdür. Türkiye'de "Kara Mürver", "Patlangıç", "Şahmelek", "Sultanotu" gibi isimlerle bilinir. Tıbbi amaçlarla taze olgun veya kuru meyveleri ile kurutulmuş çiçekleri kullanılır. Mürver bitkisinin kimyasal bileşimi oldukça zengindir. Ursolik ve oleanolik asit türevleri gibi triterpenler, flavonoitler (rutin, kersetin, nikotoflorin, hiperozit) ve klorojenik asit gibi fenolik asitler ana bileşenlerdir. Çiçekler uçucu yağ içerir. Mürver bitkisi; A, B ve C vitaminleri bakımından zengin, yüksek miktarda karotenoit ve flavonoit içermektedir. Ayrıca yüksek miktarda kalsiyum ve demir içermektedir. Taze meyvelerin malik asit, sitrik asit, fumarik asit, şikimik asit gibi organik asitlerce zengin olduğu bildirilmiştir. B2, B6 ve C vitaminleri, pantotenik asit, biotin, β-karoten ve nikotinik asit gibi bileşikler de içermektedir.

Farmakolojik Etkiler ve Klinik Uygulamalar

Mürverin meyve ve çiçekleri geleneksel Avusturya tıbbında; çay, jöle, meyve suyu veya şurup gibi farklı formlarda tüketilmektedir. Solunum yolu, ağız, sindirim sistemi, viral enfeksiyonlar, ateş, soğuk algınlığı, grip ve cilt rahatsızlıklarının tedavisi için

kullanılmaktadır. Ülkemizde Kastamonu bölgesinde "Patlangaç ağacı" olarak bilinen mürverin meyve ve çiçekleri, infüzyon şeklinde vücut direncini arttırmada ve soğuk algınlığına karşı kullanılmaktadır. Olgun çiçekler nane ile karıştırılarak infüzyon şeklinde veya bitkisel çay olarak soğuk algınlığı ve grip tedavisinde terlemeyi indüklediği için geleneksel olarak kullanılır. Çeşitli influenza virüsü suşlarına karşı in vitro antiviral aktivite gösterdiği belirtilmiştir. Klinik bir çalışmada mürver meyvelerinin sitokin üretimini artırarak ve direkt antiviral etki ile grip semptomlarının süresini azalttığı gösterilmiştir. Bu etki mekanizması, bitkiyi hem proflaktik hem de terapötik amaçlarla değerli kılar.

Dozaj ve Hazırlama

Terapötik etki için yaklaşık 3 g çiçek ve 150 ml sıcak su ile infüzyonu hazırlanır. Mürver şurupları da ticari olarak bulunmaktadır ve genellikle günde 1-2 kaşık olarak önerilir.

Güvenlik Profili

Olgunlaşmış çiçekler toksik değildir ve herhangi bir yan tesir bildirilmemiştir. Ancak, bitkinin yaprakları, sapları, kabuğu, kökleri, çiçekleri ve olgunlaşmamış meyveleri, sindirim sırasında hidrojen siyanüre dönüştürülen siyanojenik glikozitler olan sambunigrin, prunasin, holokalin ve zierin içermektedir. Özellikle mürverin yaprağında yüksek miktarda sambunigrin bulunmaktadır. Olgunlaşmamış kısımların veya yüksek miktardaki meyvelerin tüketimi mide bulantısına, kusmaya ve ishale neden olabilmektedir. Bu nedenle mürver en çok işlenmiş formda tüketilmelidir.

C. Antimikrobiyal ve Antienflamatuvar Etkisi Bulunan Tıbbi Bitkiler

1. Thymus vulgaris L. ve Thymus zygis L. (Kekik)

Botanik ve Kimyasal Özellikler

Tıbbi kekik (Thymus vulgaris L. ve Thymus zygis L.), Lamiaceae familyasına ait çok yıllık otsu bitkilerdir. İngilizce'de "Thyme", "Common thyme", "Garden thyme" olarak bilinir. Tıbbi amaçlarla toprak üstü kısımları ve uçucu yağı kullanılır. Kekik drogunun uçucu yağ oranı %0.5-2.5 arasındadır. Uçucu yağın ana bileşeni timol ile birlikte daha az miktarda karvakrol, 1,8-sineol, borneol, timol metil eter ve α-pinen içermektedir. Bu monoterpenler, bitkinin antimikrobiyal ve antispazmodik etkilerinden sorumludur. Bunun yanı sıra, flavonoitler (apigenin, luteolin, timonin, vb.) ve polifenolik asitler (labiatik, rosmarinik ve kafeik asit) antienflamatuvar ve antimikrobiyal etkilere katkıda bulunmaktadır. Drog ayrıca çeşitli flavonlar, triterpenler, fenolik asitler, sakaritler ve bifeniller içermektedir.

Farmakolojik Aktiviteler

Kekik ve kekik yağı, karminatif, antiseptik, antitussif, ekspektoran ve spazmolitiktir ve bu nedenle öksürük, bronşit, sinüzit, boğmaca ve benzer solunum yolu hastalıkları için kullanılır. Ekspektoran ve antiseptik etkiden özellikle timol sorumludur. Timol, solunum yolu epitelinde mukus sekresyonunu artırır ve silier aktiviteyi uyarır. Aynı zamanda güçlü bir antimikrobiyal ajan olarak bakteriler, mantarlar ve virüslere karşı

etkilidir. Timol ve karvakrol spazmolitiktir. Flavonoid fraksiyonunun guinea pig trakea ve ileum düz kası üzerinde güçlü bir spazmolitik etkisi vardır. Bu etki, bronşiyal astım ve spastik bronşit gibi durumların tedavisinde faydalıdır. Timol, antiseptik ve deodorant özellikleri nedeniyle popüler bir ağız yıkama suyu ve diş temizliği maddesidir. Bu kullanım alanı, bitkinin oral hijyen ürünlerinde yaygın olarak yer almasını sağlamıştır.

Dozaj ve Uygulama

Uçucu yağı, 0.3 ml'ye kadar küçük dozlarda dahilen olarak alınabilir. Kekik çayı için 1-2 g kuru drog 150 ml sıcak suya eklenir ve 10 dakika demlenir. Günde 3-4 kez kullanılabilir.

Güvenlik ve Yan Etkiler

Nadiren hipersensitivite reaksiyonları görülmüştür. Uzun süreli kullanımına bağlı herhangi bir problem görülmemiştir. Ancak, timol tahriş edicidir ve aşırı dozda toksiktir, bu nedenle dikkatle kullanılmalıdır. Saf timol veya yüksek konsantrasyonlu kekik yağı iç kullanımda gastrik irritasyona neden olabilir.

2. Zingiber officinale Roscoe (Zencefil)

Genel Tanım ve Kimyasal Kompozisyon

Zencefil (Zingiber officinale Roscoe), Zingiberaceae familyasına ait tropik kökenli çok yıllık bir bitkidir. Tıbbi ve mutfak amaçlarıyla binlerce yıldır kullanılan bitkinin rizomları (köksapları) kullanılır. Zencefil rizomları, ana bileşenleri zingiberen ve β-bisabolen olan %1-3 oranında uçucu yağ içerir. Bu uçucu yağ bileşenleri, bitkinin aromatik özelliklerinden sorumludur. Ancak, zencefilin karakteristik keskin tadından gingeroller, gingerdioller, gingerdionlar, dihidrogingerdionlar ve şogaoller olarak adlandırılan yedi veya daha fazla karbon atomundan oluşan karbon yan zincirleri bulunan fenolik bileşikler sorumludur. Şogaoller, gingerollerin dehidrasyonu ve degradasyonu ile üretilir ve kurutma ve ekstraksiyon sırasında oluşur. Bu bileşenler, özellikle antiemetik ve antienflamatuvar etkilerde önemli rol oynar.

Farmakolojik Etkiler

Zencefil karminatif, antiemetik, spazmolitik, antitusif farmakolojik etkileri in vivo veya in vitro olarak gösterilmiştir. Gingeroller ve şogaoller antioksidan ve serbest radikal süpürücü etkinliğe sahiptir. Bileşenler farklı müstahzarlarda farklı oranlarda bulunur. Taze rizomlar kusma, öksürük, abdominal distansiyon ve pireksi tedavisinde kullanılırken, kurutulmuş veya işlenmiş rizomlar ise karın ağrısı, lumbago ve diyare tedavisinde kullanılmaktadır. Zencefil, solunum yolu hastalıklarında özellikle antienflamatuvar ve antimikrobiyal özellikleri nedeniyle faydalıdır. Ayrıca, bağışıklık sistemini desteklediği ve vücut direncini artırdığı bilinmektedir. Antitusif etkisi, öksürük refleksini azaltarak semptomatik rahatlama sağlar.

Kullanım Şekilleri ve Dozlar

Toz edilmiş bitki materyali ya da ekstresi 2-4 g/gün kullanılabilir. Taze zencefil kökü

çay şeklinde de tüketilebilir. Bunun için 2-3 gram taze zencefil 150 ml kaynar suya eklenir ve 10 dakika demlenir.

Yan Etkiler ve Kontrendikasyonlar

Aktif maddeye karşı aşırı duyarlılık görülebilir. Minör gastrointestinal şikâyetler (mide rahatsızlığı, dispepsi ve bulantı gibi şikâyetler) görülebilir. Safra taşı olan kişilerde hekim tavsiyesiyle kullanılmalıdır. Yüksek dozlarda kullanımında kardiyak aritmi ve merkezi sinir sistemi depresyonuna yol açabilir. Kullanım amacına bağlı olarak 6-18 yaş arası çocuklarda hekim kontrolünde kullanılmalıdır. 6 yaşın altındaki çocuklarda kullanılmamalıdır. Yeterli veri olmaması nedeniyle hamilelerde ve emzirenlerde kullanılmamalıdır. Antikoagülanlar, antiplateletler, antidiyabetikler, kalsiyum kanal blokerleri ve sülfaguanidin ile etkileşir, bu nedenle bu ilaçları kullanan hastalarda dikkatli olunmalıdır.

3. Ephedra türleri (Çin efedrası veya Ma Huang)

Botanik Özellikleri ve Kimyasal İçerik

Ephedra türleri (özellikle Ephedra sinica), Ephedraceae familyasına ait çok yıllık bitkilerdir. İngilizce'de "Joint-pine", "Jointfir", "Mormon-tea", "Brigham tea" olarak bilinir. Tıbbi amaçlarla herba (toprak üstü kısımlar) kullanılır. Bitki %3 oranında alkaloitler içerir. Alkaloit çeşitliliği yönünden zengin olan bitkinin majör alkaloidi (-)-efedrindir. Diğer alkaloitler arasında (+)-psödoefedrin, norefedrin, norpsödoefedrin, efedroksan, N-metilefedrin, maokonin, transtorin ve efedrin A–D bulunur. Kateşin türevleri ve diterpenler (efedrannin A ve mahuannin A) Efedra türlerinden izole edilen diğer bileşenlerdir.

Farmakolojik Aktiviteler ve Kullanım

Efedra antik çağlardan beri Çin'de astım ve saman nezlesinin tedavisinde, bronkodilatör, sempatomimetik, santral sinir sistemi ve kardiyak stimülatör olarak kullanılmaktadır. Ekstrelerinde antienflamatuvar aktivite gözlenmiştir. Efedrin, beta-adrenerjik reseptörleri uyararak bronkodilatasyona neden olur. Aynı zamanda nazal konjesyonu azaltır ve bu nedenle üst solunum yolu enfeksiyonlarında semptomat tedavide kullanılır. Efedrin içeren eliksir ve burun damlaları şeklinde farmasötik müstahzarları vardır. Kimyasal sentezle üretilen efedrin D-izomeri olan psödoefedrin, genellikle izole edilmiş alkaloit preparatları için tercih edilen bileşiktir. Ephedra bitkisi, efedrin ve psödoefedrin, Avrupa Farmakopesi (Eur. Ph.) Monograflarında da bulunmaktadır. Efedra bitkisi, Peyer patchlerinde immünoglobulin A'yı indükleyerek ve klasik ve alternatif yolaklarla komplement aktivasyonunu bloke ederek antialerjik ajan olarak da kullanılır.

Dozaj ve Standartizasyon

Bitkinin terapötik dozu, efedrin üzerinden standardize edilmiş 30 mg alkaloit içerecek şekilde hesaplanır. Bu standardizasyon, etkinliğin garanti edilmesi ve yan etkilerin minimize edilmesi için önemlidir.

Güvenlik ve Toksikoloji

Yüksek dozlarda hipertansiyon ve diğer kardiyovasküler olaylar ve hepatit kaydedilmiştir. Bitki drog olarak kullanıldığında, efedrin ve psödoefedrin absorbsiyonu, izole alkaloit preparatlarından daha yavaştır. Bitkide bulunan diğer bileşenler, efedrinler, mahuanninler ve maokonin hafif hipotansiftir ve bu durum, tüm bitki ekstresinin izole alkaloit preparatlarına göre daha dengeli bir etki profili göstermesini sağlar. Hipertansiyon, tirotoksikoz, dar açılı glokom ve idrar retansiyonu bulunan hastaların bitki ve izole edilmiş efedra preparatlarını kullanmaları önerilmemektedir. Kardiyovasküler yan etkiler ve kötüye kullanım potansiyeli nedeniyle, birçok ülkede ephedra içeren ürünlerin satışı kısıtlanmıştır veya yasaklanmıştır.

D. İmmünomodülatör Etkisi Bulunan Tıbbi Bitkiler

1. Echinacea purpurea (L.) Moench (Ekinezya)

Botanik ve Kimyasal Özellikler

Ekinezya (Echinacea purpurea), Asteraceae familyasına ait çok yıllık otsu bir bitkidir. Kuzey Amerika kökenli olan bu bitki, "Coneflower", "purple coneflower", "red sunflower" isimleriyle de bilinir. Tıbbi amaçlarla toprak üstü kısımları ve kökleri kullanılır. E. purpurea ekstresinde çeşitli sekonder metabolit bileşikler tanımlanmıştır. Bitkide sekonder metabolit olarak özellikle alkamitler, kafeik asit türevleri ve polisakaritler bulunur. Bu bileşenler, bitkinin immünomodülatör etkilerinden sorumludur. Alkamitler, özellikle kök kısmında yüksek konsantrasyonda bulunur ve antienflamatuvar ve immünostimülan etkilere sahiptir. Kafeik asit türevleri, özellikle ekinakozit ve sikkorik asit, güçlü antioksidan özelliklere sahiptir. Polisakaritler ise makrofajları aktive ederek bağışıklık sistemini uyarır.

İmmünomodülatör Etkiler ve Klinik Kanıtlar

Ekinezya preparatları hem yaygın soğuk algınlığı hem de influenza tipi enfeksiyonların semptomlarını hafifletmek için kullanılır. Solunum yolu enfeksiyonlarının tedavisinde ve önlenmesinde yaygın olarak kullanılır. Kimyasal olarak karakterize edilen bazı ekstrelerin immünostimülan olarak kullanımı klinik açıdan da gösterilmiştir. Ekinezya preparatlarının hem terapötik olarak (semptomları ve süreyi azaltma) hem de soğuk algınlığına karşı proflaktik etkisi yapılan meta analizlerde gösterilmiştir. Ekinezya ile yapılan klinik çalışmalarda etkisi büyük farklılıklar göstermekle birlikte, E. purpurea'nın toprak üstü kısımları ile hazırlanan preparatların yetişkinlerde soğuk algınlığının erken tedavisinde etkili olabileceğine dair kanıtlar vardır. Bitkinin etki mekanizması karmaşıktır ve birden fazla yolu içerir. Makrofajları ve doğal öldürücü (NK) hücreleri aktive eder, fagositozu artırır ve sitokin üretimini modüle eder. Ayrıca, viral replikasyonu inhibe edebilir ve antienflamatuvar etki gösterir.

Dozaj ve Uygulama Şekilleri

Standart dozaj şu şekildedir:

- 300 mg kuru toz ekstresi (%3,5 ekinakozit içeren), günde 3 kez

- 0.25 ile 1.25 mL sıvı ekstresi (%45'lik alkol içerisinde 1:1 oranında), günde 3 kez

- 1 ile 2 mL tentür (%45'lik alkol içerisinde 1:5 oranında), günde 3 kez

- 2 ile 3 mL sıkılmış E. purpurea suyu, günde 3 kez

- 0,5 ile 1 g kuru kök veya çay şeklinde günde 3 kez

Güvenlik Profili ve Kontrendikasyonlar

Aktif maddeye karşı aşırı duyarlılık, alerjik ve anaflaktik reaksiyonlar görülebilir. Özellikle Asteraceae familyasına alerjisi olan bireylerde çapraz reaksiyon riski vardır. Stevens-Johnson sendromu, anjiyoödem, Quincke ödemi, solunum güçlüğü, astım, kontakt dermatit ve egzama gelişebilir. Gastrointestinal rahatsızlıklar ve hipotansiyon gibi istenmeyen etkilere neden olabilir. Tüberküloz, lösemi, kollajen hastalıkları, multiple skleroz, AIDS ve HIV enfeksiyonları gibi otoimmün hastalıklar, ilerlemiş sistemik rahatsızlıklar ve immün yetmezlikte kullanılmamalıdır. Sekiz haftadan uzun süre kullanılmamalıdır. Bir haftalık kullanımı süresince hastalık belirtilerinin geçmemesi durumunda veya kullanımı sırasında istenmeyen etki görülürse hekime danışılmalıdır. Yeterli veri mevcut olmadığı için, 12 yaş altı çocuklarda, hamile ve emziren kadınlarda kullanılması önerilmez. Yüksek miktarda alındığında toksik etkiler gözlenir.

2. Pelargonium sidoides DC. (Güney Afrika Sardunyası)

Genel Özellikler ve Kimyasal Bileşim

Pelargonium sidoides, Geraniaceae familyasına ait Güney Afrika kökenli bir bitkidir. İngilizce'de "Pelargonium roots" veya "Geranium" olarak bilinir. Tıbbi amaçlarla kökleri kullanılır. Ana aktif bileşenler hidrolize edilebilir tanenler, (+)-kateşin, gallik asit ve metil gallattır. Mirsetin ve kersetin-3-O-β-D-glukozit flavonoitleri bulunur. Skopoletin, umkalin, 5,6,7-trimetoksikumarin ve 6,8-dihidroksi-5,7-dimetoksikumarin gibi kumarin türevleri de mevcuttur.

Antimikrobiyal ve İmmünomodülatör Aktiviteler

Pelargonium ekstrelerinin, bakterilerin mukoza zarı hücrelerine yapışmasını engellediği gösterilmiştir. Bu anti-adhezyon etkisi, bakteriyel enfeksiyonların önlenmesinde önemli bir mekanizmadır. Ayrıca Pelargonium sidoides'ten zayıf antibakteriyel aktiviteye sahip metoksillenmiş kumarinler izole edilmiştir. Viral replikasyonu ve mukoza zarı hücrelerine viral adezyonu engelleyerek solunum yollarının mukus viskozitesini azalttıkları gösterilmiştir. Bitki ekstrelerinin immünomodülatör özellikleri vardır. Özellikle çocuklarda tonsilit ve bronşit semptomlarını azalttığı klinik çalışmalarla gösterilmiştir. Üst solunum yolu enflamasyonunda destek olarak kullanılabilir.

Klinik Uygulamalar

Pelargonium sidoides etanol ekstresi, soğuk algınlığı, boğaz ağrısı ve öksürük semptomlarını hafifletmek için geleneksel olarak kullanılmaktadır. Ayrıca bu ekstre yoğun egzersiz yapan sporcuların immün sistemini güçlendirmek ve soğuk algınlığına karşı proflaksi için kullanılmaktadır. Yoğun fiziksel aktivite yapan sporcularla yapılan

bir çalışmada, Pelargonium sidoides'in tükürük salgısında immünoglobulin A üretimini artırıp, serumda interlökin-15 ve interlökin-6 seviyelerini azaltarak üst solunum yolu mukozasında güçlü bir immün yanıt modülasyonu oluşturduğu gösterilmiştir.

Dozaj

100 ml'de 80 g standardize ekstre içeren çözeltiden:

- 6 yaş altı çocuklarda: 3 x 10 damla/gün

- 6-12 yaş arası çocuklarda: 3 x 20 damla/gün

- 12 yaş üzeri ve yetişkinlerde: 3 x 30 damla/gün

Standardize ekstre içeren şurup formu kullanılacaksa yaş, kilo hesabına ya da vücut yüzey alan hesabına göre kullanılabilir.

Güvenlik ve Kontrendikasyonlar

Aktif bileşenlere karşı aşırı duyarlılık gelişebilir. Hafif burun ve diş eti kanamasına ve gastrointestinal sıkıntılara (bulantı, kusma ve ishal gibi) neden olabilir. İmmünosüpresan, antikoagülan/antiplatelet ilaçlar ile etkileşir. Antikoagülan/antiplatelet tedavisi gören hastaların güvenli kullanımına ilişkin yeterli veri bulunmadığından kullanılmamalıdır. Karaciğer ve böbrek rahatsızlıkları olan hastalarda kullanılmamalıdır. Cerrahi operasyondan iki hafta önce kullanımı kesilmelidir. Bir haftalık kullanımı süresince hastalık belirtilerinin geçmemesi durumunda veya kullanımı sırasında istenmeyen etki görülürse hekime danışılmalıdır. 6 yaşın altındaki çocuklarda kullanılmamalıdır. Yeterli veri olmaması nedeniyle hamilelerde ve emzirenlerde kullanılmamalıdır.

ÜROLOJİK RAHATSIZLIKLARDA KULLANILAN TIBBİ BİTKİLER

A. Ürolojik Rahatsızlıklarda Kullanılan Bitki Çayları

Ürolojik sistem hastalıkları, idrar yolu enfeksiyonlarından böbrek taşlarına, prostat problemlerinden mesane rahatsızlıklarına kadar geniş bir yelpazede sağlık sorunlarını kapsar. Geleneksel tıpta, bu rahatsızlıkların tedavisinde ve önlenmesinde çeşitli tıbbi bitkiler kullanılmaktadır.

1. Ardıç (Juniperus communis L.)

Ardıç, olgun ve fermente olmamış kozalakları ile tanınan çok yıllık bir bitkidir. İdrar miktarını artırıcı (diüretik) etkisi nedeniyle ürolojik rahatsızlıklarda sıklıkla kullanılır. Günde iki veya üç defa 0.5-1 g kuru meyve ile hazırlanan çayı içilir, ancak günlük tüketim 10 g'ı geçmemelidir. Ardıç kozalaklarının kimyasal bileşimi, uçucu yağlar (pinene, sabinene, myrcene, limonene), terpenik asitler ve flavonoitler içerir. Bu bileşenler, böbreklerde glomerüler filtrasyonu artırarak diüretik etki gösterir. Ayrıca antiseptik özellikleri nedeniyle idrar yolu enfeksiyonlarında da faydalıdır. Böbrek ve idrar yolu şikâyetleri için, ardıç genellikle bu sistem üzerinde etkili diğer bitkilerle karıştırılarak hazırlanan çaylar şeklinde tercih edilmektedir. Bu kombinasyon

yaklaşımı, sinerjistik etkiler sağlayarak terapötik sonuçları iyileştirebilir. Uzun süreli ve yüksek dozda kullanımı böbrek tahribatına yol açabileceğinden dikkatli olunmalıdır. Akut ve kronik böbrek hastalıklarında, hamilelik ve emzirme döneminde kullanılmamalıdır.

2. Civanperçemi (Achillea millefolium L.)

Civanperçemi'nin çiçekli toprak üstü kısımları, zengin bir tıbbi bitki olarak bilinir. Spazmları giderir, ödem giderici, ateş düşürücü ve terleticidir. İdrar yolu antiseptiği ve idrar artırıcı özellikleri bilimsel çalışmalarla desteklenmiştir. Bitkinin ana aktif bileşenleri arasında uçucu yağlar (kamfor, borneol, ökaliptol), sesquiterpen laktonlar, flavonoitler ve alkaloitler bulunur. Günlük 3-4 g çiçekleri ya da toprak üstü kısımları veya 5 g günde iki veya üç kez 10-15 dakika demlendikten sonra içilebilir. Civanperçemi'nin antienflamatuvar özellikleri, ürolojik enflamasyonların tedavisinde faydalıdır. Ayrıca hafif spazmolitik etkisi, idrar yollarındaki spazmları azaltarak rahatlatıcı etki gösterir.

3. Goji Berry (Lycium barbarum L., Lycium chinense L.)

Goji berry meyvelerinin böbreklerdeki hücre hasarında etkili olabileceği bildirilmektedir. Kanserlerin önlenmesinde etkili olabileceği düşünülmektedir. Vücutta serbest oksijen radikallerinin yol açtığı hasarları önler. Goji berry, yüksek miktarda karotenoit, polisakkaritler, flavonoitler ve amino asitler içerir. Bu bileşenler, güçlü antioksidan etkilere sahiptir ve oksidatif strese bağlı böbrek hasarını azaltabilir. Ayrıca immünomodülatör özellikleri sayesinde genel sağlığı destekler.

4. Huş Ağacı (Betula pendula L.)

Huş ağacının yaprakları, geleneksel olarak böbrek ve idrar yolu yangısı ve taş şikayeti olan kişilerde kullanılır. Enflamasyonun giderilmesi ve taşın düşürülmesi için çay şeklinde tüketilmesi önerilmektedir. Huş yaprağı, flavonoitler (hiperozit, kersitrin, mirsetin), tanenler, saponinler ve uçucu yağlar içerir. İdrar artırıcı ve zayıf tuz atıcı etkilidir. İdrar yolu enfeksiyonlarında antimikrobiyal etkisi de mevcuttur. Günde 2-3 g kurutulmuş yapraklar, kaynamış su ile 15 dakikada demlenip günde üç veya dört defa içilir. Kullanım sırasında bol su tüketimi önerilir çünkü diüretik etkinin maksimum fayda sağlaması için yeterli hidrasyon gereklidir.

5. Isırgan (Urtica dioica L.)

Isırgan, hem toprak üstü kısımları hem de kökleri ile kullanılan çok yönlü bir tıbbi bitkidir. Enflamasyonu önlemek ve böbrek taşı düşürmek amacıyla kullanılır. Halk arasında prostatit, prostat ve mesane tümörlerinde de kullanılmaktadır. Yaprak ve toprak üstü kısımları için: 2-5 g drog 150 ml sıcak suda 10-15 dakika demlenir, günde üç kez kullanılır. Kök için: 1.5 g ince parçalanmış kök, cezve içerisinde 150 ml soğuk su ile kaynayıncaya kadar ısıtılır ve ateşten alındıktan sonra üzeri kapatılarak 10 dakika demlenmeye bırakılıp içilir. Isırgan kökü, özellikle iyi huylu prostat büyümesi (BPH) semptomlarının hafifletilmesinde etkili bulunmuştur. Beta-sitosterol, skopoletin ve diğer biyoaktif bileşenler içeren kök ekstresi, prostat dokusunda antienflamatuvar ve antiproliferatif etki gösterir.

6. Ayı Üzümü (Arctostaphylos uva-ursi (L.) Spreng)

Ayı üzümü yaprakları, antibakteriyel etkisinden dolayı idrar yolları ve mesane iltihaplarında, taş ve prostat hastalıklarında kullanılmaktadır. Ana aktif bileşeni arbutin'dir ve bu bileşik, idrar yollarında hidroksinona dönüşerek antimikrobiyal etki gösterir. Dahilen (oral) kullanımda günlük doz 12 g drog'u geçmemelidir. Çay olarak: Günde üç defa 3 çay kaşığı (3 g) drog soğuk su (150 ml) ile 10-15 dakika ısıtılır veya kaynar su (150 ml) içine ilave edilir, 10-15 dakika bekletilir ve süzülür. Arbutin, alkali idrar ortamında daha etkilidir. Bu nedenle, ayı üzümü kullanan kişilerin idrarının pH'sını alkali yapmak için sebze ağırlıklı diyet önerilir. Uzun süreli kullanımda (5 günden fazla) veya tekrarlı kullanımlarda hekim kontrolü önerilir.

7. Diğer Önemli Ürolojik Bitkiler

Karabiber (Piper nigrum L.): Kuru meyvaları, gaz giderici ve kanserleşme önleyici etkileri ile bilinir. Kapaklı fincanda yarım gram toz edilmiş meyve üzerine kaynatılmış su ilave edilerek 10-15 dakika beklendikten sonra içilir. Günde 1.5 g kadar kullanılabilir.

Kuşburnu (Rosa canina L.): Olgunlaşmış meyvesi, enflamasyon giderici bileşenleri nedeniyle böbrek taşı düşürmeye yardımcı olmaktadır. Yüksek C vitamini içeriği de aynı şekilde taş oluşumunu engelleyebilir. Günde üç defa 2 g parçalanmış meyve üzerine su ilave edilerek 10-15 dakika demlendikten sonra içilir. Yemeklerden yarım saat sonra içilmesi önerilir.

Mate (Ilex paraguariensis A. Saint-Hil.): Yaprağı çay olarak kullanılır. İçindeki yüksek kafein içeriği nedeniyle zihinsel, fiziksel ve cinsel yorgunlukta tercih edilmektedir. İdrar artırıcı olarak da etkilidir.

Tıbbi Papatya (Matricaria recutita L.): Çiçek durumundaki başları kullanılır. Yatıştırıcı, kas gevşetici, idrar söktürücü ve spazmolitik etkisi vardır. Papaverine benzer etki gösterir ve ürolojik spazmların tedavisinde faydalı olabilir.

Maydanoz (Petroselinum crispum (Mill.) Fuss): Maydanoz yaprakları ve kökü, bitkisel tıbbi ürünlerde böbrek taşının önlenmesi ve idrar yolu hastalıkları için yıkama tedavisinin bir parçası olarak kullanılır. Bir demet maydanozun saplarının ayıklanması ile 1 L suyun içinde 2-3 dakika kaynatıldıktan sonra 10 dakika demlenip sonra sıcak iken tüketilmelidir. Her bardak suya yarım limon sıkılarak taş düşürme amacıyla kullanılabilir. Gebelerde kullanılmamalıdır.

Nar (Punica granatum L.): Bitkinin tohumları meyve olarak yenildiği gibi, gövde-kök ve dal kabukları ile meyve kabuğu da tıbbi olarak kullanılır. Yüksek miktarda antosiyanin içerir ve kuvvetli antioksidandır. Nar suyunun damar sertliği riskini azaltıcı etkisi olduğu için ereksiyon problemlerinde kullanılabilir. Prostat kanserleri üzerinde yapay ortamda yapılan çalışmalarda etkili olabileceği gösterilmiştir.

B. Ürolojik Rahatsızlıklarda Standardize Ekstreleri Hazırlanabilecek Tıbbi Bitkiler

1. Cüce Palmiye (Serenoa repens (W.Bartram) Small)

Cüce palmiye, iyi huylu prostat büyümesinin 1. ve 2. evrelerinde görülen idrar yapma güçlüğü, idrar kaçırma, idrar başlamasında gecikme, zayıf idrar akışı, mesanede rezidü idrar kalması ve sık idrara gitme şikayetlerinin tedavisinde etkilidir.

Kimyasal Bileşim ve Etki Mekanizması

Serenoa repens meyvelerinin ekstreleri, yağda çözünen bileşenler (yağ asitleri, fitosteroller, kırmızı-turuncu renk veren karotenler), flavonoitler ve polisakkaritler içerir. Ana aktif bileşenler arasında laurik asit, miristik asit, oleik asit, palmitik asit gibi serbest yağ asitleri ve beta-sitosterol, stigmasterol, kamesterol gibi fitosteroller bulunur. Prostat hücrelerindeki sitozolik androjen reseptörlerine testosteronun bağlanmasının inhibisyonu ve alfa-1 adrenerjik reseptör blokajı üzerinden etkili olduğu gösterilmiştir. Antiandrojenik ve antiöstrojenik etkileri de tespit edilmiştir. 5-alfa redüktaz enzimini inhibe ederek testosteronun dihidrotestosterona (DHT) dönüşümünü azaltır. Bu etki, prostat dokusunun büyümesini yavaşlatır veya durdurur. Ayrıca antienflamatuvar etkileri, prostat dokusundaki enflamasyonu azaltarak semptomları iyileştirir.

Klinik Etkinlik

Klinik çalışmalar, Serenoa repens ekstresinin BPH semptomlarını iyileştirmede plaseboya üstün olduğunu göstermiştir. Özellikle nokturi (gece idrar yapma), idrar akış hızı ve mesanede kalan rezidüel idrar miktarı gibi parametrelerde iyileşme sağlar. Etki, finasterid gibi sentetik 5-alfa redüktaz inhibitörlerine benzer ancak yan etki profili daha iyidir.

Dozaj ve Kullanım

Standart doz, günde 320 mg yağ ekstresini (total sterol içeriği %0.2-0.4 ve yağ asidi içeriği %70-90 olacak şekilde standardize edilmiş) içerir. Genellikle günde bir veya iki doza bölünerek alınır. Etkinin görülmesi için en az 4-6 hafta düzenli kullanım gereklidir.

Güvenlik ve Yan Etkiler

Genel olarak iyi tolere edilir. En sık görülen yan etkiler hafif gastrointestinal rahatsızlıklardır (bulantı, karın ağrısı). Cinsel işlev bozukluğu, finasterid gibi sentetik ilaçlardan daha az görülür. Hamilelik ve emzirme döneminde kullanılmamalıdır. Hormon-duyarlı kanserli hastalarda dikkatle kullanılmalıdır.

2. Isırgan Kökü (Urtica dioica L.)

Isırgan kökü, özellikle iyi huylu prostat büyümesi ve idrar yolu enfeksiyonlarında kullanılan önemli bir tıbbi bitkidir.

Kimyasal İçerik

Isırgan kökü, lektinler, polisakkaritler (glukogalaktanlar), fenilpropanlar (skopoletin), lignalar (sekoisolarisiresinol), steroller (beta-sitosterol, stigmasterol), triterpenler ve seramidler içerir. Bu çeşitli bileşenler, bitkinin çok yönlü farmakolojik etkilerinden sorumludur.

Farmakolojik Etkiler

Isırgan kökü ekstrelerinin, prostat dokusunda antiproliferatif, antienflamatuvar ve aromataz inhibitör etkileri vardır. Seks hormon bağlayıcı globulin (SHBG) ile etkileşerek serbest testosteron seviyelerini modüle edebilir. Ayrıca, 5-alfa redüktaz ve aromataz enzimlerini inhibe ederek hormon metabolizmasını etkiler.

Klinik Kullanım

İyi huylu prostat büyümesinde kök ekstresinin, Serenoa repens meyve ekstresi ile kombinasyonları özellikle etkilidir. Bu kombinasyon, sinerjistik etki göstererek semptomların daha etkili kontrolünü sağlar.

Dozaj

Standart doz, günde 120-600 mg kök ekstresi (4:1 veya 5:1 oranında) veya 4-6 gram kuru kökten hazırlanan dekoksiyon şeklindedir.

Güvenlik

Genel olarak güvenlidir. Nadir durumlarda hafif gastrointestinal rahatsızlıklar, cilt reaksiyonları görülebilir. Antikoagülan ilaçlarla etkileşebilir.

3. Pygeum africanum (Afrika Erik Ağacı Kabuğu)

Afrika erik ağacı kabuğu, geleneksel Afrika tıbbında ürolojik rahatsızlıklar için kullanılır.

Aktif Bileşenler

Pygeum kabuğu ekstresi, fitosteroller (özellikle beta-sitosterol), pentasiklik triterpenler, ferulik asit esterleri (n-dokozanol ve tetrakozonol) ve tanenler içerir.

Etki Mekanizması

Fitosteroller, antienflamatuvar etki gösterir ve androjen metabolizmasını modüle eder. Pentasiklik triterpenler, epidermal ve fibroblast büyüme faktörlerinin indükleyici etkilerini baskılar. Ferulik asit esterleri, kolesterol metabolizmasını etkiler.

Klinik Etkinlik

Gece işemesi, acılı işeme, dolu idrar torbası hissi ve iyi huylu prostat büyümesi semptomları için kullanılır. Meta-analizler, Pygeum ekstresinin plaseboya göre idrar semptomlarını ve mesane fonksiyonlarını iyileştirdiğini göstermiştir.

Dozaj

Standart doz, günde 100-200 mg ekstre (içeriği %14 triterpen, %0.5 n-dokozanol olacak şekilde standardize edilmiş) şeklindedir.

Güvenlik

Genel olarak iyi tolere edilir. Nadir durumlarda mide rahatsızlığı görülebilir. Uzun

süreli güvenlik verileri sınırlıdır.

4. Equisetum arvense L. (At Kuyruğu)

At kuyruğu, diüretik ve remineralizan özellikleri ile bilinir.

Kimyasal Bileşim

Silisik asit bileşikleri (%5-10), flavonoitler (kersitrin, izokersitrin, kemferol glikozitleri), fenolkarbonik asitler, tanenler, steroller ve alkaloitler (nikotin, palustrin) içerir.

Farmakolojik Etkiler

Diüretik etkisi, flavonoitlerden ve saponinlerden kaynaklanır. İdrar yolları enfeksiyonları, böbrek taşları ve genital bölge iltihaplarında kullanılır. Silisik asit bileşikleri, bağ dokusu sağlığını destekler ve yara iyileşmesini hızlandırır.

Dozaj

Günde 6 g kuru drog veya eşdeğer ekstreler kullanılabilir. Çay olarak: 2-3 g drog 150 ml kaynar suda 10-15 dakika demlenir, günde 2-3 kez içilir.

Güvenlik

Genel olarak güvenlidir. Tiaminazı (vitamin B1'i parçalayan enzim) içerdiğinden uzun süreli kullanımda B1 vitamini takviyesi önerilir. Kalp veya böbrek yetmezliği olan hastalarda dikkatli kullanılmalıdır.

C. İyi Huylu Prostat Büyümesinde Kullanılan Özel Tıbbi Bitkiler

İyi huylu prostat büyümesi (Benign Prostatic Hyperplasia - BPH), yaşlı erkeklerde sık görülen bir ürolojik problemdir. Çeşitli tıbbi bitkiler, bu durumun semptomlarını hafifletmede ve prostat sağlığını desteklemede kullanılmaktadır.

1. Soya Fasulyesi (Glycine max L. Merr.)

İzoflavonlar ve Fitoöstrojenler

Soya fasulyesi, daidzein ve genistein gibi izoflavonlar içerir. Bu bileşenler, fitoöstrojen olarak işlev görür ve hormon dengesini etkileyebilir.

Prostat Sağlığına Etkiler

Epidemiyolojik çalışmalar, soya tüketiminin yüksek olduğu Asya ülkelerinde prostat kanseri insidansının düşük olduğunu göstermiştir. İzoflavonlar, 5-alfa redüktaz ve aromataz gibi steroidal enzim aktivitelerini modüle edebilir. Ayrıca, östrojen reseptör beta (ER-β) aracılı etkileri, prostat dokusunda antiproliferatif ve proapoptotik aktivite gösterebilir.

Kullanım ve Dozaj

Gıda olarak günlük 25-50 gram soya proteini veya izoflavon takviyesi olarak 40-80 mg/gün kullanılabilir. Ancak, prostat kanseri olan erkeklerde veya östrojen reseptörü

pozitif tümörlü kadınlarda dikkatli kullanılmalıdır.

Güvenlik

Genel popülasyonda güvenlidir. Ancak hormon-duyarlı tümörlerde kullanımı tartışmalıdır. Tiroid fonksiyonunu etkileyebilir, bu nedenle hipotiroidizmli hastalarda dikkatle kullanılmalıdır.

2. Yeşil Çay (Camellia sinensis (L.) Kuntze)

Kateşinler ve EGCG

Yeşil çay, özellikle Epigallokateşin-3-gallat (EGCG) olmak üzere kateşinler bakımından zengindir. EGCG, güçlü antioksidan ve antikanser özelliklere sahiptir.

Prostat Üzerine Etkiler

Testosteron indüklü BPH'li sıçanlarda yapılan çalışmalarda, EGCG'nin prostatik oksidatif stresi ve enflamatuar mikroçevreyi hafiflediği, prostat hiperplazisi ve kollajen birikimini azalttığı gösterilmiştir. Anjiyogenezle ilişkili büyüme faktörlerinin seviyesini azaltır.

Klinik Potansiyel

In vitro ve hayvan çalışmaları umut verici olmakla birlikte, insanlarda BPH tedavisindeki etkinliği için daha fazla klinik araştırma gereklidir. Ancak, genel prostat sağlığını desteklemek için tüketilebilir.

Dozaj

Günde 3-5 fincan yeşil çay veya 200-500 mg EGCG içeren standardize ekstreler kullanılabilir.

Güvenlik

Kafein içeriği nedeniyle bazı bireylerde uyku bozukluğu veya anksiyete yapabilir. Yüksek dozlarda karaciğer toksisitesi rapor edilmiştir, ancak bu nadir görülür.

3. Ganoderma lucidum (Reishi Mantarı)

Biyoaktif Bileşenler

Reishi mantarı, polisakkaritler, triterpenler, peptidoglikanlar ve steroller içerir. Bu bileşenler, immünomodülatör, antienflamatuvar ve antitümöral etkiler gösterir.

5-Alfa Redüktaz İnhibisyonu

Yapılan çalışmalarda, Ganoderma lucidum'dan elde edilen ekstrelerin kuvvetli bir şekilde 5-alfa redüktazı inhibe ettiği saptanmıştır. Bu etki, DHT üretimini azaltarak prostat büyümesini yavaşlatabilir.

Kullanım

Geleneksel olarak kaynatılarak çay şeklinde veya toz/kapsül formunda kullanılır. Standardize ekstreler günde 1.5-9 gram arasında kullanılabilir.

Güvenlik

Genel olarak güvenlidir. Nadir durumlarda hafif sindirim rahatsızlıkları görülebilir. Antikoagülan ilaçlarla etkileşebilir.

4. Diğer Önemli Bitkiler

Epilobium angustifolium L. (Yakı Otu): Oenotein A ve B içerir; bu maddeler, prostat büyümesini önleyen enzimleri frenlediği düşünülmektedir.

Hypoxis rooperi T. Moore (Güney Afrika Yıldız Bitkisi): Fitosteroller bakımından zengindir. TGF-β1 artışı ile epitelyal proliferasyonu ve PKC-α inaktivasyonu ile stromal proliferasyonu inhibe ettiği şeklinde yorumlanmıştır.

Lycopersicon esculentum Mill (Domates): Likopen, güçlü bir karotenoit antioksidandır. Prostat kanser riskinin azalması ile ilişkilendirilmiştir. Günlük domates salçası alımının BPH'li hastalarda PSA düzeylerini %10.77 oranında azalttığı saptanmıştır.

D. Ürolojik Hastalıkların Tedavisinde Kullanılabilecek Sabit ve Uçucu Yağlar

Sabit Yağlar

Kabak Çekirdeği Yağı: Özellikle hafif prostat problemlerinde yardımcı olur. Fitosterollerden (özellikle beta-sitosterol) zengindir. Prostat problemlerinde günde 10 g kabak çekirdeği veya yağının kullanılması önerilir.

Nar Çekirdeği Yağı: 17 alfa-estradiol içerir ve hormon düzenleyici etkisi, fitosterol, flavonoit, beta-sitosterol ile desteklenir. Hormon bozukluklarında ve prostat sağlığında kullanılabilir.

Tamanu Yağı: Toplardamarlarda büzücü etkisi nedeniyle varikosel ve venöz yetmezlikte kullanılabilir. Hafif kan sıvılaştırıcı etkisi, kan akışını iyileştirir.

Üzüm Çekirdeği Yağı: Yüksek linoleik asit ve antioksidanlar içerir. Sperm yokluğunda (azoospermide) antioksidan olarak kullanılabilir.

Uçucu Yağlar

Greyfurt Yağı: Diüretik etkilidir.

Ardıç Yağı: Diüretik etkisi ve genital mantar enfeksiyonlarında lokal kullanımı mevcuttur.

Paçuli Yağı: Kan dolaşımı hızlandırıcı, diüretik, detoks ve lenfatik drenajda kullanılır.

Akgünlük (Frankincense) Yağı: Antienflamatuvar ve ağrı kesici etkilidir.

Elemi Yağı: Kan dolaşımı hızlandırıcı etkisi vardır.

Yağ Karışımları ve Uygulamalar

Ürolojik rahatsızlıklarda, çeşitli yağlar kombine edilerek sinerjistik etkiler elde edilebilir:

Üriner Enfeksiyonlarda: Hindistan cevizi yağı içine Nioli damlatılarak kasık bölgesine masaj yapılabilir.

Varikosel ve Venöz Yetmezlikte: Jojoba yağı içine Selvi, Greyfurt, Ardıç, Lavanta ve Ölmez Çiçek yağları eklenerek etkilenen bölgeye sürülür.

Prostat Sağlığında: Kabak çekirdeği yağı ile Frankincense ve diğer antienflamatuvar yağlar kombine edilerek kullanılabilir.

## KADIN HASTALIKLARI VE DOĞUMDA FİTOTERAPİ UYGULAMALARI

Bitkisel ürünlerin sağlıkta kullanımı son yirmi yılda küresel ölçekte önemli bir artış göstermiştir. Dünya genelindeki tüketicilerin yaklaşık %80'i bitkisel drogları veya diğer doğal ürünleri aktif olarak kullanmaktadır. Kadınlar, bu ürünlerin başlıca tüketici grubunu oluşturmakta ve gebelik döneminde de kullanmaya devam etme eğilimi göstermektedirler. Gebelikte kullanım oranları bölgesel farklılıklar göstermekle birlikte %7-55 arasında değişmektedir. Türkiye'den yapılan araştırmalara göre, geleneksel ve tamamlayıcı tıp yöntemleri (GETAT) gebelikte %38.7, gebelik öncesi dönemde %49.1, emzirme döneminde ise %63.2 oranında uygulanmakta olup, bu uygulamalarda ağırlıklı olarak bitkisel destekler tercih edilmektedir. Kadınların fitoterapi ve GETAT yöntemlerini tercih etme nedenleri arasında sağlık ve tedavi sürecinde kontrol sahibi olma isteği, konvansiyonel tedavilerin bütüncül yaklaşımdan yoksunluğu, ilaç yan etkileriyle ilgili endişeler ve bitkisel ilaçların güvenli, etkilerinin hafif, yan etkilerinin az olduğuna dair yaygın inanç yer almaktadır.

KADIN SAĞLIĞINDA KULLANILAN TIBBİ BİTKİLERİN SINIFLANDIRILMASI

Tıbbi bitkiler, genel farmakolojik etkilerine göre adaptojenler, alteratifler, analjezikler, antiemetikler, antiinflamatuarlar, antimikrobiyaller, antispazmodikler, astrenjanlar gibi geniş kategorilerde sınıflandırılırken, kadın hastalıkları ve doğum pratiğindeki spesifik etkilerine göre daha özel bir sınıflandırma yapılabilmektedir:

1. Afrodizyaklar

Cinsel istek problemlerinde uyarıcı olarak kullanılan bitkilerdir. Bu grupta Cinnamomum spp., Angelica sinensis, Allium sativum, Panax ginseng, Glycyrrhiza glabra, Serenoa, Tribulus terrestris gibi bitkiler yer almaktadır.

2. Emmenagoglar

Menstruasyonu stimüle eden ve amenorede kullanılan bitkilerdir. Çoğu abort yaptırıcı etkiye sahip olduğundan gebelikte kullanımı kesinlikle kontrendikedir. Caulophyllum thalictroides, Zingiber officinalis, Leonurus cardiaca, Artemisia vulgaris, Mentha pulegium, Ruta graveolens, Salvia officinalis, Tanacetum vulgare bu gruba dahildir.

3. Galaktogoglar

Emziren kadınlarda süt üretimini ve akışını artıran bitkilerdir. Pimpinella anisum, Matricaria recutita, Vitex agnus-castus, Foeniculum vulgare, Trigonella foenum-graecum bu kategoride yer alır.

4. Hormon Modülatörleri

Hormon dengesini etkileyen bitkilerdir. Bu gruptaki bitkilerin en önemlisi Vitex agnus-castus'tur. Humulus lupulus ve Salvia officinalis ölçülebilir östrojenik etkiye sahiptir. Cimicifuga racemosa, Caulophyllum thalictroides, Verbena officinalis, Angelica sinensis, Foeniculum vulgare, Glycyrrhiza glabra, Leonurus cardiaca, Glycine max, Tribulus terrestris, Paeonia lactiflora, Dioscorea villosa bu kategorinin diğer örnekleridir.

5. Over Tonikleri

Overlere direkt veya dolaylı etki yapan, hormonal disregülasyonda, infertilitede, over dolaşım bozukluğunda, over kistinde ve endometriosiste kullanılan bitkilerdir. Caulophyllum thalictroides, Vitex agnus-castus, Paeonia lactiflora bu gruba örnek verilebilir.

6. Fitoöstrojenler

Östrojen benzeri etki gösteren, izoflavon içeren, baklagiller ve kırmızı yonca gibi bitkiler bu kategoriye girer. Pimpinella anisum, Foeniculum vulgare, Humulus lupulus ve Salvia officinalis de östrojenik potansiyele sahiptir. Cimicifuga racemosa ve Angelica sinensis farklı mekanizmalarla menopozda etki göstermektedir.

7. Oksitotikler

Doğumda uterus aktivitesini başlatmak veya artırmak, doğumu ve plasenta çıkışını kolaylaştırmak için kullanılır. Caulophyllum thalictroides, Gossypium herbaceum, Schisandra chinensis bu grubun örnekleridir.

8. Uterusta Astrenjan Etki Gösteren-Antihemorajikler

Uterus kaynaklı kan kaybını azaltmak için kullanılır. Astrenjan bitkiler arasında en değerlisi Achillea millefolium'dur. Rubus villosus, Camellia sinensis, Aesculus hippocastanum, Equisetum arvense, Capsella bursa-pastoris, Hamamelis virginiana diğer örneklerdir.

9. Uterin Antispazmodikler

Üreme sisteminin otonomik sinir ve düz kas yapısına etki ederler. Dismenore, endometriozis, kronik pelvik ağrı, gebelikte huzursuz uterus, travayda ağrılı kontraksiyonlar gibi spazmodik problemlerde kullanılır. Cimicifuga racemosa, Viburnum prunifolium, Matricaria recutita, Viburnum opulus, Angelica sinensis, Leonurus cardiaca, Pulsatilla, Paeonia lactiflora örneklerdir.

10. Uterus Dolaşımını Stimüle Edenler

Uterus toniklerinin bir alt grubudur. Dismenore gibi iskemik ağrılarda, fibromyomlarda

pelvik dolaşımı düzenlerler. Çoğunlukla gebelikte kontrendikedir. Cinnamomum cassia, Angelica sinensis, Zingiber officinalis, Leonurus cardiaca bu kategoride yer alır.

11. Uterin Tonikler

Kadın üreme sisteminin hem yapı hem de fonksiyonunda tonus artırıcı, kuvvetlendirici, besleyici etkilere sahiptir. Endometriozis, myomlar, dismenore, metroraji, disfonksiyonel uterin kanamalar gibi durumlarda kullanılır. Cimicifuga racemosa, Viburnum opulus, Trillium erectum, Caulophyllum thalictroides, Angelica sinensis, Hydrastis canadensis, Alchemilla vulgaris, Leonurus cardiaca, Rubus idaeus, Achillea millefolium örnekleri verilebilir.

KADIN SAĞLIĞINDA KULLANILAN ÖNEMLİ TIBBİ BİTKİLER

Achillea millefolium L. (Civanperçemi)

Kullanılan Kısımlar: Kurutulmuş çiçek ve toprak üstü kısımları

Etkili Bileşenler: %0.2-1.0 oranında uçucu yağ içerir. Ana bileşenler kamfor, beta pinen, 1,8-sineol, karyofilen, alfa pinen, izoartemisiaketonddur. Seskiterpen ketonlar, poliyenler, alkamidler, flavonoitler ve betain de içerir.

Tıbbi Özellikler: İştah kaybı, dispeptik şikayetler, karaciğer ve safra kesesi rahatsızlıklarında kullanılır. Emmenagog, hemostatik ve tonik özelliklere sahiptir. Luteal regülasyon gerektiren durumlar, premenopoz, metroraji, uterin fibroma, infertilite, düzensiz adet döngüleri, dismenore, endometriozis, lökore, vajinit, kistik mastopatiler ve menstrüel migrende endikedir. Akne tedavisinde ve doğum sonrası epizyotomi iyileşmesinde faydaları gösterilmiştir. In vitro çalışmalarda uterus düz kas kontraksiyonlarında doza bağlı azalma sağladığı saptanmıştır.

Kullanım Şekli ve Dozu: Çay olarak 1-2 g drog, 150 ml kaynatılmış suda 10-15 dakika demlenip günde üç kez; taze bitkiden sıkılmış meyve suyu günde 3 kez 5 ml; sıvı ekstre 1:1 (g/ml), 1-2 ml günde 3 kez; tentür (1:5 g/ml) 5ml günde 3 kez öğünler arasında alınır. Oturma banyosu için 20 litre ılık-sıcak suda 100 g drog kullanılır.

Yan Etki ve Uyarılar: Zayıf veya orta şiddette kontakt dermatite neden olabilir. Emmenagog özelliği nedeniyle hamilelikte kontrendikedir. Güvenlik verilerinin eksikliğinden dolayı emziren anneler tarafından kullanılmamalıdır. Demir preparatları ile beraber alındığında, tanen içeriği nedeniyle demir emilimini etkileyebileceğinden 1-2 saat ara ile kullanılması önerilir.

Alchemilla vulgaris L. (Aslan Pençesi)

Kullanılan Kısımlar: Kurutulmuş çiçek ve meyveleri

Etkili Bileşenler: Acı kısımlar, flavonoitler, tanenler, flavonol glikozitler, uçucu yağ, fitosteroller ve alifatik hidrokarbonlar içerir.

Tıbbi Özellikler: Astrenjan, antiproliferatif, anjiogenezi inhibe edici, yara iyileştirici, antiinflamatuar ve antitümör etkileri vardır. Menopoz, dismenore, gastrointestinal

bozukluklar için dahili; ağız ve boğaz iltihabı için gargara; ülser, egzama, deri döküntüleri ve alt karın rahatsızlıklarının tedavisinde harici olarak kullanılır. Mensten 10-15 gün önce 50-60 damla/gün sıvı ekstre uygulanmasının kanama miktar ve süresinde azalma sağladığı saptanmıştır. Endometriozis tedavisinde alternatif olabileceği ileri sürülmüştür.

Kullanım Şekli ve Dozu: Çay, 2-4 g drog ile hazırlanıp öğünler arasında günde 3 defaya kadar; sıvı ekstre 2-3 ml (1:1 %25 etanol) günde 3 kez alınabilir. Gargara şeklinde de kullanılabilir.

Yan Etki ve Uyarılar: Hamilelik ve emzirme döneminde tıbbi tavsiye olmaksızın kullanılmamalıdır.

Calendula officinalis L. (Aynısafa)

Kullanılan Kısımlar: Taze veya kurutulmuş yer üstü kısımları

Etkili Bileşenler: Triterpen saponinler, triterpen alkoller, flavonoitler, hidroksikumarinler, karotinoidler, uçucu yağ, suda çözünür polisakkaritler, poliyenler, kinonlar, aminoasitler, yağlar, yağ asitleri, acı madde olarak kalendin ve kalendulin içerir.

Tıbbi Özellikler: Antimikrobiyal, antiviral, antioksidan, antiinflamatuar, immunmodülatör, yara iyileştirici ve antikandidal etkileri vardır. Ağız ve yutak mukozasının iltihaplanması, zayıf iyileşen yaralar, bacak ülserleri, arı sokmaları, donma tedavileri, akut ve kronik cilt iltihabı için haricen; iç organların iltihaplı durumları, gastrointestinal ülserler, dismenore, amenore için dahilen kullanılır. Tekrarlayan vajinal kandidiyazis hastalarında tentür uygulamasının, bakteriyel vajinozisite Calendula officinalis kremi kullanımının, postmenopozal vajinal distrofide vajinal preparat eklenmesinin olumlu etkileri klinik olarak gösterilmiştir. Epizyotomi iyileşme hızını artırdığı ve ağrıyı azalttığı saptanmıştır.

Kullanım Şekli ve Dozu: Günlük 1-2 g drogla 150 ml sıcak suda 10-15 dakika demleme ile hazırlanan çay; 1:1 (g/ml) 1-2 ml sıvı ekstre; 1:5 (g/ml), 5-10 ml tentür tüketilebilir. Yağ bazlı 100 g merheme 2-5 g drog eklenerek merhem (%10-20) hazırlanır.

Yan Etki ve Uyarılar: Bazen sık kullanımda deri hassasiyeti olabilir. Asteraceae (Compositae) familyasına ait bitkilere alerjisi bilinen durumlarda kontrendikedir. Yeterli veri olmadığı için hamilelik veya emzirme döneminde veya çocuklara tıbbi gözetim altında olmadan kullanılmamalıdır.

Capsella bursa-pastoris L. (Çoban Çantası)

Kullanılan Kısımlar: Bitkinin toprak üstü kısmı

Etkili Bileşenler: Flavonoitler, kafeik asit türevleri, aminoasit ve peptitler, alkaloit, glikozinolatlar, saponin grubu bileşikler, beta-sitosterol, fiofitin A ve B, uçucu yağ içerir.

Tıbbi Özellikler: Kardiyak etkiler yanında uterus kontraksiyonunu artırma, hemostatik,

antimikrobiyal, antioksidan, diüretik, antiinflamatuar, antiülser etkileri vardır. Burun kanaması, premenstrüel sendrom, yaralar ve yanıklarda kullanılır. Ciddi durumlar dışlandıktan sonra, menoraji ve metrorajide, rahim içi araç kullanımına bağlı kanamalarda, erken postpartum kanamada oral etkinliği gösterilmiştir.

Kullanım Şekli ve Dozu: İnfüzyon veya galenik preparatları şeklinde kullanılır. Dahili olarak günlük doz ortalama 10-15 g drog olup tek doz olarak 1-5 g şeklinde 2-4 kez, sıvı ekstre dozu 3-12 ml, 5-8 g droga eşdeğer miktardadır. Menoraji için menstruasyondan 3-5 gün önce başlanması ve adet kanaması sırasında devam edilmesi önerilir.

Yan Etki ve Uyarılar: Böbrek taşı öyküsü olanlarda dikkat edilmesi gerektiği, yüksek dozda özütün kalp çarpıntısı yapabileceği belirtilmektedir. Uterotonik etkisi nedeniyle hamilelikte kullanılmamalıdır. Emzirme döneminde kullanım önerilmemektedir.

Curcuma longa L. (Zerdeçal)

Kullanılan Kısımlar: Bitkinin rizomları

Etkili Bileşenler: Ana bileşenler kurkuminoidlerdir. Sarı renkli uçucu yağın bileşiminde zingiberen, kurkumol gibi seskiterpenler, sineol gibi monoterpenler bulunur. Ek olarak karoten, C vitamini, arabinoglikanlar, ukanon A, B, C, D, jelatinize nişasta ve turmerin içeriği vardır.

Tıbbi Özellikler: Güçlü kolagog etki yanında antihepatotoksik, hepatoprotektif, stomakik, karminatif, antiinflamatuar, antihiperlipidemik, antioksidan, antibakteriyel, antifungal, antiviral, antitümoral, sitotoksik, nöroprotektif etkileri vardır. Temel kullanımı asit, gaz veya atonik dispepsi tedavisi içindir. Vajinal kandidiyaziste, N. Gonorrhea, HIV ve HPV enfeksiyonlarında in vitro etkinliği gösterilmiştir. Kurkumin içeren poliherbal krem servikal HPV enfeksiyonunu gidermede etkin olmuştur. Servikal problemlerde sistemik veya lokal uygulanabilen etkili ve güvenli bir yardımcı tedavi olarak görülmektedir. Endometrioziste in vitro ve in vivo çalışmalar, kurkuminin hastalığı kontrol etmede ve geriletmede etkinliğini desteklemektedir. Leiomyom hücrelerinin gelişimini inhibe ettiği gösterilmiştir. Polikistik over sendromunda, postmenopozal sıcak basmalarında, tekrarlayan üriner enfeksiyonlarda, premenstrüel sendromda da etkinliği klinik çalışmalarla desteklenmiştir.

Kullanım Şekli ve Dozu: Ham drog 3-9 g/gün; toz drog 1.5-3.0 g/gün; oral infüzyon günde üç kez 0.5-1 g; tentür (1:10) günde üç kez 0.5-1 ml; etanollü kuru ekstre günde 3 kere 8-13 mg; aseton ekstresi günde 2 kere 50-100 mg şeklinde uygulanabilir.

Yan Etki ve Uyarılar: Barsak hareketlerinde artma, alerjik dermatit, ağız kuruluğu, hafif mide şikayetleri ortaya çıkabilir. Curcuma longa'ya aşırı duyarlılık olanlarda kullanılmamalı, safra kesesi problemlerinde hekim tavsiyesi alınmalıdır. Hamilelik ve emzirme döneminde güvenliği hakkında yeterli veri olmadığı için kullanılmaması tavsiye edilir. Antikoagulan ilaçların etkisini artıracağından yüksek dozda (15 g/gün) ilaçla birlikte kullanılmaması gerekir.

Cimicifuga racemosa (Karayılan Otu)

Kullanılan Kısımlar: Kök ve rizomları

Etkili Bileşenler: Sikloartan tipi iskelete sahip triterpen glikozitler (simisifugosit, aktein vb), kinolizidin alkaloitler (sitisin, metil sitisin), fenilpropan türevleri (kafeik, ferulik ve izoferulik asit vb.) içerir.

Tıbbi Özellikler: Selektif östrojen reseptör modülasyonu, serotonerjik ve opioid reseptörler üzerinden etki, antiinflamatuar, antioksidan özellikleri ile menopoz semptomlarının tedavisinde ve premenstrüel sendromda kullanılır. Amerikan Klinik Endokrinologlar Birliği, hormon replasmanı yapılamayan menopoz hastalarında kullanılabilecek non-hormonal ajanlar arasında Cimicifuga racemosa'yı da belirtmiştir. Vazomotor semptomlarda plaseboya ve fluoxetin kullanımına göre daha etkin olduğu gösterilmiştir. Endometriozis cerrahisi sonrası GnRH-a tedavisi sırasındaki perimenopozal semptomlarda tibolona benzer etki göstermiş ve daha güvenli bulunmuştur. Kemik metabolizması üzerine de faydalı etkileri gösterilmiştir. Meme kanseri sonrası menopoz semptomları yönetiminde değerli bir alternatif olduğu düşünülmektedir.

Kullanım Şekli ve Dozu: Kapsül, damla, tablet formları şeklinde bulunur. Günlük olarak 40-140 mg droga karşılık gelen etanolik (%40-60 V/V) veya izopropanolik (%40 V/V) ekstreler veya eşdeğer preparatlar kullanılır. İlk etkiler 2-4 hafta sonra görülür, düzelme için 6-8 hafta alınmalı ve 3 ayda en yüksek etki elde edilir.

Yan Etki ve Uyarılar: Genelde güvenli olmakla birlikte alerjik cilt reaksiyonları, ödem, karaciğer fonksiyon bozukluğu, koagülasyon bozukluğu, mide şikayetleri, kas enzimlerinde artış gözlenmiştir. Spontan abort riski artması nedeniyle hamilelik sırasında kontrendikedir. Potansiyel östrojenik etkileri ve güvenliği ile ilgili veri eksikliği nedeniyle hamilelik veya emzirme döneminde kullanılmamalıdır. Antihipertansif ilaçların etkisini artırabilir ve hipotansiyona neden olabilir.

Vitex agnus-castus L. (Hayıt)

Kullanılan Kısımlar: Kurutulmuş olgun meyveler

Etkili Bileşenler: Ana bileşen, bornil asetat, 1,8-sineol, limonen, alfa-pinen ve beta-pinenin birincil bileşenler olduğu %2.0'a kadar bulunan uçucu yağlardır. Flavonoitler (kastisin), iridoitler ve diterpenler, meyvede bulunan diğer ana grupları temsil etmektedir.

Tıbbi Özellikler: Hayıt meyve ekstrelerinin in vitro ve in vivo olarak D2 reseptörlerine bağlanarak dopamin agonisti gibi davrandığı, prolaktin salınımını baskılayarak premenstrüel sendrom semptomlarını düzelttiği bulunmuştur. Ek olarak östrojenin B subüniti üzerinden etki gösteren fitoöstrojenler içerir. Korpus luteum yetmezliği, hiperprolaktinemi, premenstrüel sendrom, adet düzensizlikleri, siklik mastalji, hormonların neden olduğu dermatozların tedavisi için oral kullanımı klinik verilerle desteklenmektedir. Progesteron yetersizliğine bağlı düşükleri durdurmak, doğumdan sonra plasenta çıkışını kolaylaştırmak, süt akış bozuklukları, endometriyal hiperplazi, infertilite, sıcak basmaları tedavisi için kullanımı bildirilmiştir.

Kullanım Şekli ve Dozu: Günlük 30-40 mg droga eşdeğer preparatlar kullanılmaktadır,

240 mg'a kadar çıkan dozlarda da premenstrüel sendromda kullanılabileceği bildirilmiştir. Günlük 2.6-4.2 mg kuru doğal ekstre içeren tabletlerin her sabah bir miktar sıvı ile alınması, sıvı ekstreden ise (1:1 g/ml) 0.5-1 ml kullanılması öneriler arasındadır.

Yan Etki ve Uyarılar: Bildirilen başlıca reaksiyonlar arasında akne, adet döngüsünde ve miktarında değişiklikler, baş dönmesi, gastrointestinal şikayetler, bulantı, cilt reaksiyonları, ürtiker ve kilo alımı yer almaktadır. Gebelikte ve emzirmede kullanılmamalıdır. Dopamin reseptör antagonistlerinin etkinliğini azaltabileceği, oral kontraseptiflerin ve hormon replasman tedavisinin etkinliğini değiştirebileceği belirtilmiştir.

Zingiber officinale (Zencefil)

Kullanılan Kısımlar: Kurutulmuş rizomları

Etkili Bileşenler: Uçucu yağ %3 oranına kadar bulunabilir; monoterpenler (geranial ve neral) ve seskiterpenler (B-seskifelandren, B-bisabolen, ar-kurkumin, alfa-zingiberen) içerir. Ayrıca fenolik keton türevleri (gingerol, şoral), diaril heptenonlar, diterpenler, gingesulfonik asit, monoaçildigalaktozil gliseroller bulunur.

Tıbbi Özellikler: Güçlü antiemetik etki yanında serotonin antagonisti, santral sinir sistemi otonom merkezlerini yatıştırıcı, antiinflamatuar, bağırsak destekleyici, karaciğer koruyucu, periferik kan kapillerlerini genişletici, antimikrobiyal etkileri vardır. Taşıt tutması, postoperatif bulantı, kemoterapi bulantıları, gebelik bulantı kusmalarında kullanımı klinik verilerle desteklenmiştir. Çeşitli coğrafyalarda yapılan araştırmalarda, gebelikte ve emzirme döneminde kullanılan bitkisel desteklerde zencefil ilk sıralarda yer almaktadır. Obezite problemi olan kadınlarda ve gestasyonel diyabet tanılı gebelerde açlık kan şekeri ve insülin düzeylerinde belirgin düşme sağlamıştır. Yoğun menstrual kanamalarda kanama azaltıcı, dismenorede etkin olduğu klinik çalışmalarla desteklenmektedir. Polikistik over sendromu tedavisinde klomifen sitrata zencefil içeren bitki karışımının eklenmesi, biyokimyasal-hormonal parametrelerde düzelme sağlarken gebelik oranlarına da katkı yapmıştır.

Kullanım Şekli ve Dozu: Günlük 0.5-2 g toz drog, tek ya da bölünmüş dozlarda alınması önerilir. Toz drog, kapsül, tablet, tentür, çay, sıvı ekstre olarak oral tüketilir. Taşıt tutmalarında seyahatten 30-60 dakika önce alınması tavsiye edilir. Gebelikte toplam doz genellikle günde yaklaşık 1 gram olduğu ve günde iki ila 4 defa verilecek şekilde bölündüğü de belirtilmiştir.

Yan Etki ve Uyarılar: Hassas kişilerde parmak uçlarında kontakt dermatit kaydedilmiştir. Yüksek dozlarda merkezi sinir sistemi depresyonu, kardiyak aritmi, gastrik irritasyon yapabilir. Antikoagulan kullananlar ve safra taşı olanlar doktor kontrolünde kullanmalıdır. Hamile kadınlara ilişkin veriler zencefil kökünün malformatif veya feto/neonatal toksisitesinin olmadığını göstermektedir. İhtiyati tedbir olarak hamilelik sırasında kullanımdan kaçınılması tercih edilmekte, yeterli veri bulunmadığından emzirme döneminde kullanılması tavsiye edilmemektedir.

Linum usitatissimum L. (Keten Tohumu)

Kullanılan Kısımlar: Kurutulmuş olgun çekirdekler

Etkili Bileşenler: Müsilaj (başlıca galakturonik asit), ksiloz, galaktoz, mannoz, %30-45 sabit yağ (başlıcası linoleik, linolenik, oleik asitlerin trigliseritleridir), %25 protein, %0.1 -1.5 siyanojenik glikozitler ve majör lignan olarak sekoisolarisiresinol glikozitleri, fenil propan türevleri içerir.

Tıbbi Özellikler: Laksatif etki yanında sindirim sistemi şikayetlerini rahatlatıcı, kan lipidlerini düşürücü, antihipertansif, kan şekeri düşürücü, antitümoral, anti mikotik, anti oksidan, fotoprotektif, östrojenik etkileri tanımlanmıştır. Habitual konstipasyon, gastroenterit, irritabl barsak sendromu, divertikulozda dahili kullanımı, ağrılı deri inflamasyonlarında harici kullanımı onaylanmış kullanımlardır. Keten tohumunun ovulatuar siklusları arttırdığı, luteal fazı uzattığı, luteal fazda progesteron/estradiol oranını yükselttiği klinik olarak saptanmıştır. Polikistik over sendromu modelinde etkisi gösterilen keten tohumu ile klinik çalışmalarda da olumlu sonuçlar alınmıştır. Diyette keten tohumu alımının menopoz semptomlarında azalma yaptığı belirtilmiştir. Postmenopozal dönemde kan lipitlerine olumlu etkisi gösterilmiştir.

Kullanım Şekli ve Dozu: Müshil olarak günde üç kez, 250 ml sıvı ile alınan 5 g bütün, ince kırılmış veya taze ezilmiş, suda bekletilmiş tohumlar kullanılır. Etki 18-24 saat sonra başlar. Dislipidemi ve hipertansiyonun destekleyici tedavisi için 20-50 g günlük tüketilebilir.

Yan Etki ve Uyarılar: Meteorizm sık olabilir. Aşırı duyarlılık reaksiyonları çok nadirdir. Uzun süreli kullanımı östrojenik bir etki yapabileceği için hormonlara bağımlı tümörleri olan kadınlarda kullanımı önerilmemektedir. Atonik ve obstrüktif ileus, subileus veya bağırsak tıkanmasına yol açması muhtemel durumlarda, akut batında kullanımı kontrendikedir. Yeterli veri eksikliği nedeniyle ürün hamilelik ve emzirme sırasında tıbbi tavsiye olmaksızın kullanılmamalıdır.

Trigonella foenum-graecum L. (Çemen Otu)

Kullanılan Kısımlar: Kurutulmuş olgun çekirdekler

Etkili Bileşenler: Müsilaj, protein, kalsiyum, demir ve beta karoten açısından zengindir. Özellikle aglikonu diosgenin olan steroidal saponinleri, steroid saponin-peptid esterleri, steroller, flavonoitler, trigonellin, az miktarda uçucu yağ içerir.

Tıbbi Özellikler: Dahilen iştah açıcı ve haricen lapa şeklinde lokal inflamasyon için kullanımı onaylanmıştır. Hiperkolesterolemi, hiperglisemi, galaktogog, gaz giderici, diüretik, emmenagog etkileri belirtilmiştir. Çok sayıda klinik ve preklinik çalışma çemen otunun antidiyabetik, antihiperlipidemik, antiobezite, antikanser, antienflamatuar, antioksidan, antifungal, antibakteriyel, galaktogog ve muhtelif farmakolojik etkileri ile kadın sağlığına katkısını ortaya koymuştur. Perimenopozal şikayetlerde çemen otu ekstresi kullanımı düzelme sağlarken, postmenopozal vajinal atrofide çemen otu vajinal kremi önemli ölçüde şikayetleri gidermiştir. Polikistik over sendromunda metformine ek olarak çemen otu ekstresi uygulaması, overlerin sonografik görüntüsünde ve mens düzeninde iyileşmeler sağlamıştır.

Kullanım Şekli ve Dozu: Soğuk suda 0.5 g drog 3 saat bekletilip süzülerek çay

hazırlanır, balla tatlandırılarak günlük toplam doz 6 g olacak şekilde içilebilir. İştahsızlık için yemeklerden önce günde 3 kez 2 g ezilmiş drog sıvı ile alınmalıdır.

Yan Etki ve Uyarılar: Genellikle yetişkinlerde iyi tolere edilir. Oral kullanım sonrası mide bulantısı, şişkinlik, ishal, baş dönmesi, taşikardi, karaciğer toksisitesi, alerjik reaksiyonlar bildirilmiştir. Belki de en olağandışı yan etkisi, stolon tarafından idrara, tere, dışkıya ve muhtemelen anne sütüne özel koku vermesidir. Hamilelik ve emzirme döneminde kullanımla ilgili yeterli veri olmadığı için kullanılması tavsiye edilmemektedir.

Vaccinium macrocarpon Aiton (Turna Yemişi)

Kullanılan Kısımlar: Taze ve kurutulmuş olgun meyveler

Etkili Bileşenler: Proantosiyanidinler (kondanse tanenler, epikateşin ve türevleri), antosiyanidinler, flavonoitler (mirsetin ve kersetin), fenolik asitler, ursolik asit türevleri, iridoitler ve karboksilik asitler içerir.

Tıbbi Özellikler: Proantosiyanidin fraksiyonunun çeşitli patojen izolatlarının üroepitelyal hücrelere tutunması üzerine antiadhezif etkisi belirlenmiştir. Antibakteriyel, antiviral, antiproliferatif, antienflamatuar, antioksidan, radikal uzaklaştırıcı, antimutajen, antikarsinojen etkileri vardır. İdrar yolu enfeksiyonlarında profilaktik amaçla kullanılır. Gebelikte asemptomatik bakteriüri ve semptomatik üriner enfeksiyonda da olumlu sonuçlar bildirilmiştir.

Kullanım Şekli ve Dozu: İdrar yolu enfeksiyonlarında profilaktik olarak %30'luk meyve suyu 30-300 ml/gün, tedavi olarak 360-960 ml/gün önerilmektedir. Konsantre 90 ml meyve suyuna ya da 400-450 mg katı meyveye eşdeğer kapsüllerin 1-6 kapsül/gün ya da 36 mg proantosiyanidinle standardize edilen preparatların 2x1 olarak rekürran üriner infeksiyonda kullanılması önerilmektedir.

Yan Etki ve Uyarılar: İleri yaşta bir hastada immun trombositopeni bildirilmiştir. Böbrek taşı, böbrek fonksiyon bozuklukları bulunanlarda doktor kontrolünde kullanılmalı, diyabet hastalarında meyve suyunun yüksek şeker konsantrasyonuna dikkat edilmelidir.

Melaleuca alternifolia (Çay Ağacı Yağı)

Kullanılan Kısımlar: Yapraklarının ve uç dallarının buharla damıtılmasıyla elde edilen uçucu yağı

Etkili Bileşenler: Ana bileşenler terpinen-4-ol (%29-45), γ-terpinen (%10-28), α-terpinen (%2.7-13.0) ve 1.8-sineoldür (%4.5-16.5). Önemli miktarlarda bulunan diğer monoterpenler arasında α-pinen, limonen, p-simen, viridifloren ve terpinolen yer alır.

Tıbbi Özellikler: Antibakteriyel, antiviral, antifungal, antienflamatuar, yara iyileştirici etkileri bulunmaktadır. Akne, tinea pedis, furonküloz, onikomikoz, siğil gibi cilt rahatsızlıklarında, Trichomonas vaginalis veya Candida albicans'a bağlı servikovajinitte, sistitte, yaraların tedavisinde antiseptik dezenfektan olarak topikal kullanımı tanımlanmıştır. Çay ağacı yağının C. albicans'ın hem insan hücrelerine hem

de polistirene yapışmasını azaltarak, biyofilm oluşumunu inhibe ederek ve miselyal forma dönüşümünü engelleyerek etki gösterdiği düşünülmektedir. Flukonazole dirençli suşlara bağlı kandidiyazis tedavisinde topikal çay ağacı yağı formülasyonlarının potansiyel kullanımı için ümit verici in vitro bulgular vardır.

Kullanım Şekli ve Dozu: Uçucu yağı tedavi edilen cilt bozukluğuna bağlı olarak %5-100 konsantrasyonlarında haricen uygulanır. Etkilenen bölgeye günde 1-3 kez %0.5-10 uçucu yağ içeren yağlı sıvı veya yarı katı müstahzarlar ya da pamuklu çubukla 0.03-0.07 ml seyreltilmemiş uçucu yağ doğrudan uygulanır.

Yan Etki ve Uyarılar: Topikal çay ağacı yağı genellikle iyi tolere edilir. Alerjik kontakt dermatit bildirilmiştir. Çay ağacı yağı östrojenik ve antiandrojenik aktiviteye sahiptir, bu nedenle meme çevresinde topikal uygulamadan kaçınılmalıdır. Dahilen kullanım için değildir, oral alınmamalıdır. Oral alımı takiben komaya kadar varan istenmeyen durumlara neden olabilir. Tıbbi gözetim olmaksızın hamilelik veya emzirme döneminde uygulanmamalıdır.

GEBELİK, DOĞUM SONRASI VE EMZİRME DÖNEMİNDE FİTOTERAPİ UYGULAMALARI

Birçok kültürde gebelik, doğum sonrası ve emzirme döneminde destek amacıyla bazı şifalı bitkilerin kullanımına ilişkin bilgiler nesilden nesile aktarılmıştır. Bu bitkiler doğumu kolaylaştırmak, kısırlık problemleri, süt üretimini artırmak, konjesyon ve mastiti tedavi etmek gibi ya da ikincil olarak kabızlık, soğuk algınlığı, depresyonu iyileştirmek gibi nedenlerle kullanılabilmektedir. Ancak bu bitkisel kaynakların çoğu bilimsel olarak yeterince değerlendirilmemiş, sadece geleneksel kullanımları güvenlik ve bazı etkinlikleri hakkında fikir vermiştir.

Gebelik Döneminde Kullanılabilecek Bitkiler

Zingiber officinale (Zencefil): Gebelik bulantı-kusmalarında en çok çalışılan bitkilerden biridir. Orta miktarda veri, zencefil kökünün malformatif veya feto/neonatal toksisitesinin olmadığını göstermektedir. Günlük yaklaşık 1 gram dozda, günde iki ila dört defa bölünmüş şekilde kullanılabilir.

Matricaria chamomilla (Mayıs papatyası): Gebelikte görülen hafif sindirim sistemi şikayetleri ve anksiyete durumlarında kullanılabilir. Sınırlı kullanımda fetüs malformasyonu veya zararlı bir etkisi bildirilmemiştir.

Vaccinium macrocarpon (Turna Yemişi): Gebelikte asemptomatik bakteriüri ve semptomatik üriner enfeksiyonda olumlu sonuçlar bildirilmiştir. İdrar yolu enfeksiyonlarının önlenmesinde güvenle kullanılabilir.

Rosa canina (Kuşburnu): İyi bir C vitamini kaynağı olarak bilinir. Gebelik için herhangi bir yan etki kaydı yoktur ve güvenilirliği yüksektir.

Laktasyonda Kullanılabilecek Bitkiler

Galaktogog Etkili Bitkiler:

Foeniculum vulgare (Rezene): Laktasyon sırasında kullanımı için herhangi bir kontrendikasyon saptanmamıştır, ancak bazı kaynaklar 2 haftadan uzun süreli

kullanımını önermemektedir. 1 çay kaşığı taze ezilmiş meyveleri üzerine bir fincan kaynamış su konur, ağzı kapalı olarak 10-15 dakika bekletilir ve süzülerek içilir.

Trigonella foenum-graecum (Çemen otu): En yaygın kullanılan galaktogoglardan biridir. Tavsiye edilen doz günde 3-4 kez 2-3 kapsül (kapsül başına 580-610 mg) olup süt üretimi istenen seviyeye ulaştıktan sonra kesilebilir. Birçok kadın 24-72 saat içinde sonuç aldığını bildirmiştir.

Silybum marianum (Deve dikeni): Peru'da yapılan bir çalışmada 420 mg oral mikronize silimarin kullanımı, plaseboya kıyasla 30. günde süt üretimini %64, 63. günde %86 artırmıştır. Hem anne hem de bebeklerde advers etki bildirilmemiştir.

Galega officinalis (Keçisedefi): Magnezyum ve vitaminlerle birlikte içeren ticari bir galaktagog üründe kullanılmış, annelerin %67'si süt üretimlerinin arttığını bildirmiştir.

Asparagus racemosus (Hint kuşkonmazı): Çift kör, randomize, plasebo kontrollü bir çalışmada günde 60 mg/kg dozda kullanımı, ortalama prolaktin seviyelerini %33 artırmış (plaseboda %10), ortalama bebek ağırlıkları tedavi grubunda %16 artmıştır (plaseboda %6). Hiçbir advers reaksiyon kaydedilmemiştir.

Süt Artırıcı Tıbbi Çay Karışımları:

1. Karışım:

- Carum carvi (Frenk kimyonu) meyveleri: 2 kısım
- Pimpinella anisum (Anason) meyveleri: 1 kısım
- Foeniculum vulgare (Rezene) meyveleri: 1 kısım

Günde 3-5 fincan

2. Karışım:

- Pimpinella anisum veya Carum carvi meyveleri: 1 kısım
- Foeniculum vulgare meyveleri: 1 kısım
- Urtica dioica (Isırgan) yaprakları: 1 kısım
- Melissa officinalis (Oğulotu) yaprakları: 1 kısım

Günde 3-5 fincan

Doğum Sonrası ve Perineal Bakımda Kullanılan Bitkiler

Calendula officinalis (Aynısafa): Emziren annelerde meme uçlarında meydana gelen çatlak ve yaralarda kullanılmaktadır ve bebek için güvenlidir. Epizyotomi iyileşme hızını artırdığı ve ağrıyı azalttığı saptanmıştır. 10 g bitki 500 ml suda 10-15 dakika demlenerek kompres şeklinde veya merhemi (%2-5) günde 3-4 kez etkilenen bölgeye topikal olarak uygulanır.

Hamamelis virginiana: Perineal travma ve hemoroit tedavisinde kullanılabilir.

Astrenjan ve antiinflamatuar özellikleri vardır.

Gebelikte Kesinlikle Kontrendike Bitkiler

Aşağıdaki bitkiler gebelik boyunca kesinlikle kullanılmamalıdır çünkü uterotonik, emmenagog, abortif veya teratojenik etkilere sahip olabilirler:

- Achillea millefolium (Civanperçemi)

- Angelica sinensis (Çin melek otu)

- Artemisia spp. (Pelin türleri)

- Caulophyllum thalictroides (Mavi kohoş)

- Cimicifuga racemosa (Karayılan otu)

- Ruta graveolens (Sedef otu)

- Salvia officinalis (Adaçayı)

- Tanacetum parthenium (Gümüşdüğme)

- Tanacetum vulgare (Pireotu)

- Vitex agnus-castus (Hayıt) - corpus luteum yetersizliği hariç

İlk Trimesterde Özellikle Dikkatli Kullanılması Gereken Bitkiler

Aşağıdaki bitkiler ilk trimesterde potansiyel riskler taşıyabilir:

- Matricaria chamomilla (Tıbbi papatya)

- Mentha piperita (Nane)

- Thymus vulgaris (Kekik)

- Melissa officinalis (Melisa)

- Lavandula officinalis (Lavanta)

- Glycyrrhiza glabra (Meyan)

- Silybum marianum (Deve dikeni)

Emzirme Döneminde Kontrendike Bitkiler

Aşağıdaki bitkiler süte geçerek bebeği etkileyebileceği veya süt üretimini azaltabileceği için emzirme döneminde kullanılmamalıdır:

- Salvia officinalis (Adaçayı) - süt üretimini azaltır

- Mentha piperita (Nane) - yüksek dozlarda süt üretimini azaltabilir

- Camellia sinensis (Çay) - kafein içeriği nedeniyle

- Cimicifuga racemosa (Karayılan otu)

- Artemisia spp. (Pelin türleri)

- Aloe spp. (Sarısabır türleri)

- Rhamnus spp. (Cehri türleri)

Gebelik ve Laktasyon Döneminde Yaygın Problemler ve Fitoterapi Yaklaşımları

1. Gebelikte Bulantı-Kusma

- Zingiber officinale (Zencefil): 1-1.5 g/gün tıbbi çay şeklinde

- Matricaria chamomilla (Mayıs papatyası): 1 damla uçucu yağ (aromaterapi lambası ile)

- Rosa damascena (Isparta gülü): 1 damla uçucu yağ (aromaterapi lambası ile)

2. Gebelikte İdrar Yolu Enfeksiyonu

- Vaccinium macrocarpon (Cranberry): Günde 2 kez 120 ml taze meyve suyu veya günde iki kez 400 mg meyve özütü

- Vaccinium myrtillus (Yaban mersini): Benzer dozajda

3. Gebelikte Kabızlık

- Linum usitatissimum (Keten tohumu): Günde üç kez, 250 ml sıvı ile alınan 5 g bütün veya ince kırılmış tohumlar

- Bol sıvı alımı zorunludur

4. Laktasyonda Süt Yetersizliği

Annenin psikolojisi, enerjisi, uyku durumu ve aldığı sıvı miktarı süt yapımını etkileyen önemli faktörlerdir. Fitoterapi bu faktörlerin iyileştirilmesine destek olarak kullanılmalıdır. Süt artırıcı tıbbi çaylar günde 3-5 fincan şeklinde tüketilmelidir. Yukarıda belirtilen karışımlar kullanılabilir.

5. Meme Başı Çatlağı

- Calendula officinalis (Aynısafa): Lokal kullanım için 10 g bitki 500 ml suda 10-15 dakika demlenerek kompres şeklinde veya merhemi (%2-5) günde 3-4 kez uygulanır

- Bebek için güvenlidir, emzirmeden önce yıkanmasına gerek yoktur

6. Mastit

- Curcuma longa (Zerdeçal) krem: Laktasyon dönemindeki mastitte etkin olduğu gösterilmiştir

- Phytolacca decandra (Homeopatik): Mastitlerde akla gelmesi gereken ilk remedidir

- Tanacetum parthenium (Gümüşdüğme): Halk arasında mastitte kullanılmaktadır ancak emzirme döneminde genel olarak önerilmemektedir

HOMEOPATİK YAKLAŞIMLAR

Homeopati, gebelik, doğum ve lohusalık döneminde 200 yılı aşkın süredir kullanılan, Dünya Sağlık Örgütü tarafından kabul edilmiş bütüncül bir tedavi yöntemidir. Homeopatide "benzerin benzer ile tedavisi" prensibi uygulanır ve kişiye özel, hipofizyolojik dozlar kullanılır.

Gebelik ve Doğumda Kullanılan Homeopatik Remedilar

Aconitum napellus (Kurtboğan):

- Korkma ve irkilme sonrası tamamlanmamış düşüklerin olduğu durumlar

- Doğum sonrası ateş ve ölüm korkusu ile birlikte geçmeyen ağrılar

- Zor doğum ya da yeni doğanın ölümü sonrasında oluşan şoklar

Arnica montana (Arnika):

- Doğum sonrası annenin kendisini toparlaması gecikirse

- Profilaktik olarak doğum öncesi kullanılırsa kanamayı azaltabilir

- Doğum sonrası yara varmış gibi bir his varsa

- Travma sonrası düşük tehditlerinde

- Doğum sonrası görülen idrar yapamama ya da kaçırmalarında

Bellis perennis (Koyungözü):

- Doğum sonrası rahimden gelen kanamaya meyilli durumlar

- Pelvisteki travmalar ve travma sonrası bitmeyen enfeksiyonlar

- Karın ameliyatları sonrası (özellikle rahim müdahaleleri sonrasında) devam eden ağrılar

Caulophyllum thalictroides (Mavi kohoş):

- Zayıf ve etkisiz doğum sancıları

- Servikal rijiditede

- Yalancı doğum sancılarında

Gelsemium sempervirens (Sarı Yasemin):

- Gebelik sırasında karın ve bacaklarda görülen kramplarda

- Doğum sancıları sırta, yukarıya ve uyluğa yayılıp etkisiz sancılar oluştuğu durumlar

- Muayene sırasında oluşan gerginlikten doğum sancılarının kesildiği durumlar

- Rahim ağzının rijit ve açılamaz olduğu durumlar

- Kötü bir haber ya da gerginlik sonrasında düşük tehditleri

Matricaria chamomilla (Mayıs papatyası):

- Çok kramplı ve ıstırap veren, annenin sürekli dolaşmak istediği doğum süreçleri

- Anneyi öfkeden çıldırtan durumlar

- Emzirme sonrası yeni doğanların kolikleri

- Bebeğin çok öfkeli olduğu, ancak arabada gezerken sakinleştiği kolikler

Phytolacca decandra (Şekerciboyası):

- Mastitlerde ilk akla gelmesi gereken remedi

- Taş gibi sert, ağır, sıcak, şiş, yanan, hassas meme görünümü

- Emzirirken olan batıcı ağrı bütün vücuda yayılır

- Meme ucu ağrılı, çatlak ve geri kaçmış

- Süt göllenmesi, birikimi

Pulsatilla pratensis (Çayır çanı):

- Doğum ağrılarının zayıf ve yetersiz olduğu durumlar

- Doğum sonrası ağrılarda zayıflık

- Plasentanın içerde kaldığı ve bir türlü çıkarılamadığı durumlar

- Lohusalık depresyonunda

- Doğum öncesi bebek rahim içinde doğuma uygun olmayan pozisyonda duruyor

Sepia officinalis (Mürekkep balığı):

- Gebelik sırasında görülen siyatik ağrılar

- Çok çalışma sonrası, lohusalık ya da emzirme döneminde ve gebelikte halsizlik ve bayılma hissi

- Sabahları kahvaltı öncesi yemek görünce ya da kokusunu duyunca ortaya çıkan bulantılar

- Lohusalık depresyonunun en önemli ilacı

- Gebelik sırasındaki kabızlık

- Doğum sonrası rahmin geri toplanmasında zafiyet

- Doğum sonrası hemoroit ve yeni doğan sarılıkları

Lachesis muta (Surukuku yılanının zehri):

- Gebelik sırasında olan şikayetler

- Bebeğin rahim içindeki hafif bir hareketinde bile bayılmalar

- Gebelik sırasında saç dökülmeleri

- Lohusalık döneminde görülen ateşli durumlar

Cephaelis ipecacuanha (İpeka):

- Mukoz membran kanamalarında

- Doğum sonrası kalıcı açık renkli kan akışı

- Hamilelik süresince kullanılmamalıdır

Strychnos nux-vomica (Kargabüken):

- Hamilelikte mide bulantılarının giderilmesinde

- Sık idrara çıkma durumlarında

- Kollarda uyuşma, bacaklarda kramp

- Kabızlık ve sabah gözlenen rahatsızlıklar

ÇOCUKLUK ÇAĞINDA FİTOTERAPİ UYGULAMALARI

Fitoterapi, çocukluk dönemi boyunca belirli kurallara dikkat edilmesi kaydıyla hem tedavide hem de destekleyici olarak başarıyla kullanılmaktadır. Çocuklarda kullanım özel bir yaklaşım gerektirir çünkü büyüme döneminde olmasına bağlı ağırlık, yağ dokusu miktarı, vücut kitle indeksindeki farklılıklar ve fonksiyonel gelişimin henüz erişkin düzeyinde olmaması hem tıbbi bitkinin seçiminde hem de doz ayarlamasında dikkat gerektirir.

Çocuklarda Doz Hesaplama

Çocuk dozu, çocuğun yaşı ya da ağırlığı temel alınarak erişkin dozuna göre tespit edilir.

Young Formülü (Yaşa göre):

Çocuk dozu = [Çocuğun yaşı / (Çocuğun yaşı + 12)] × Erişkin Dozu

Örnek: Erişkin dozu 500 mg ise 11 yaşındaki çocuk için:

500 mg × [11 / (11+12)] = 239 mg

Clark Formülü (Ağırlığa göre):

Çocuk dozu = Erişkin dozu × (Çocuğun ağırlığı / 150)

Pratik Uygulama Dozları:

Yaşa göre:

- 2 yaşa kadar: Erişkin dozunun 1/15-1/10'u

- 4 yaşa kadar: Erişkin dozunun 1/8-1/6'sı

- 9 yaşa kadar: Erişkin dozunun 1/4'ü

- 14 yaşa kadar: Erişkin dozunun 1/2'si

- 18 yaşa kadar: Erişkin dozunun 2/3'ü

Ağırlığa göre:

- 10 kg'a kadar: Erişkin dozunun 1/10-1/6'sı

- 20 kg'a kadar: 1/3'ü

- 40 kg'a kadar: 3/4'ü

Çocukluk Çağında Kullanılan Başlıca Tıbbi Bitkiler

Thymus vulgaris (Kekik):

Antibakteriyel, spazmolitik ve sekretolitik özellikleri nedeniyle üst ve alt solunum sistemi enfeksiyonlarında ilk düşünülecek fitoterapötiklerden biridir. Öksürük ve bronşitte kullanımı Komisyon E tarafından onaylanmıştır.

Matricaria chamomilla (Tıbbi papatya):

Antiseptik, spazmolitik, astrenjan, antiinflamatuar etkisi vardır. Dahilen üst solunum yolu mukoza iritasyonu ve gastrointestinal sistem enflamatuvar hastalıklarında, haricen deri ve müköz membran enflamasyonlarında kullanılır.

Hedera helix (Duvar sarmaşığı):

Çok güçlü sekretolitik etkisi vardır. Çocuklarda üst ve alt solunum yolu enfeksiyonunda kullanılmak üzere şurup formu mevcuttur.

Çocuk dozu:

- Etanolsüz şurup: 0-1 yaş 50-200 mg, 1-4 yaş 150-300 mg, 4-12 yaş 200-630 mg

- Etanollü şurup: 0-1 yaş 20-50 mg, 1-4 yaş 50-150 mg, 4-12 yaş 150-210 mg

Foeniculum vulgare (Rezene):

Antimikrobiyal, antioksidan, sekretolitik, ekspektoran, antifungal etkisi vardır. Solunum yolu enfeksiyonlarında destek tedavide ve mideyi rahatlatıcı, sindirimi kolaylaştırıcı ve gaz söktürücü özelliğinden dolayı dispeptik şikayetlerde kullanılır.

Bebeklik Dönemi Problemleri ve Fitoterapi Yaklaşımları

1. Oral Moniliazis (Pamukçuk):

Calendula officinalis çayı infüzyonu yaşa veya ağırlığa göre doz hesaplanır. Bebeğe ağız bakımı şeklinde uygulanır, anneye tıbbi çay içirilir.

2. Diaper Dermatit (Bez Döküntüsü):

- Calendula officinalis yağı (sabit yağ içinde)

- Hamamelis virginiana krem veya merhem

- Karışım yağ: Santalum album (Sandal ağacı), Mentha piperita (Nane), Lavandula angustifolia (Lavanta) yağları 2'şer damla 4 yemek kaşığı badem yağına eklenir

3. İnfantil Kolik:

Anneye tıbbi çay şeklinde verilir:

- Foeniculum vulgare, Pimpinella anisum, Cuminum cyminum, Matricaria chamomilla ile tekli veya kombine tıbbi çay şeklinde günde 2-3 su bardağı

Bebek için:

- ½ yemek kaşığı soğuk sıkım zeytinyağı veya tatlı badem yağı içine 1 damla Lavandula angustifolia veya Matricaria chamomilla uçucu yağı eklenerek karın masajı

4. Diş Çıkarma:

- Syzygium aromaticum uçucu yağı sabit yağ içinde diş etlerine masaj

- Bebeği sakinleştirmek için 1 damla Matricaria chamomilla veya Lavandula angustifolia uçucu yağı (taşıyıcı yağ içinde) ile ayak altına masaj

5. Solunum Yolu Enfeksiyonları:

- Hedera helix: Çok güçlü sekretolitik etki, antispazmotik, antiviral, antibakteriyel

- Thymus vulgaris: Antibakteriyel, spazmolitik, sekretolitik

- Salvia officinalis: Antibakteriyel, antifungal, antiviral, sekretolitik

- Tilia sp.: Antipiretik, ekspektoran

- Sambucus nigra: Antipiretik, antibakteriyel, terletici

6. İmmun Sistem Destekleyici:

- Echinacea purpurea: İmmünstimülan, antienflamatuar, antibakteriyel, antiviral. Viral üst solunum yolu enfeksiyonlarında destekleyici olarak kullanılır.

- Pelargonium sidoides (Afrika sardunyası): İmmün modülatör, antiviral ve antibakteriyel. Birçok virüs üzerinde doğrudan antiviral etkisi gösterilmiştir.

7. İştahsızlık ve Gastrointestinal Sistem Problemleri:

Commission E tarafından bildirilen iştah azlığı ve dispeptik şikayetlerde kullanılan tıbbi bitkiler:

Acı madde içerenler:

- Centaurium erythraea (Kantaron)

- Taraxacum officinale (Karahindiba)

- Gentiana lutea (Afat)

Aromatik içerenler:

- Pimpinella anisum (Anason)

- Foeniculum vulgare (Rezene)

- Coriandrum sativum (Kişniş)

- Zingiber officinale (Zencefil)

Diğer gastrointestinal şikayetler:

- Lavandula flos: Fonksiyonel epigastrik semptomlar, meteorizm

- Linum usitatissimum: Gastrit ve enterit için müsilaj

- Matricaria chamomilla: Gastrointestinal spazm ve inflamatuvar durumlar

- Melissa officinalis: Fonksiyonel gastrointestinal şikayetler

- Mentha piperita: Üst GİS ve safra kanalı spazmı

- Zingiber officinale: Hazımsızlık ve taşıt tutması

Uçucu Yağların Çocuklarda Kullanımı

Uçucu yağlar antimikrobiyal, antispazmotik, antioksidan, karminatif, antikandidal etkileri yanı sıra pratik kullanımı nedeniyle çocukluk döneminde özellikle tercih edilmektedir. En önemli özellikleri dahilen kullanılmamasıdır.

Uygulama Kuralları:

- Mutlaka inceltilmeli, taşıyıcı yağ içinde uygulanmalı

- Kesinlikle oral verilmemeli

- Direkt deri ve mukoza teması olmamalı

- Aynı yağ veya karışım uzun süre kullanılmamalı

- Bebeklerde ve küçük çocuklarda yüz ve göğüs bölgesinde kullanılmamalı (solunum spazmı riski)

- Yakaya, yastığa damlatılabilir veya aromaterapi lambası kullanılabilir

Doz:

- 0-4 yaş: Çok sınırlı bitki ve çok düşük doz

- 4-7 yaş: Çok düşük doz, alerji yönünden dikkat

- 7-12 yaş: Tüm tıbbi yağlar erişkin dozunun yarısı

Masaj yağı: 25 ml sabit yağa 6 damla uçucu yağ

Tıbbi Çaylar

Çocuklarda sıvı alabileceği yaştan itibaren kullanılabilen tıbbi çayların kabul edilebilmesi için tat ve koku çok önemlidir. Çocukların karışım tıbbi çaylarında yaşla orantılı olarak olabildiğince az bitki kullanılmalıdır (2-4 arası).

Uygulama İlkeleri:

- Tıbbi çaylar taze hazırlanmalı

- Aç karnına verilmeli

- Yudum yudum içirilmeli

- Dahili kullanım yanı sıra tüm banyo, el-ayak banyosu ya da kompres şeklinde uygulanabilir

Pratik Dozlar:

- 5 yaş altı: Günlük dozun yarısı

- 2 yaş altı: Günlük dozun dörtte biri

GÜVENLİK VE KONTRENDİKASYONLAR

Gebelikte Kesinlikle Kontrendike Bitkiler

Aşağıdaki bitkiler abortif, emmenagog veya teratojenik etkileri nedeniyle gebelik süresince kesinlikle kullanılmamalıdır:

- Achillea millefolium (Civanperçemi)

- Aloe vera (Sarısabır)

- Angelica sinensis (Çin melek otu)

- Artemisia absinthium (Acı pelin)

- Artemisia vulgaris (Adi pelin)

- Caulophyllum thalictroides (Mavi kohoş)

- Cimicifuga racemosa (Karayılan otu)

- Ruta graveolens (Sedef otu)

- Salvia officinalis (Adaçayı)

- Tanacetum parthenium (Gümüşdüğme)

- Tanacetum vulgare (Pireotu)

- Thuja occidentalis (Mazı)

İlk Trimesterde Kontrendike Bitkiler

Aşağıdaki bitkiler özellikle ilk trimesterde potansiyel risk taşır:

- Angelica spp. (Melek otu türleri)

- Arctostaphylos uva-ursi (Ayı üzümü)

- Calendula officinalis (Aynısafa)

- Glycyrrhiza glabra (Meyan)

- Matricaria chamomilla (Tıbbi papatya) - yüksek dozlarda

- Melissa officinalis (Melisa) - yüksek dozlarda

- Mentha piperita (Nane) - yüksek dozlarda

- Thymus vulgaris (Kekik) - yüksek dozlarda

Emzirme Döneminde Kontrendike Bitkiler

Süte geçerek bebeği etkileyebilecek veya süt üretimini azaltabilecek bitkiler:

- Salvia officinalis (Adaçayı) - süt yapımını azaltır

- Mentha piperita (Nane) - yüksek dozlarda

- Artemisia spp. (Pelin türleri)

- Aloe spp. (Sarısabır türleri)

- Cimicifuga racemosa (Karayılan otu)

- Camellia sinensis (Çay) - yüksek dozlarda kafein nedeniyle

- Symphytum officinale (Karakafes) - hepatotoksik pirolisidin alkaloidleri

Genel Güvenlik Prensipleri

1. Kalite Kontrolü: Sadece güvenilir kaynaklardan temin edilen, standardize edilmiş preparatlar kullanılmalıdır.

2. Doktor Danışmanlığı: Özellikle gebelik, emzirme ve çocukluk döneminde fitoterapi uygulamaları mutlaka hekim bilgisi dahilinde olmalıdır.

3. Doz Dikkat: Önerilen dozların üzerine çıkılmamalı, "doğal olduğu için zararsızdır" yanılgısına kapılınmamalıdır.

4. İlaç Etkileşimleri: Konvansiyonel ilaçlarla etkileşim potansiyeli her zaman göz önünde bulundurulmalıdır.

5. Alerjik Reaksiyonlar: Özellikle Asteraceae familyasına ait bitkilerde (papatya, aynısafa vb.) alerji riski dikkate alınmalıdır.

6. Süre Sınırlaması: Uzun süreli kullanım gerektiren durumlarda periyodik kontroller yapılmalıdır.

## DERMATOLOJİDE FİTOTERAPÖTİK UYGULAMALAR

Dermatolojik hastalıkların tedavisinde bitkisel kökenli ajanların kullanımı, insanlık tarihi kadar eski olmakla birlikte, son yıllarda bilimsel temellere dayandırılarak yeniden gündeme gelmiştir. Modern tıbbın sunduğu konvansiyonel tedavi yöntemlerinin yanı etkilerinden kaçınma arzusu, doğal ürünlere olan ilginin artması ve bazı kronik dermatolojik hastalıklarda geleneksel tedavilerin yetersiz kalması, fitoterapötik uygulamaları dermatoloji pratiğinde önemli bir alternatif haline getirmiştir. Fitoterapötik uygulamalar, hem konvansiyonel tedavilere adjuvan tedavi ajanları olarak hem de geleneksel yöntemlerin kullanılamadığı veya yanıtsız olgularda alternatif tedavi seçeneği olarak öne çıkmaktadır. Ancak ümit vadeden çok sayıda fitoterapötik ajan ile ilgili randomize kontrollü çalışmaların azlığı, standardize edilmiş formülasyonların eksikliği ve kullanım protokollerinin netleşmemiş olması bu alandaki en önemli kısıtlamalardır. Bu nedenle, klinik etkileri kanıta dayalı yöntemlerle ispatlanmış, standardize ekstreler ve formülasyonların kullanılması büyük önem taşımaktadır.

### 1. POLYPODIUM LEUCOTOMOS EKSTRESİ (PLE)

#### Genel Özellikler ve Etki Mekanizması

Polypodium leucotomos, Amerika'nın tropikal bölgelerinde yetişen Polypodiaceae ailesine ait bir eğreltiotu türüdür. Bitkinin ekstresi, zengin fenolik bileşen içeriği sayesinde dermatolojide özellikle ultraviyole (UV) radyasyonunun tetikleyici rol oynadığı hastalıklarda kullanılmaktadır. PLE'nın başlıca aktif bileşenleri arasında klorojenik asit, p-kumarik asit, vanilik asit, ferulik asit ve kafeik asit gibi potent oksidasyon inhibitörleri bulunmaktadır. Bu fenolik komponentler güçlü antioksidan ve antitümoral etkiler göstermektedir. PLE'nın dermatolojideki önemini belirleyen temel etki mekanizmaları şunlardır:

Fotoprotektif Etki: UV aracılı oksidatif DNA hasarını azaltır, sikloksijenaz-2 (COX-2) ekspresyonunu baskılar ve UV'nin tetiklediği epidermal Langerhans hücre sayısındaki azalmayı önleyerek immünsüpresyonu engellemektedir.

İmmünmodülatör Etki: İnterlökin-2 (IL-2), interferon-gamma (IFN-γ) ve tümör nekroz faktör-alfa (TNF-α) gibi proinflamatuvar sitokinleri azaltırken, IL-10 salınımını artırarak antienflamatuvar etki gösterir.

Antioksidan Etki: Serbest oksijen radikallerini nötralize eder ve lipid peroksidasyonunu önleyerek hücresel düzeyde koruma sağlar.

Piyasada Heliocare, Fernblok ve Day2DAY Suntab markaları bulunmaktadır.

Vitiligo Tedavisinde PLE

Vitiligo, melanosit yıkımı ve depigmente maküller ile karakterize, etiyolojisi tam olarak bilinmeyen bir pigmentasyon bozukluğudur. Otoimmünite, nöral faktörler, biyokimyasal değişiklikler ve oksidasyon-antioksidan dengesinin bozulması en çok suçlanan faktörlerdir. Tedavide topikal kortikosteroidler, kalsinörin inhibitörleri, vitamin D analogları, fototerapi ve lazer uygulamaları kullanılmakla birlikte, tedavi yanıtları genellikle yavaş ve kimi zaman tatmin edici düzeyde olmamaktadır. PLE'nın vitiligo tedavisindeki etkinliği, hastalığın patogenezindeki temel mekanizmaları hedeflemesine dayanmaktadır. IL-2, IFN-γ ve TNF-α gibi sitokinleri azaltarak, IL-6 salınımını inhibe ederek ve IL-10 salınımını artırarak immünmodülatör etki sağlamaktadır. Ayrıca, vitiligoyu tetikleyen UV radyasyonunun yarattığı fototoksisiteyi serbest oksijen radikallerini ve lipid peroksidasyonunu önleyerek azaltmaktadır. Pacifico ve arkadaşlarının yaptığı önemli bir çalışmada, 57 generalize vitiligo hastası iki gruba ayrılmıştır. Birinci gruba haftada 2 kez dar bant (db) UVB ile birlikte günlük 480 mg PLE verilirken, kontrol grubuna sadece dbUVB uygulanmıştır. Altı aylık tedavi sonunda kombine tedavi uygulanan grubun %47,8'inde repigmentasyon izlenirken, sadece dbUVB alan grupta bu oran %22 olarak tespit edilmiştir. Çalışmada herhangi bir ciddi yan etki bildirilmemiştir.

Polimorf Işık Erüpsiyonunda PLE

Polimorf ışık erüpsiyonu (PİE), en sık görülen idiopatik fotodermatozdur. Duyarlı kişilerde güneş ışığı gibi UV radyasyona maruziyet sonrası birkaç saat veya gün içinde ortaya çıkan, kaşıntılı, eritematöz, polimorfik lezyonlar ile karakterize gecikmiş tip hipersensitivite reaksiyonudur. Serbest oksijen radikallerinin patogenezde önemli rolü bulunmaktadır. PLE'nın antioksidan ve antienflamatuvar etkileri bu hastalıkta önemli bir adjuvan tedavi potansiyeli sunmaktadır. Klinik çalışmalarda, günde 2 kez 240 mg oral PLE kullanımının minimal eritem dozunu (MED) artırdığı ve UV ilişkili eritemi azalttığı gösterilmiştir. Plasebo grupta 6 kat fazla güneş yanığı riski görülürken, PLE alan grupta MED'in 22 kat arttığı ve dolayısıyla güneş hasarına çok daha az uğrandığı belirtilmiştir. Tanew ve arkadaşlarının 35 PİE hastasında yaptıkları çalışmada, yapay UV ışığı ile fotoprovokasyon oluşturduktan sonra oral PLE takviyesi verilmiş ve 2 hafta sonra tekrar fotoprovokasyon uygulanmıştır. PLE alımının PİE gelişimini önemli düzeyde azalttığı gösterilmiştir.

Atopik Dermatitte PLE

Atopik dermatit (AD), özellikle çocuklarda sık görülen kronik, tekrarlayıcı, kaşıntılı enflamatuvar bir deri hastalığıdır. Patogenezde stratum korneum hidrasyonunda azalma, lipit içeriğindeki değişiklikler ve CD4 T lenfosit infiltrasyonu gibi faktörler rol oynamaktadır. Randomize çift kör plasebo kontrollü bir çalışmada, 2-17 yaş arası 105 AD hastasında standart tedavi protokolüne ek olarak bir gruba PLE, diğer gruba plasebo verilmiş ve 6 ay takip edilmiştir. PLE alan grupta ortalama antihistaminik

kullanım süresinde anlamlı düzeyde azalma sağlandığı, ancak topikal kortikosteroid kullanım süresinde kısalma olmadığı bildirilmiştir. PLE'nın AD'deki etki mekanizması, CD4 T lenfosit yolağını CD8 T lenfosit yönüne kaydırması, süpresör T lenfosit aktivasyonunu artırması ve monosit ile IL-1β salınımını inhibe etmesiyle açıklanmaktadır.

2. GLYCYRRHIZA GLABRA (MEYAN KÖKÜ)

Genel Özellikler ve Biyoaktif Bileşenler

Meyan kökü, geleneksel olarak yara iyileşmesini kolaylaştırıcı etkisiyle halk arasında sık kullanılan çok yıllık bir bitkidir. Dermatoloji ve kozmetik sektöründe geniş kullanım alanına sahip çok sayıda biyoaktif bileşeni bulunmaktadır.

Glisirizin: Triterpen yapıda bir saponin olup antiviral, antienflamatuvar, antitümör ve antimikrobiyal özelliklere sahiptir.

Glabridin: İsoflavonoid bileşen olup antioksidan, antienflamatuvar, östrojenik ve cilt rengini açıcı etkileri ile kozmetik ürünlerde yaygın olarak kullanılmaktadır.

Liquiritin ve Isoliquiritigenin: Fenolik komponentler olup depigmentasyon, antienflamatuvar ve UVB eritemini azaltıcı etkilere sahiptir.

Melasma Tedavisinde Kullanımı

Melasma, kadınlarda gebelik veya postpartum dönemde akkiz olarak ortaya çıkan, santrofasiyal veya malar bölgelerde görülen lokalize fasiyal hiperpigmentasyondur. Genetik zemin, UV maruziyeti, oral kontraseptif kullanımı ve hormonal bozukluklar etiyolojide rol oynamaktadır. Meyan kökünün hidrofobik parçasının ana komponenti olan glabridin, melanin sentezinde yer alan tirozinaz enziminin inhibitörü olarak çalışmaktadır. Liquiritin ise antienflamatuvar, UVB eritemini azaltıcı ve melanozomlar üzerinde inhibitör etkileri ile depigmentasyon amaçlı kullanılmaktadır. Epidermal melasma tanılı 20 olguda yapılan bir çalışmada, yüzün bir yarısına %20 liquiritin krem, diğer yarısına kontrol kremi günde 2 kez 4 hafta uygulanmıştır. Çalışma sonunda hastaların %80'inde liquiritin krem uygulanan tarafta mükemmel yanıt izlenirken, kontrol krem tarafında sadece %20 oranında orta düzey yanıt alındığı bildirilmiştir. 90 kişinin katıldığı başka bir çalışmada, topikal %2 liquiritin, %4 liquiritin ve %4 hidrokinonun melasmadaki etkisi karşılaştırılmıştır. En başarılı sonuçlar %4 liquiritin grubunda elde edilmiştir.

Atopik Dermatitte Kullanımı

G. glabra içerdiği liquiritigenin, disodyum glisiretinik asit ve glisirizin bileşenleri ile antienflamatuvar ve antialerjik özellik göstermektedir. İsoflavonoid bileşenler etkin antimikrobiyal etki sunarken, saponinler daha düşük düzeyde antibakteriyel etki sağlamaktadır. Seedi ve arkadaşlarının 90 AD hastasında yaptığı çalışmada, majör aktif bileşen glisirizin konsantrasyonu %1, %2 licorice jel ve plasebo jelin etkisi karşılaştırılmıştır. İki haftalık kullanım sonrasında licorice jel gruplarında plaseboya kıyasla eritem, ödem ve kaşıntı skorlarında anlamlı oranda azalma sağlanmış ve %2 konsantrasyonun %1'e göre çok daha etkili olduğu belirtilmiştir. Katayama ve

arkadaşlarının çalışmasında, erişkin tip AD olgularının 1/3'ünde topikal kortikosteroid ile alevlenme izlenirken, topikal licorice jel tedavisi alan grupta böyle bir yan etki görülmemiştir. Wananukul ve arkadaşlarının pediyatrik çalışmasında, hafif/orta şiddetli AD tanılı 55 hastada bir tarafa likokalkon A ve diğer tarafa %1 hidrokortizon krem 4 hafta uygulanmıştır. SCORAD değerleri iki grup arasında anlamlı farklılık göstermezken, likokalkon A tarafında transepidermal su kaybında (TEWL) anlamlı azalma tespit edilmiştir. Türkiye'de stronsiyum ve licorice etken maddelerinin birlikte bulunduğu Storice® krem/losyon markası mevcuttur.

Yara İyileşmesinde Etkinliği

Yara iyileşmesi enflamatuvar, proliferasyon ve maturasyon/remodeling olmak üzere 3 aşamadan oluşmaktadır. IL-1β, makrofajlardan salınan ve enflamatuvar fazın major sitokini olup, glisirizin tarafından inhibe edilerek antienflamatuvar etki sağlanmaktadır. In vitro çalışmalarda dermal fibroblastlar üzerinde proliferatif etkisi gösterilmiştir. Meyan kökü ekstresi, yara iyileşmesinin erken fazlarında miyofibroblast aktivitesini artırarak kasılma ve yara kapanmasını sağlarken, son fazında miyofibroblastik aktiviteyi azaltarak aşırı kolajen birikimini ve dolayısıyla fibrozis ile skar oluşumunu da önlemektedir.

3. TEA TREE OIL (ÇAY AĞACI UÇUCU YAĞI)

Kimyasal Kompozisyon ve Etki Mekanizması

Melaleuca alternifolia ağacının yaprakları ve uç dallarının buhar distilasyonu ile elde edilen çay ağacı uçucu yağı (TTO), 100'e yakın kimyasal içeriğe sahip monoterpenlerden zengindir. Başlıca bileşenleri terpinen-4-ol (%30-48), γ-terpinen, α-terpinen ve α-terpineoldür.

Terpinen-4-ol: TTO'nun majör bileşeni olup antiseptik, antienflamatuvar, antiviral, antifungal ve antipruritik özelliklere sahiptir. Staphylococcus aureus, S. epidermidis ve Propionibacterium acnes'e karşı non-spesifik hücre membran hasarı ile geniş spektrumlu antibakteriyel aktivite göstermektedir.

α-terpinen, α-terpineol ve γ-terpinen: Antioksidan etkiden sorumludur.

Akne Vulgariste Kullanımı

Akne patogenezinde foliküler Propionibacterium acnes kolonizasyonu ile inflamatuvar değişiklikler başlamakta ve CD4 T lenfosit ile makrofaj aracılı sitokin salınımı olmaktadır. TTO ve terpinen-4-ol, monosit ve makrofajlar üzerinde inhibisyon yanısıra TNF, IL-1, IL-10, IL-8 ve prostaglandin E2 gibi proinflamatuvar sitokinlerin salınımını baskılayarak antienflamatuvar etki sağlamaktadır. Akne tedavisinde uzun süre kullanılan topikal/oral antibiyotik tedavi sonucu gelişebilen P. acnes direnci nedeniyle kombinasyon tedavileri veya TTO gibi adjuvan ajanlar önem kazanmaktadır. Benzoil peroksit ile karşılaştırıldığı çift kör bir çalışmada, inflamatuvar lezyonlarda %5 BPO anlamlı oranda daha etkili olurken, non-inflamatuvar lezyonlarda TTO ve %5 BPO'nun benzer etki gösterdiği belirtilmiştir. Başka bir çalışmada %5 TTO'nun akne lezyon sayısını azaltmada %2 topikal eritromisinden daha etkili olduğu gösterilmiştir. Yan etki olarak kaşıntı, kızarıklık, yanma ve batma gibi hafif lokal reaksiyonlar

görülebilmektedir. TTO topikal jel, krem, yüz yıkama ürünleri, sabun ve toniklerde yer almaktadır. En önemli kısıtlılık, kullanılan deri bölgesinden absorbsiyonunun çok düşük olmasıdır. Dermise ulaşamadan buharlaşarak stratum korneumda çok az miktarı kalmaktadır. Bu nedenle çalışmalarda sıklıkla %5 konsantrasyon kullanılmakta ve mikroemülsiyon formülasyonları geliştirilerek penetrasyonu artırılmaya çalışılmaktadır.

Verrü ve Tinea Pediste Kullanımı

Terpinen-4-ol aktif bileşeni, antienflamatuvar ve geniş spektrumlu antimikrobiyal aktivitesi ile antiviral ve antifungal etki göstermektedir. Literatürde rekürren Herpes labialis (HSV-1) ve Human Papilloma Virüs (HPV)'ün neden olduğu eldeki siğillerde TTO'nun etkili ve ekonomik bir alternatif olduğu bildirilmektedir. Klasik tedaviye yanıt alınamayan 7 yaşındaki bir olguda, eldeki verrüköz lezyonlara %1 TTO, günde 1 kez, 5 gün uygulanmış ve takiplerinde lezyonların gerilediği, rekürrens izlenmediği gözlenmiştir. İnterdigital tip tinea pedis tanılı 150 hastanın mikolojik kültür ile yapılan tanı ve takiplerinde, %25, %50 TTO ve plasebonun etkinliği karşılaştırılmıştır. Günde 2 kez 4 hafta uygulama sonucunda %50 TTO grubunun %68'inde, %25 TTO uygulananların %72'sinde ve plasebo grubunun %39'unda anlamlı klinik iyileşme izlenmiştir. TTO, 1,8-sineol içeriği nedeniyle alerjik kontakt dermatit potansiyeline sahiptir ve kullanılan fitoterapötiklerde bu oranın en az olduğu formülasyonlar tercih edilmelidir.

Seboreik Dermatitte Kullanımı

Seboreik dermatit, derinin seboreik alanlarında yerleşen kronik kaşıntılı inflamatuvar bir dermatozdur. Toplumda %2-5 oranında görülmekte olup Malassezia furfur maya patojeni predispozan faktördür. TTO'nun antifungal etkinliğinin incelendiği bir çalışmada, 125 hasta üzerinde %5 TTO şampuan ve plasebonun etkinliği karşılaştırılmıştır. Dört haftanın sonunda skalpteki skuam ve eritemde TTO grubunda %40, plasebo grubunda %11 azalma izlenmiştir. Bu sonuçlar, %2 ketokonazol ve %1 terbinafin solüsyon ile yapılan kontrollü çalışmaların sonuçlarına benzer bulunmuştur.

4. MELISSA OFFICINALIS (MELİSA, OĞUL OTU)

Herpes Labialis Tedavisinde Kullanımı

M. officinalis'in taze ve kuru yapraklarından elde edilen ekstre, sitronellal, sitral-α ve sitral-β, flavonoidler (kersetin, ramnositrin), apigenin, rosmarinik asit, fenolik asit ve taninler içermektedir. Bu bileşenler protein sentezini ve ribozomal aktivite inhibisyonu ile HSV-1'e karşı antiviral etki göstermektedir. Koytchev ve arkadaşlarının çalışmasında, senede en az 4 kez atak geçiren 66 Herpes labialis hastasının 34'üne lemon balm (aktif bileşenin %1 oranında kullanıldığı Lomaherpan), 32'sine kontrol krem tedavisi verilmiştir. Günde 4 kez, 5 gün kullanım sonrası herpes şiddet skoru, veziküllerde gerileme ve etkilenen alan genişliği değerlendirilmiştir. Çalışma sonunda melisa grubunda iyileşme süresinin kısaldığı, enfeksiyon yayılım alanının daraldığı, yanma ve batma gibi semptomlarda belirgin iyileşme yanısıra rekürrens oranında da azalma olduğu bildirilmiştir. Herhangi bir yan etki bildirilmemiştir. Herpes enfeksiyonunun aktif döneminde %1 Melissa officinalis kuru ekstresi kreminin 1-2

mm kalınlığında uygulanması önerilmektedir. Gebelik ve laktasyonda kullanımı ile ilgili net veri bulunmadığından önerilmemektedir.

5. ARNICA MONTANA

Genel Özellikler ve Etki Mekanizması

Arnika, Asteraceae ailesinden olup yüzyıllardır ağrı, morarma ve yara iyileşmesinde kullanılmaktadır. Hematom, ekimoz ve ödemde topikal kullanımı Alman Komisyon E tarafından onaylanmıştır. Kuru çiçekleri seyreltilmiş tentür, pomat, krem veya jel şeklinde kullanılabilmektedir. Etkinliğinde kimyasal bileşenleri arasında yer alan helenalin tip seskiterpen laktonlar önemlidir. Arnika laktonları şu mekanizmalarla etki göstermektedir:

- Mast hücrelerinden histamin salınımını inhibe eder

- NF-κB ve proinflamatuvar sitokin salınımında inhibisyon sağlar

- Siklooksijenaz ve nitrikoksit sentaz aktivitesinde azalma yaratır

- Plateletlerden serotonin ve tromboxan B2 salınımını inhibe ederek antiekimotik etki gösterir

Dermatolojik Girişimler Sonrası Kullanımı

Dermatolojide lazer, dolgu, botoks veya cerrahi girişimsel işlemler sonrasında en sık karşılaşılan komplikasyonlar ödem ve ekimozdur. Leu ve arkadaşlarının yaptığı çift kör plasebo kontrollü bir çalışmada, lazer sonrası ortaya çıkan morluklarda %20 arnika merhem, %1 K vitamini ve retinol, %5 K vitamini ve petrolatum jelin etkisi karşılaştırılmıştır. İki haftanın sonunda en hızlı etkinin arnika merhem kullanılan alanda ortaya çıktığı tespit edilmiştir. Derek ve arkadaşlarının yaptığı 20 randomize kontrollü çalışmadan oluşan derlemede, çalışmaların metodolojisi, standardize edilmeyen arnika formülasyonlarının kullanılması ve az sayıda katılımcıdan oluşmaları nedeniyle çelişkili sonuçlar ortaya çıktığı vurgulanmıştır. Ancak yazarlar, işlem öncesi dönemde başlayıp işlem sonrası 1-4 gün devam edilmesinin pozitif etki sağlayacağı yönünde fikir bildirmişlerdir. Helenalin'in alerjik kontakt dermatit potansiyeli nedeniyle arnika kremin kısa süreli ve dikkatli kullanımı gerektiği unutulmamalıdır. Piyasada Meditech Arnica krem/jel, Bioderma Cicabio Arnica krem müstahzar isimleri ile bulunmaktadır.

6. CENTELLA ASIATICA (GOTU KOLA)

Biyoaktif Bileşenler ve Etki Mekanizmaları

Centella asiatica, triterpenik saponinler (asiatik asit, madekassik asit, asiatikozit, madekassozit), flavonlar (kersetin, kemferol) ve tanenlerden oluşan çok sayıda aktif bileşene sahiptir. Dermatolojide yara-yanık iyileşmesinde, çatlak ve selülitte, hipertrofik skar tedavisinde ve antienflamatuvar etkisi ile egzemalarda yüzlerce yıldır kullanılmaktadır. Piyasada Madecassol, Madefix, Madegcenta pomad %1 (%40 asiatikozit, %60 asiatik ve madekassik asit karışımı) müstahzar adları ile bulunmaktadır.

Yara İyileşmesi ve Skar Tedavisinde Kullanımı

Yara iyileşmesinde en önemli bileşenler triterpenik saponinlerdir. Yanık, hipertrofik skar ve keloid tedavisinde terpenoidler tip 1 kolajen sentezini ve hücreler arası fibronektin bağlantılarını artırarak dokunun sağlamlığını artırmaktadır. Ayrıca germ tabakadaki mitotik aktivite düzeyini artırmakta, inflamatuvar reaksiyonu ve miyofibroblast aktivitesini azaltarak skar maturasyonunda önemli rol oynamaktadır.

Anti-aging Etkisi

Asiatikozit hem tip 1 kolajen sentezini artırmakta hem de hyalüronik asit gibi glikozaminoglikanların sentezini uyararak anti-aging etki sağlamaktadır. Perioküler kırışıklıklar üzerinde etkisinin incelendiği bir çalışmada, 27 kadın hastaya günde 2 kez topikal %0,1 asiatikozit krem 12 hafta uygulanmıştır. Katılımcıların %65'inde kaz ayağı çizgilerinde kontrol krem kullanılan tarafa göre anlamlı bir azalma, %3'ünde %100 iyileşme izlenirken, 6 hastada hiçbir yanıt alınmadığı belirtilmiştir. Madekassozit antioksidan aktiviteyi artırmakta, kolajen sentezini ve anjiogenezi uyarmaktadır. Yaşla azalan tip 1 kolajen yapısını güçlendirerek fotoyaşlanma sürecini önlemede kullanılmaktadır. Vitamin C ve %0,1 madekassozit kombinasyonunun 6 ay kullanıldığı bir çalışmada, biometrik testlerle kanıtlanmış sinerjistik etki ile süperfisiyal dermiste remodeling yaratarak cilt gerginliği, elastikiyeti ve hidrasyonunda anlamlı bir iyileşme sağladığı gösterilmiştir.

Selülit Tedavisinde Kullanımı

Selülit, kalça, abdomen ve kol bölgelerindeki subkutan adipöz dokuda yağ hücrelerinin genişlemesi veya konnektif dokunun büyümesine sekonder küçük damarlara yapılan bası sonucu gelişen non-inflamatuvar liposkleroz tablosudur. Triterpenler, kolajen yapısındaki lizin ve prolin aminoasit metabolizasyonunu, konnektif dokuda yer alan tropokolajen ve mukopolisakkarit sentezini artırarak bağ doku ve çevresindeki vasküler yapıyı geliştirerek selülit gelişimini önlemektedir. 60 mg kuru ekstrenin 3 ay kullanımının, adipositler arası fibrozis gelişimini plaseboya kıyasla anlamlı oranda azalttığını bildiren çalışmalar bulunmaktadır. Topikal kullanımının incelendiği 60 katılımcıdan oluşan bir deneysel çalışmada, madecassol pomad günde 4 kez 4 ay kullanılmış ve katılımcıların %80'inde selülit görünümünde anlamlı gerileme izlendiği bildirilmiştir.

7. HAMAMELIS VIRGINIANA (CADI FINDIĞI)

Kimyasal İçerik ve Farmakolojik Özellikler

Drog olarak yaprak (Hamamelidis folium) ve kabukları (Hamamelidis cortex) kullanılmaktadır. Aktif bileşenleri arasında tanen, hamamelitanen, gallik asit, kateşin, proantasiyanidin, flavonoidler, esansiyel yağlar ve saponinler bulunmaktadır. Güçlü antioksidan, antienflamatuvar, antibakteriyel, astrenjan (doku büzücü), vazokonstriktör, bakteriostatik ve hemostatik özellikler göstermektedir. Yaralar, kesik ve sıyrıklar, böcek ısırmaları, güneş yanığı, tıraş sonrası irritasyonu rahatlatmak, akne tedavisi, nemlendirici olarak veya inflamatuvar saçlı deri tutulumlarında tercih edilmektedir. Kozmetolojide içeriğindeki tanenler sayesinde astrenjan ve

antienflamatuvar özelliği ile Hametan® krem/pomad/şampuanlarda bulunmaktadır.

Saçlı Deri Problemlerinde Kullanımı

Hassas saçlı deri, eritemli skalp veya androgenik alopeside topikal minoksidil solüsyon kullanımına bağlı saçlı deride hassasiyeti olan olgularda dekoksiyon yöntemi ile elde edilen Hamamelis virginiana ekstresi içeren şampuan/tonik kullanımının etkinliği gösterilmiştir.

UV İlişkili Eritemde Etkinliği

Formella ve arkadaşlarının 40 gönüllü üzerinde yaptığı çalışmada, UV'nin tetiklediği eritemde %10 HV aftersun losyonun etkisi hidrokortizon %1 krem ve %0,25 losyon ile karşılaştırılmıştır. Kromametrik ölçümler sonucunda HV'nın antienflamatuvar etki skorlarının %1 hidrokortizon krem ile benzer olduğu, %0,25 hidrokortizon losyona göre ise çok daha yüksek olduğu belirtilmiştir.

Bebek Bezi Dermatitinde Kullanımı

Wolf ve arkadaşları, bebek bezi dermatiti ve yaralanmalara bağlı ortaya çıkan lokalize inflamatuvar dermatoz tanılı 309 pediyatrik hastada dexpanthenol ve HV merhem kullanımının etkinliğini karşılaştırmışlardır. On gün sonunda ebeveynler ve tarafsız hekimler tarafından etkinlik ve tolerans skorlaması yapıldığında mükemmele yakın benzer iyileşme skorları elde edilmiş ve özellikle bez dermatiti grubunda HV'nın lipid bariyer gücünün ve dolayısıyla toleransının daha yüksek olduğu belirtilmiştir. Özellikle infant döneminde bez dermatiti tanısında sık kullanılan topikal antifungal/kortikosteroid kombinasyonunun atrofi, telenjiektazi, adrenal süpresyon ve Cushing sendromu gibi yan etkileri nedeniyle HV merhemin yüksek etkinlik ve daha düşük yan etki göstermesi açısından pratikte tercih edilebilecek güvenilir bir ajan olduğu vurgulanmaktadır.

8. HODAN TOHUMU YAĞI (BORAGO OFFİCİNALİS)

Kimyasal Kompozisyon

Borago officinalis bitkisinin tohumlarından elde edilen yağ, α-linoleik asit (%10), γ-linolenik asit (GLA) (%20-27), palmitik, stearik ve oleik asitler gibi önemli kimyasal bileşenler içermektedir. Yumuşatıcı, antienflamatuvar ve seramid üretimini artırıcı özellikleri ile dermatolojide atopik dermatit ve psoriazis gibi kronik inflamatuvar dermatozlarda ve kuru ciltlerde kullanılabileceği belirtilmektedir.

Atopik Dermatitte Kullanımı

Hodan yağı içeriğindeki zengin esansiyel yağ asiti, özellikle GLA bileşeni ile antienflamatuvar etki göstermekte ve transepidermal su kaybını azaltmaktadır. GLA prostaglandin E1'e dönüşerek antienflamatuvar etki sağlamakta ve transepidermal sıvı kaybını engelleyerek nemlendirici ve deri bütünlüğünü koruyucu rol oynamaktadır. AD'de linoleik asitin GLA'ya dönüşümünde rol alan delta-6-desaturaz enzim aktivitesinin hasarlı olduğu hipotezi öne sürülmektedir. Ancak esansiyel yağ asitlerinden zengin oral takviye verilen AD olgularındaki seyir ile ilgili çelişkili sonuçlar

bulunmaktadır. Yapılan en geniş derlemede, atopik dermatit tedavisinde oral ya da topikal hodan yağı kullanımının etkisi incelenmiş ancak çalışmalarda az katılımcı olması ve metodolojik limitasyonlar nedeniyle çelişkili sonuçlar elde edilmiştir. Medikal tedaviye yanıtsız AD olgularında alternatif bir ajan olarak hodan tohumu yağının kullanımının az da olsa fayda sağlayabileceği bildirilmiştir.

9. AMMI MAJUS FRUCTUS

PUVA Tedavisinde Fotosensitizer Olarak Kullanımı

Ammi majus meyveleri içeriğindeki furanokumarin bileşenleri olan psoralen (8-metoksipsoralen), ksantotoksin ve bergapten aracılığıyla fotosensitizan etkiye sahip bir drogtur. Vitiligo ve psoriazis tedavisinde topikal tedavilerle kombine veya topikal tedavilere yanıt alınamadığında 2. basamak tedavi olarak kullanılan PUVA (Psoralen ve ultraviyole A kombinasyonu) yönteminde fotoduyarlandırıcı olarak kullanılmaktadır. Geroxalen kapsül veya VitPso jel olmak üzere pratikte kullanılan 2 müstahzar bulunmaktadır. Bu ajanlar bahsi geçen dermatozlarda tedaviden belirli bir zaman önce kullanılarak sinerji sağlamakta ve fototerapinin etkisini güçlendirmektedir.

Etki Mekanizması

Psoralen, UVA fotonlarını absorbe ederek DNA baz çiftleri arasındaki etkileşimi, mitozu, DNA sentez ve proliferasyonunu bozarak epitelyal turnoveri azaltmaktadır. Böylece psoriatik plaklarda ön planda olan hiperproliferasyonu azalttığı gibi, T hücre aktivasyonunu ve sitokin salınımını baskılayarak immünmodülatör etki sağlamaktadır. Plak tip psoriazis tedavisinde PUVA ile dar bant UVB'nin karşılaştırıldığı çalışmalarda, PUVA'nın daha kısa seans sayısı ve daha uzun remisyon süresi ile avantajlı olduğu belirtilmiştir. Ancak PUVA'nın uzun süre kullanımının kutanöz karsinogenezis riski bulunmaktadır. Psoralenlerin etkisi topikal uygulamadan yarım saat sonra başlayıp yaklaşık 2 saat devam ederken, oral kullanımda 2 saat sonra başlayıp 8 saat etkisi devam etmektedir. Bu nedenle UV kabin tedavisinden sonra hastaların fotokontakt dermatit ve katarakt riskini önlemek amacıyla güneş koruyucu gözlük ve kıyafet kullanımı gerekmektedir.

10. TRITICUM VULGARE

Yara İyileşmesindeki Rolü

Triticum vulgare sıvı ekstresi, yanıklarda, travmatik yaralarda veya pişiklerde haricen kullanımı sıklıkla tercih edilen yumuşatıcı, skatrizan etkili bir üründür. Piyasada Fito krem/pomad müstahzar adı ile bulunmaktadır.

Etki Mekanizmaları

IL-6, TNF-α, prostaglandin E2 ve nitrik oksit gibi proinflamatuvar sitokinlerin salınımını azaltmakta, fibroblast salınımını artırmakta, dermiste ekstraselüler matriksi oluşturan fibronektin sentezini ve aktin polimerizasyonunu uyararak yara çevresindeki hücrelerin kontraksiyonunu-hareketini uyarmaktadır. Ayrıca epidermal keratinositlerde lipid sentezini artırarak epidermal bariyeri güçlendirerek yara iyileşme sürecinde önemli etkilere sahiptir.

Klinik Çalışmalar

Pilot bir çalışmada, venöz bacak ülserlerinin tedavisinde TV ekstresinin krem, jel, köpük ve gazlı beze emdirilmiş farklı formlarının etkisi incelenmiştir. Bir ayın sonunda köpük formu hariç tüm uygulama yöntemlerinin yara çapında %40-50 oranında azalma sağladığı belirtilmiştir.

11. ROZASEADA ÖNE ÇIKAN FİTOTERAPÖTİKLER

Rozasea, prevalansı %1-22 arasında değişen, hastaların yaşam kalitesini ciddi oranda bozan kronik inflamatuvar bir deri hastalığıdır. Yüzde eritem, papül, telenjiektazi ve flaşing ile karakterizedir. 30-50 yaş arası kadınlarda sık görülmektedir.

Camellia sinensis (Yeşil Çay)

Epikateşin, epikateşin-3-gallat, epigallokateşin ve epigallokateşin-3-gallat (EGCG) gibi polifenolik bileşenler içeren antienflamatuvar bir bitkidir. Topikal uygulamalarda EGCG fotoprotektif etki ile UVB'nin tetiklediği eritemi ve inflamasyonu azaltmaktadır. Akne vulgaris ve papülopüstüler tip rozaseada EGCG'nın etkisi, P. acnes inhibisyonu ve NF-κB ile AP-1 yolağını inhibe ederek antienflamatuvar etki sunmasına dayanmaktadır. EGCG, vasküler endotelyal büyüme faktörü (VEGF) ve hipoksinin indüklediği faktör-1α inhibisyonu ile angiogenezi önleyerek rozaseada ön planda olan telenjiektazi ve eritemi azaltmaktadır. Ayrıca antioksidasyon ve sebase hiperplazide/foliküler diskeratinizasyonda azalma sağlamaktadır.

Aloe vera

Bitkinin yapraklarından elde edilen jelin %99'u su ve geri kalanı glukomannan, aminoasit, lipid, enzimler, sterol ve vitaminlerden oluşmaktadır. Bitkinin lateks kısmında ise antrokinonlar (aloin, emodin) ve glikozitler bulunmaktadır. Antienflamatuvar, antipruritik, analjezik ve yara iyileştirici özellikleri ile uzun yıllardır kullanılmaktadır. Rozaseada içeriğindeki koline salisilat ile siklooksijenaz inhibisyonu sonucu antienflamatuvar, magnezyum laktat içeriği ile histidine dekarboksilaz inhibisyonu aracılığıyla antipruritik ve polisakkarit içeriği ile kutanöz bakteriyel kolonizasyonu azaltıcı, antienflamatuvar ve immunmodülatör etkileri nedeniyle tercih edilmektedir. Postkapiller venöz geçirgenliği ve vazodilatasyonu azalttığı görülmesi üzerine rozaseada da etkili olacağı öne sürülmektedir. Ancak randomize kontrollü çalışmalarla bu önerilerin desteklenmesi gerekmektedir.

Likokalkon A

Fabaceae ailesinden Glycyrrhiza inflata bitkisinin kök kısmının ısıtılması ile elde edilen ekstrenin ana bileşenidir. Antiredness (kızarıklık azaltıcı) etkisi ile yaygın kullanım alanına sahiptir. UVB'nin tetiklediği eriteme karşı keratinositlerden prostaglandin E2 salınımını inhibe ederek antienflamatuvar etki ortaya çıkarır. Ayrıca antioksidan yolaklar ile epidermal bariyer fonksiyonunu güçlendirmekte, TEWL'yi azaltmaktadır.

12. PSORİAZİS VULGARİSTE ÖNE ÇIKAN FİTOTERAPÖTİKLER

Psoriazis, toplumda sık görülen, ataklar ve remisyon dönemleri ile seyreden kronik inflamatuvar bir dermatozdur. Hastalığın kronik seyretmesi ve nükslerle ilerlemesi nedeniyle uzun süre konvansiyonel tedaviler kullanan hastaların %10-62'si tamamlayıcı tıp ajanlarına başvurmaktadır. Ancak fotosensitizan etkisi nedeniyle fototerapi alan hastalarda dikkatli kullanılmalıdır.

Capsicum annuum (Kırmızı Biber)

Kırmızı biber ekstresinin temel aktif bileşeni olan kapsaisin, in vitro çalışmalarda topikal kullanımında nükleer faktör kappa B (NF-κB) ve AP-1 aktivasyonunu inhibe etmektedir. Kronik kaşıntı ve nöropatik ağrı tedavilerinde kullanılmaktadır. Psoriazisin nörojenik patofizyolojisinde substance P maddesi önemlidir. Psoriatik plaklarda P-maddesi inflamatuvar yolağı uyarmakta, böylece vazodilatasyon, anjiogenezis ve keratinosit hiperproliferasyonu ile sonuçlanmaktadır. Kapsaisin vaniloid reseptörlere bağlanarak P maddesinin salınımını uyarır ve böylece kutanöz duyu nöronlarında P maddesini tüketmektedir. Çift kör kontrollü bir çalışmada, simetrik yayılımlı orta-şiddetli psoriazis vulgaris olgularında bir tarafa %0,025 kapsaisin krem, diğer tarafa kontrol ürünün 6 hafta kullanımında kapsaisin tarafında eritem ve skuamlarda anlamlı gerileme izlenmiştir. Kremin kullanımından sonra kısa süre yanma hissi olabilmektedir. Açık yaralarda kullanılmamalıdır. Türkiye'de ruhsatlı Capsiderm krem %0,075 bulunmaktadır.

Curcumin (Curcuma longa - Zerdeçal)

Zerdeçalda bulunan aktif bileşen dihidroferuloil-metan olup psoriazis patogenezinde yer alan NF-κB, keratinosit proliferasyonu, fosforilaz kinaz ve angiogenez inhibisyonu yapmaktadır. Psoriaziste 150-500 mg oral kurkumin, TNF-α ve onun tetiklediği IL-1β, IL-6 gibi sitokin salınımını inhibe ederek etki etmektedir. Kendi içinde kontrollü bir çalışmada, orta şiddetli plak psoriazis olgularında bir tarafa kurkumin jel, diğer tarafa plasebo krem kullanımından 9 hafta sonra zerdeçal kullanılan tarafta kontrol tarafına göre psoriazis alan şiddet indeksinde (PASI) anlamlı bir gerileme gözlendiği belirtilmiştir. Çalışmada renk değişikliği, kuruluk ve hafif irritasyon dışında yan etki bildirilmemiştir.

Sarı Kantaron (Hypericum perforatum)

İmmünmodülatör etkisi ile psoriazis tedavisinde son dönemlerde oldukça popüler olarak kullanılmaktadır. Yanık, yara, ülser ve myaljide topikal, antidepresan etkisi ile oral kullanımı bulunmaktadır. Etken maddesi hiperisin ve hiperforindir. Sarı kantaronda bulunan hiperforin, T hücre üzerinde antienflamatuvar etkiyi artırarak ve keratinosit diferansiasyonunu uyararak antipsoriatik etki sağlamaktadır. CD8 T lenfosit aracılı sitokin salınımını ve TNF-α'nın indüklediği apoptozu inhibe ederek immünmodülasyon sağlamaktadır. Ayrıca hiperisin fotodinamik aktif pigment olup psöriaziste fotodinamik tedavide UV absorbsiyonu ile fotosensitizan ajan olarak da kullanılmaktadır. Yapılan bir pilot çalışmada, hafif şiddetli plak psoriazis olgularında %5 sarı kantaron yağını günde 2 kez/4 hafta uygulama sonrası kontrol krem uygulanan tarafa göre PASI skorlarında anlamlı oranda gerileme izlendiği belirtilmiştir.

13. ANOGENİTAL SİĞİLLERDE ÖNE ÇIKAN FİTOTERAPÖTİKLER

Camellia sinensis (Yeşil Çay)

Ana etken maddesi kateşinler olup %85-90 oranında bulunmaktadır. En yüksek biyolojik aktiviteye sahip kateşin epigallokateşin gallat (EGCG) olup %55 oranında bulunmaktadır. Anogenital siğil tedavisinde tam mekanizması bilinmemektedir. Ancak yapılan in vitro çalışmalarda TNF-α tarafından uyarılan VEGF ve IL-8 aracılı inflamasyonu baskılayarak antianjiojenik aktivite ile hücre büyümesini azalttığı, insan keratinosit hücreleri üzerinde apoptozu indüklemeden keratinosit proliferasyonunu inhibe ettiği gösterilmiştir. EGCG immunstimülan, antiproliferatif, antitümöral ve antianjiojenik aktiviteye sahiptir. Yeşil çay ekstresi olan Polyphenon E %15 ve %10 merhem (Veregen - 2007 - Germany), Amerika Birleşik Devletleri'nde reçeteyle kullanımı onaylanan ilk bitkisel tıbbi üründür. 18 yaş üstü, perianal ve dış genital bölge siğillerinde (kondiloma akuminata - HPV 6-11) onaylıdır. Multisentrik bir çalışmada 1005 kişiye (n=207 kontrol, Polyphenon E %10 n=401, Polyphenon E %15 n=397) 3x1/gün, 16 hafta krem tedavisi verilmiştir. Tam iyileşme %53,6 (Polyphenon E %10), %54,9 (Polyphenon E %15) iken kontrol grubunda %35,4 oranında olup yeşil çay ekstresi grubunda anlamlı oranda yüksek iyileşme sağladığı görülmüştür ($p<0,001$). Tedaviden sonra 12 hafta takip edilen hastaların rekürrens oranları konvansiyonel tedavilere kıyasla (imiquimod %5 krem: %13-19, kriyoterapi: %20-40) çok daha düşük tespit edilmiştir. Rekürrens oranları kontrol grubunda %5,8, Polyphenon E %10 grubunda %6,8 ve Polyphenon E %15 grubunda %6,5'tir. Yan etki olarak hafif eritem, irritasyon ve pruritus gibi irritasyon bulguları izlenmiştir.

Podophyllum peltatum

Podofilin, P. peltatum'un köklerinden elde edilen bir reçinedir. İlk kez 1942'de genital siğil tedavisinde haricen kullanımının etkisi gösterilmiştir. Podofilotoksin ise en önemli aktif bileşeni olup podofiline kıyasla daha yüksek etkinlik, stabilite, saflık oranı ve daha düşük sistemik toksisite oranlarına sahiptir. Podofilotoksin, HPV enfekte keratinosit hücre proliferasyon inhibisyonu ile genital siğillerde sitotoksik etki göstermektedir. Podofilotoksinin plasebo kontrollü çalışmalarda kür oranları %83 -%37 arasında bildirilmektedir. Bir çalışmada imiquimod %5 krem (16 hafta) ile %0,5 podofilotoksin solüsyonun (4 hafta) genital siğillerde tam iyileşme oranları sırasıyla %75 ve %72 olup benzer etki sağladıkları, ancak imiquimodun daha uzun kullanım süresi ile hasta uyumunun daha zor olduğu bildirilmiştir. Anogenital siğillerde kriyoterapi ile podofilin kombinasyonunun sadece kriyoterapi uygulanımına kıyasla daha etkin olduğu ve tedavi süresini kısalttığı gösterilmiştir. Bir metaanaliz çalışmada podofilotoksin %0,5 konsantrasyonunda kullanıldığında hastaların %56,4'ünde tam remisyon elde edilmiştir.

## 14. ANDROGENİK ALOPESİDE ÖNE ÇIKAN FİTOTERAPÖTİKLER

Androgenik alopesi (AGA), saç folikülünün genetik ve hormonal etkilerle kronik minyatürizasyonu ile seyreden, kadın ve erkeklerde farklı paternlerde kliniğe yansıyan bir tablodur. 30-65 yaş arasında sık görülmektedir.

Saw Palmetto (Serenoa repens - Cüce Palmiye)

Saw palmetto (SP) ağacının meyvelerinden elde edilen ekstrede zengin yağ asitleri

(%85-90), karotenoidler, tanen, beta-sitosterol, antranilik asit, kaprik asit, kaproik asit, ferulik asit, mannitol ve laurik asit gibi çok sayıda bileşen bulunmaktadır. Saw palmetto içeriğinde en yüksek oranda bulunan yağ asitleri (laurik, miristik ve oleik asit) ve beta-sitosterol aracılığıyla 5-alfa redüktaz inhibisyonu yaparak AGA patogenezinde rol alan testosteronun DHT dönüşümünü inhibe etmekte, hem de direk DHT reseptör blokajı ile etki etmektedir. Günlük 320 mg kullanımının etkili olduğu ve konvansiyonel tedavilerde beklenen yan etkilerin olmamasının en önemli avantaj olduğu belirtilmektedir. Yapılan bir çalışmada, AGA tanılı 100 erkek hasta iki gruba ayrılarak finasterid 1 mg ve SP 320 mg/gün 2 yıl kullanım sonrası sonuçları trikoskopik ve fotografik incelemeler ile karşılaştırılmıştır. Finasteridin frontal ve vertex yerleşimli alopesilerde etkinliği %68 iken, SP'nun %38 ile özellikle vertex bölgesinde daha etkili olduğu gösterilmiştir. Finasterid klinik iyileşme sağlarken, SP'nin daha çok saç kaybını stabilize ettiği belirtilmiştir. SP'da yan etki olarak en sık mide hassasiyeti oluşmakta, bunun tok karnına alındığında azaldığı vurgulanmaktadır. Prostat spesifik antijen (PSA) değerlerinde 6-12 ay sonra %50 azalma sağladığı için hekim önerisi olmadan kullanan hastalarda prostat kanseri erken tanısında gecikme olabileceği unutulmamalıdır.

Rosmarinus officinalis (Biberiye)

R. officinalis iyi bilinen bir aromatik bitkidir. Uçucu yağı kıl folikül çevresinde mikrosirkülasyonu artırmaktadır. Biyoaktif bileşenleri arasında en önemlileri fenolik asitlerden kafeik ve rosmarinik asit ve bir monoterpen olan 1,8-sineoldür. Minoksidil %2 solüsyon (n=50) ile R. officinalis uçucu yağının (n=50) androgenik alopesi üzerine etkisinin karşılaştırıldığı bir klinik çalışmada, her iki grupta da saç sayısında anlamlı artış saptandığı bildirilmiştir. Rosmarinus uçucu yağı, minoksidil gibi kıl folikül çevresinde rejenerasyonu uyaran vaskülariteyi artırmaktadır. Topikal minoksidil kullanan grupta skalp irritasyonunun daha sık olduğu belirtilmiştir.

Panax ginseng

Saponin bileşenlerinden olan ginsenozitler geniş spektrumda biyolojik aktiviteye sahip olup kıl folikülleri çevresinde neovaskülarizasyon sağlayarak folikül gelişimini tetiklemektedir. Kadın tipi alopesi olgularında yapılan bir incelemede, bir gruba (n=21) sadece topikal %3 minoksidil solüsyon, diğer gruba (n=20) ise %3 minoksidil solüsyon yanısıra oral P. ginseng 1x1 takviyesi verilmiştir. Yirmidört hafta sonunda fototrikogram yöntemi ile tarafsız dermatologlar tarafından değerlendirilerek her iki grupta saç yoğunluğu ve kalınlığında anlamlı oranda artış izlenmiş, ancak P. ginseng grubunda çok daha iyi yanıt alındığı bildirilmiştir.

## Kanser Tedavisinde Fitoterapi: Tamamlayıcı Tedavi Yaklaşımları ve Bilimsel Temeller

Modern tıbbın gelişmesiyle birlikte kanser tedavisi önemli ilerlemeler kaydetmiş olsa da, metastatik hastalıkların tedavisi hâlâ büyük bir meydan okuma olmaya devam etmektedir. Konvansiyonel tedavilerin sınırlılıkları, yan etkilerin hastanın yaşam kalitesini olumsuz etkilemesi ve bazı kanser türlerinde tedaviye direnç gelişmesi, alternatif ve tamamlayıcı tedavi yöntemlerine olan ilgiyi artırmıştır. Bu bağlamda, tıbbi bitkiler ve fitokimyasal bileşenler, kanser tedavisinde integratif bir yaklaşımın önemli

parçaları haline gelmiştir. Tarih boyunca bitkiler, çeşitli hastalıkların tedavisinde kullanılmış ve modern farmakolojinin temellerini oluşturmuştur. Bugün kullanılan kanser ilaçlarının yaklaşık %30'u hâlâ bitkisel kaynaklı veya bitkilerden esinlenilerek geliştirilmiş sentetik türevlerdir. Bu gerçek, doğanın kanser tedavisinde sunduğu potansiyelin önemini vurgulamaktadır.

Fitoterapinin Kanser Tedavisindeki Yeri

Tarihsel Perspektif ve Güncel Durum

Son 50 yıldır ilaç endüstrisinde yaşanan hızlı gelişmeler, sentez teknolojileri, standardizasyon yöntemleri ve yapay zekanın entegrasyonuyla birlikte kanser ilaçlarının çoğunluğu sentetik bileşiklerden oluşmaya başlamıştır. Ancak bu gelişmelere rağmen, bitkisel kökenli ilaçlar kanser tedavisinde önemli bir yer tutmaya devam etmektedir. İlaç geliştirme süreçlerinde kullanılan molekül adaylarının önemli bir kısmı hâlâ doğal kaynaklardan elde edilmektedir.

Fitoterapinin Avantajları

Bitkisel tedavilerin kanser hastalarında tercih edilmesinin birkaç önemli nedeni vardır:

1. Daha Az Yan Etki: Sentetik ilaçlara kıyasla genel olarak daha iyi tolere edilirler ve daha az toksisite gösterirler.

2. Geniş Güvenlik Marjı: Terapötik dozlar ile toksik dozlar arasındaki aralık genellikle daha geniştir, bu da kullanım güvenliğini artırır.

3. Kolay Erişilebilirlik: Birçok tıbbi bitki kolayca temin edilebilir ve maliyeti nispeten düşüktür.

4. Çoklu Hedefleme: Bitkiler genellikle birden fazla biyoaktif bileşen içerir ve bu bileşenler farklı mekanizmalarla sinerjistik etki gösterebilir.

Fitoterapinin Sınırlılıkları

Avantajlarının yanında, fitoterapi bazı zorluklar da içermektedir:

1. Standardizasyon Sorunları: Bitkisel ürünlerin içeriği, yetiştirme koşulları, hasat zamanı ve işleme yöntemlerine bağlı olarak değişkenlik gösterebilir.

2. Doz-Yanıt İlişkisinin Belirsizliği: Optimal dozların belirlenmesi her zaman kolay değildir.

3. İlaç-Bitki Etkileşimleri: Bitkisel ürünler, konvansiyonel kanser ilaçlarıyla etkileşime girebilir ve bunların etkinliğini veya toksisitesini etkileyebilir.

4. Yetersiz Klinik Kanıt: Çoğu bitkisel ürün için laboratuvar ve hayvan çalışmaları mevcut olsa da, insan üzerinde yapılan randomize kontrollü çalışmalar sınırlıdır.

Fitoterapinin Kanserdeki Terapötik Hedefleri

Kanser tedavisinde fitoterapinin kullanılmasının altı ana hedefi bulunmaktadır:

1. Yan Etkilerin Azaltılması

Kemoterapi ve radyoterapinin neden olduğu bulantı, kusma, yorgunluk ve nöropati gibi yan etkilerin hafifletilmesi.

2. İlaç Direncinin Azaltılması

Kanser hücrelerinin tedaviye direnç geliştirmesini önleyecek mekanizmaların aktive edilmesi.

3. Doğrudan Sitotoksik Etki

Kanser hücrelerinin direkt olarak öldürülmesi veya çoğalmalarının engellenmesi.

4. Kanser Kök Hücrelerinin Eliminasyonu

Kanser nüksünden sorumlu olan kanser kök hücrelerinin hedeflenmesi.

5. İmmün Sistem Modülasyonu

Vücudun kendi immün sisteminin kansere karşı daha etkili savaşmasının sağlanması.

6. Kişiselleştirilmiş Tedavi

Hastanın genetik profili ve kanser özelliklerine göre özelleştirilmiş tedavi yaklaşımları.

Kanser Hücrelerine Sitotoksik Etkili Tıbbi Bitkiler

Biberiye (Rosmarinus officinalis)

Biberiye, Akdeniz kökenli aromatik bir bitkidir ve geleneksel olarak birçok sağlık sorununda kullanılmıştır. Antikanser aktivitesinden sorumlu üç ana bileşen içerir:

Karnosik Asit: Güçlü antioksidan özellikler gösterir ve kanser hücrelerinde apoptozu (programlı hücre ölümü) tetikler.

Karnosol: Hücre döngüsünü durdurarak kanser hücrelerinin çoğalmasını engeller.

Rosmanol: Anti-enflamatuar ve antikanser özelliklere sahiptir.

Laboratuvar çalışmaları, biberiyelerin kalınbağırsak, meme, böbrek, karaciğer, prostat kanserleri ve lenfoma üzerinde etkili olduğunu göstermiştir. Bitkinin düzenli tüketimi, özellikle pişirme baharatı olarak kullanımı, kanserden koruyucu etki sağlayabilir.

Çörekotu (Nigella sativa)

Çörekotu, binlerce yıldır Ortadoğu ve Hint alt kıtasında geleneksel tıpta kullanılan bir bitkidir. "Ölüm dışında her şeye şifa" olarak bilinen bu bitki, modern bilimsel çalışmalarda da dikkat çekici antikanser özellikler göstermiştir.

Timokinon çörekotunun en önemli biyoaktif bileşenidir ve geniş spektrumlu antikanser aktiviteye sahiptir. Timokinon şu mekanizmalarla etki gösterir:

- Kanser hücrelerinde apoptozu indükler

- Hücre proliferasyonunu inhibe eder

- Metastaz oluşumunu engeller

- Anjiyogenezi (tümörün yeni kan damarı oluşturması) baskılar

- Oksidatif stresi azaltır

Çörekotu, akciğer, karaciğer, safra yolu, pankreas, meme kanserleri, lösemi ve diğer kan kanserleri, kalınbağırsak, baş-boyun kanserleri, glioblastom, lenfoma ve osteosarkom üzerinde laboratuvar ortamında etkili bulunmuştur.

Zerdeçal (Curcuma longa)

Zerdeçal, Hint mutfağının vazgeçilmez baharatlarından biri olup, binlerce yıldır hem yemeklerde hem de geleneksel tıpta kullanılmaktadır. Zerdeçalın altın sarısı renginden sorumlu olan kurkumin, son yılların en çok araştırılan doğal antikanser bileşenlerinden biridir.

Kurkuminin antikanser etkileri çok yönlüdür:

Çoklu Sinyal Yolaklarını Etkiler: NF-κB, STAT3, Wnt/β-katenin gibi kanser gelişiminde rol oynayan birçok sinyal yolağını modüle eder.

Apoptozu İndükler: Kanser hücrelerinde programlı hücre ölümünü tetikler.

Anjiyogenezi İnhibe Eder: Tümörün beslenmesi için gerekli yeni kan damarlarının oluşumunu engeller.

Metastazı Önler: Kanser hücrelerinin vücudun diğer bölgelerine yayılmasını zorlaştırır.

Anti-enflamatuar Etki: Kronik inflamasyonun kanser gelişimine katkısını azaltır.

Kurkumin, nazofarinks, akciğer, karaciğer, safra yolları, pankreas, meme, mide, kalınbağırsak, prostat, rahim kanserleri, lösemi ve diğer kan kanserleri, baş-boyun, tiroid kanserleri üzerinde laboratuvar çalışmalarında etkili bulunmuştur.

Önemli Not: Kurkuminin biyoyararlanımı (emilimi) düşüktür. Bu nedenle piperin (karabiberdeki aktif bileşen) ile birlikte alınması önerilir. Piperin, kurkuminin emilimini 20 kat artırabilir. Günlük 8000 mg'a kadar dozlar güvenli bulunmuştur, ancak yüksek dozlarda doktor gözetimi önerilir.

Sarımsak (Allium sativum)

Sarımsak, hem mutfakta hem de geleneksel tıpta binlerce yıldır kullanılan, çok yönlü sağlık faydaları olan bir bitkidir. Sarımsağın antikanser etkilerinden sorumlu olan ana bileşenler organosülfür bileşikleridir:

- Diallil sülfit

- Diallil disülfit

- Diallil trisülfit

- Diallil tetrasülfit

- S-allil merkaptosisit

- Allisin

Bu bileşikler şu mekanizmalarla etki gösterir:

Detoksifikasyon Enzimlerini Aktive Eder: Vücudun karsinojenleri etkisiz hale getirme kapasitesini artırır.

DNA Tamirini Destekler: Hasar görmüş DNA'nın onarımına yardımcı olur.

Hücre Döngüsünü Düzenler: Kanser hücrelerinin kontrolsüz çoğalmasını durdurur.

İmmün Sistemi Güçlendirir: Doğal öldürücü hücrelerin (NK hücreleri) aktivitesini artırır.

Sarımsak, meme, üst sindirim sistemi, kalınbağırsak kanserleri, lösemi ve diğer kan kanserleri, glioblastom, osteosarkom, pankreas, yumurtalık kanserleri ve melanom üzerinde laboratuvar çalışmalarında etkili bulunmuştur.

Zencefil (Zingiber officinale)

Zencefil, Asya kökenli bir bitki olup, mutfakta baharat ve geleneksel tıpta çeşitli rahatsızlıkların tedavisinde kullanılmaktadır. Zencefilin antikanser aktivitesinden sorumlu ana bileşenler:

Gingerol: Taze zencefilin ana keskin bileşeni

Shogaol: Kurutulmuş veya ısıtılmış zencefilde oluşur

Paradol: Shogaolün türevi

Bu bileşikler güçlü antioksidan, anti-enflamatuar ve antikanser özellikler gösterir. Zencefil, meme, kalınbağırsak, prostat, akciğer kanserleri, melanom ve glioblastom üzerinde laboratuvar çalışmalarında etkili bulunmuştur.

Diğer Önemli Baharatlar ve Bitkiler

Karabiber (Piper nigrum): Piperin içeriği sayesinde meme, prostat, kalınbağırsak kanserleri, melanom ve osteosarkom üzerinde etkilidir. Ayrıca diğer fitokimyasalların emilimini önemli ölçüde artırır.

Kırmızıbiber (Capsicum annum): Kapsaisin sayesinde akciğer, meme, mide, prostat, pankreas, kalınbağırsak, mesane kanserleri ve lösemi üzerinde etkilidir.

Safran (Crocus sativus): Krosin ve krosetin içeriği ile akciğer, sindirim ve üreme sistemi kanserleri, meme kanseri, lösemi ve osteosarkom üzerinde etkilidir.

Tarçın (Cinnamomum cassia): Sinnamaldehit içeriği ile melanom ve gliom üzerinde etkilidir.

Kekik (Origanum vulgare): Karvakrol, timol ve rosmarinik asit içeriği ile multipl myelom, prostat, meme ve kalınbağırsak kanserleri üzerinde etkilidir.

Kanser Kök Hücrelerini Hedefleyen Fitokimyasallar

Kanser tedavisindeki en önemli zorluklardan biri, kanser kök hücreleri (KKH) olarak adlandırılan özel hücre popülasyonunun varlığıdır. Bu hücreler:

- Konvansiyonel tedavilere dirençlidir

- Kanser nüksünden sorumludur

- Metastaz oluşturma kapasitesine sahiptir

- Yavaş bölünür, bu nedenle hızlı bölünen hücreleri hedefleyen kemoterapilerden kaçabilir

Son araştırmalar, çeşitli fitokimyasalların kanser kök hücrelerini hedefleme yeteneğine sahip olduğunu göstermektedir.

Kurkumin: Çok Yönlü Bir KKH İnhibitörü

Kurkumin, kanser kök hücrelerine karşı en iyi çalışılmış doğal bileşenlerden biridir. Meme, kalınbağırsak, prostat, mesane, beyin, baş-boyun ve pankreas kanserlerinin kök hücrelerini laboratuvar ortamında öldürdüğü gösterilmiştir.

Etki Mekanizmaları:

- Kök hücre kendini yenileme yolaklarını (Wnt, Notch, Hedgehog) inhibe eder

- Kök hücre belirteçlerinin ekspresyonunu azaltır

- Epitelyal-mezenkimal geçişi (EMT) engeller

- Normal hücrelere minimal toksisite gösterir

Kullanım Önerileri:

- Günlük doz 8000 mg'a kadar çıkılabilir

- Piperin ile birlikte kullanımı emilimi 20 kat artırır

- Yağda çözünür olduğu için yemekle birlikte alınması önerilir

EGCG (Epigallokateşin Gallat): Yeşil Çayın Gücü

EGCG, yeşil çayın en bol bulunan ve en aktif kateşinidir. Güçlü antikanser özelliklere sahiptir ve özellikle meme kanseri kök hücrelerini hedeflemede etkilidir.

Antikanser Etkileri:

- Akciğer, mesane, meme, kolon ve pankreas kanser hücrelerinin çoğalmasını engeller

- Lenfoma hücrelerine karşı etkilidir

- Kanser kök hücrelerinin öz-yenilenme kapasitesini azaltır

- Anjiyogenezi inhibe eder

Kullanım Önerileri:

- Günlük 500-1500 mg doktor kontrolünde kullanılabilir

- Emilimi artırmak için yemeklerden 30 dakika önce aç karnına alınmalıdır

- Yüksek dozlarda karaciğer toksisitesi riski olduğu için dikkatli olunmalıdır

- Demir emilimini azaltabileceği için demir eksikliği anemisi olanlarda dikkatli kullanılmalıdır

Resveratrol: Üzümün Koruyucu Molekülü

Resveratrol, özellikle kırmızı üzüm kabuğunda, kırmızı şarapta ve bazı yaban mersini türlerinde bulunan bir polifenoldür. Lösemi kök hücrelerini öldürdüğü gösterilmiştir.

Etki Mekanizmaları:

- Sirtuinleri (uzun ömür genleri) aktive eder

- Anti-enflamatuar etki gösterir

- Oksidatif stresi azaltır

- Apoptozu indükler

Kullanım Önerileri:

- Trans-resveratrol formu daha iyi emilim gösterir

- Piperin ile birlikte kullanıldığında emilimi 15,5 kat artar

- Günlük 150-500 mg dozlar kullanılabilir

Sülforafan: Brokolinin Süper Bileşeni

Sülforafan, özellikle brokoli ve brokoli filizinde bulunan bir izotiyosiyonattır. Meme ve pankreas kanseri kök hücrelerini etkili şekilde baskılar.

Nasıl Oluşur:

- Brokoli ezildiğinde, çiğnendiğinde veya hafifçe ısıtıldığında

- Mirozinaz enziminin aktivasyonu ile glukorafinattan oluşur

- Aşırı pişirme mirozinaz enzimini inaktive eder

Antikanser Etkileri:

- Detoksifikasyon enzimlerini aktive eder (faz 2 enzimler)

- Histon deasetilaz inhibitörü olarak epigenetik düzenlemede rol oynar

- Kanser kök hücrelerinin çoğalmasını engeller

- Metastazı önler

Optimum Tüketim:

- Brokoli filizi en zengin kaynaktır (olgun brokoliden 10-100 kat fazla)

- Hafif buharlanmış veya çiğ tüketim önerilir

- Hardal tozu eklemek mirozinaz aktivitesini artırabilir

Likopen: Domateslerin Kırmızı Kahramanı

Likopen, domateste bol miktarda bulunan bir karotenoiddir. Kolon kanseri kök hücrelerini öldürdüğü gösterilmiştir.

Faydalı Özellikleri:

- Güçlü antioksidan

- Prostat, akciğer ve mide kanseri riskini azaltır

- DNA hasarını önler

Emilim İpuçları:

- Zeytinyağı ile tüketim emilimi artırır

- Pişmiş domates çiğ domatesden daha fazla biyoyararlanılabilir likopen içerir

- Günlük 2-30 mg dozlar kullanılabilir

Soya İzoflavonları: Genistein ve Daidzein

Soya fasulyesi, kanserden koruyucu etkisi olan izoflavonlar açısından zengindir. Özellikle genistein maddesi dikkat çekicidir.

Genisteinin Etkileri:

- Pankreas tümörü başlatıcı hücreleri baskılar

- Meme kanseri kök hücrelerini inhibe eder

- Tirozin kinaz inhibitörü olarak çalışır

- Östrojen reseptör modülatörü olarak etki gösterir

Kullanım Önerileri:

- Günlük 10-13 mg genistein önerilir

- Fermente soya ürünleri (tempeh, miso) daha iyi emilim sağlar

- Meme kanseri hastalarında kullanımı konusunda görüşler farklılık gösterir, doktor danışmanlığı gerekir

İmmunomodülatör Etkili Tıbbi Mantarlar ve Bitkiler

Kanser tedavisinde immünoterapinin önemi giderek artmaktadır. Kanser aşıları, vücudun kendi immün sistemini kansere karşı harekete geçirmeyi amaçlar. Bazı tıbbi mantarlar ve bitkiler, kanser aşılarının etkinliğini artıran adjuvan (destekleyici) etkiler gösterir.

Ganoderma lucidum (Reishi Mantarı)

Reishi, binlerce yıldır Çin ve Japon geleneksel tıbbında "ölümsüzlük mantarı" olarak bilinir. Modern araştırmalar, bu mantarın güçlü immünomodülatör özelliklere sahip olduğunu göstermektedir.

İmmün Sistem Üzerindeki Etkileri:

- Dendritik hücre olgunlaşmasını uyarır

- Sitokin (IL-2, IFN-γ, TNF-α) ekspresyonunu artırır

- Doğal öldürücü (NK) hücre aktivitesini güçlendirir

- T lenfosit fonksiyonlarını modüle eder

Kanser Aşılarıyla Sinerjik Etki:

Hayvan çalışmalarında, Ganoderma polisakkaritlerinin kanser aşılarıyla birlikte kullanıldığında antitümör yanıtı önemli ölçüde artırdığı gösterilmiştir.

Dioscorea batatas (Çin Yams)

Bu bitki, içerdiği özel polisakkaritler sayesinde immün sistemi güçlendirici etkilere sahiptir.

Etki Mekanizması:

- TNF-α (tümör nekrozis faktör alfa) sekresyonunu uyarır

- Makrofaj aktivasyonunu artırır

- Kanser aşılarının antitümör potansiyelini güçlendirir

Echinacea purpurea (Mor Koni Çiçeği)

Echinacea, immün sistemi destekleyici özellikleriyle en iyi bilinen tıbbi bitkilerden biridir.

İmmünomodülatör Etkileri:

- Dendritik hücreleri uyarır

- Makrofaj aktivitesini artırır

- Sitokin üretimini modüle eder

- Kanser aşılarının etkinliğini artırabilir

Fitoterapi ve Konvansiyonel Tedavinin Entegrasyonu

Fitoterapinin kanser tedavisinde en etkili şekilde kullanılması için konvansiyonel tedavilerle entegre edilmesi gerekir. Bu integratif onkoloji yaklaşımı, hastaya en iyi sonucu sağlamayı amaçlar.

İlaç-Bitki Etkileşimleri

Tıbbi bitkilerin konvansiyonel kanser ilaçlarıyla etkileşime girebileceği unutulmamalıdır. Bu etkileşimler hem faydalı hem de zararlı olabilir:

Potansiyel Faydalı Etkileşimler:

- Kurkuminin bazı kemoterapi ilaçlarının etkinliğini artırması

- EGCG'nin kemoterapiye duyarlılığı artırması

- Ginseng'in radyoterapi yan etkilerini azaltması

Potansiyel Zararlı Etkileşimler:

- Sarımsağın kan sulandırıcıların etkisini artırması

- Hypericum (sarı kantaron) bitkisinin birçok kemoterapi ilacının metabolizmasını hızlandırması

- Bazı bitkilerin karaciğer enzimlerini etkileyerek ilaç düzeylerini değiştirmesi

Önemli: Kanser hastaları herhangi bir bitkisel ürün kullanmadan önce mutlaka onkologlarına danışmalıdır.

Tedavi Aşamalarına Göre Fitoterapi Kullanımı

Tanı Öncesi/Önleyici Dönem:

- Kanserden koruyucu etkili bitkilerin (sarımsak, zerdeçal, yeşil çay) düzenli tüketimi

- Antioksidan açısından zengin beslenme

- İmmün sistemi güçlendirici adaptojenik bitkiler

Aktif Tedavi Dönemi:

- Yan etkileri azaltıcı bitkiler (zencefil bulantı için)

- İmmün destekleyici mantarlar (Reishi, Shiitake)

- Kemoterapi etkinliğini artırabilecek fitokimyasallar (doktor gözetiminde)

Remisyon/İyileşme Dönemi:

- Nüksü önleyici kanser kök hücre hedefleyici bileşikler

- Detoksifikasyonu destekleyen bitkiler

- Genel sağlığı ve yaşam kalitesini artırıcı adaptojenik bitkiler

Klinik Kanıtlar ve Araştırmaların Durumu

Fitoterapinin kanserdeki etkinliği konusunda araştırmalar hızla artmakta, ancak hâlâ bazı eksiklikler bulunmaktadır.

Mevcut Kanıt Düzeyleri

Güçlü Preklinik Kanıtlar: Laboratuvar ortamında ve hayvan modellerinde birçok bitkisel bileşenin antikanser etkileri açıkça gösterilmiştir.

Sınırlı Klinik Kanıtlar: İnsanlarda yapılan randomize kontrollü çalışmalar henüz yeterli sayıda değildir. Çoğu klinik çalışma küçük örneklemlerle veya açık etiketli tasarımlarla yapılmıştır.

Epidemiyolojik Destekler: Bazı bitkileri düzenli tüketen popülasyonlarda kanser insidansının daha düşük olduğu gözlemlenmiştir.

Özel Dikkat Gerektiren Durumlar

Cerrahi Öncesi: Kan sulandırıcı etkisi olabilecek bitkiler (sarımsak, zencefil, ginko) ameliyattan 1-2 hafta önce kesilmelidir.

Karaciğer ve Böbrek Yetmezliği: Bu hastalarda bazı bitkiler birikebilir ve toksisiteye neden olabilir.

Gebelik ve Emzirme: Kanser tedavisi gören hamile veya emziren kadınlarda fitoterapinin kullanımı çok dikkatli değerlendirilmelidir.

Fitoterapi, kanser tedavisinde giderek daha fazla kabul gören bir tamamlayıcı tedavi yaklaşımıdır. Binlerce yıllık geleneksel kullanım deneyimi ve günümüzün modern bilimsel araştırmaları, birçok tıbbi bitkinin ve fitokimyasal bileşenin kanser tedavisinde potansiyel faydaları olduğunu göstermektedir. Biberiye, çörekotu, zerdeçal, sarımsak, zencefil gibi mutfakta sıkça kullandığımız baharatların bile güçlü antikanser bileşenler içermesi, sağlıklı beslenmenin hastalıktan korunmadaki önemini bir kez daha vurgulamaktadır. Kurkumin, EGCG, resveratrol, sülforafan gibi bileşenlerin kanser kök hücrelerini hedefleme yetenekleri, gelecekte daha etkili kanser tedavilerinin geliştirilmesine katkı sağlayabilir. Ancak fitoterapinin bir "mucize tedavi" olmadığını, konvansiyonel tedavilerin yerini alamayacağını, ancak bunları destekleyebileceğini unutmamak gerekir. En iyi sonuçlar, kanser hastalarının geleneksel onkolojik tedavileri fitoterapi ile entegre eden integratif onkoloji yaklaşımı ile izlenmesiyle elde edilebilir. Gelecekte, kişiselleştirilmiş tıbbın gelişmesiyle birlikte, her hastanın genetik profili, kanser tipi ve tedavi yanıtına göre özelleştirilmiş fitoterapi protokolleri geliştirilebilir. Yapay zeka ve büyük veri analitiği, hangi bitkilerin hangi

hastalarda en iyi sonuç verdiğini belirlemeye yardımcı olabilir. Kanser kronik bir hastalık haline geldikçe, hastaların uzun dönemde yaşam kalitelerini korumak ve tedavi yan etkilerini azaltmak daha da önemli hale gelmektedir. Fitoterapi, bu amaçlara ulaşmada değerli bir araç olarak yerini almaktadır. Son olarak, fitoterapinin bilimsel temellere dayalı, kanıta dayalı tıp prensipleriyle değerlendirilmesi ve kullanılması gerektiği vurgulanmalıdır. Gelişmiş onkoloji merkezlerinde integratif onkoloji yaklaşımının yaygınlaşması, kanser hastalarına en iyi bakımın sağlanması açısından büyük önem taşımaktadır.

## Bitkisel İlaçlar, Takviye Edici Gıdalar/Nutrasötikler ve Göz Sağlığı

Göz sağlığının korunması ve çeşitli göz hastalıklarının tedavisinde beslenmenin, takviye edici gıdaların ve bitkisel ilaçların rolü uzun yıllardır araştırma konusu olmaktadır. A vitamini eksikliğine bağlı korneal dejenerasyon ve görme kaybı, beslenmenin göz sağlığı üzerindeki etkilerine dair bilinen en eski örneklerden biridir. Günümüzde ise antioksidan vitaminler, mineraller, flavonoitler ve çeşitli bitkisel preparatların göz hastalıklarının önlenmesi ve tedavisinde potansiyel faydaları olabileceğine dair giderek artan bir bilimsel ilgi bulunmaktadır.

Mevcut Bilimsel Kanıtların Durumu

Konuya giriş yapmadan önce, bu alandaki bilimsel kanıtların niteliği hakkında bazı önemli noktaların altını çizmek gerekmektedir. Glokom ve katarakt gibi önemli göz hastalıklarında bitkisel ilaçların ve takviye edici gıdaların kesin etkinliğini gösteren altın standart niteliğinde çalışmalar henüz mevcut değildir. Yapılan araştırmalardan elde edilen sonuçlar büyük ölçüde değişkenlik göstermektedir.

Bu durumun başlıca nedenleri şunlardır:

- Çalışma populasyonları arasındaki farklılıklar

- Yaşam boyu takviye kullanımının sürdürülememesi

- Beslenme alışkanlıklarının değerlendirilmesinde kişilerin kendi beyanlarına dayanılması

- Besinlerin ve besin takviyelerinin bireyler arasında emilim farklılıkları göstermesi

- Kullanılan doz ve sürenin çalışmalar arasında büyük değişkenlik göstermesi

- Çalışmaların çoğunun epidemiyolojik, kesitsel veya sınırlı sayıda olguyu içeren gözlemsel nitelikte olması

- Bitkisel moleküllerin oküler dokulardaki biyoyararlanımı konusundaki bilgilerin sınırlılığı

Bu sınırlamalara rağmen, bazı göz hastalıklarında belirli takviye edici gıdaların ve bitkisel preparatların potansiyel faydalarını gösteren umut verici sonuçlar bulunmaktadır.

Yaşlılığa Bağlı Katarakt

Hastalığın Genel Özellikleri

Katarakt, geriatrik populasyonda görme kaybının en önemli nedenlerinden biridir. Lenste gelişen opasite nedeniyle oluşan ağrısız görme kaybı ile karakterizedir. Modern cerrahi yöntemlerle başarılı şekilde tedavi edilebilmesine rağmen, kataraktın önlenmesi veya geciktirilmesi hem hastalar için hem de sağlık sistemi maliyetleri açısından büyük önem taşımaktadır.

Patofizyoloji

Katarakt oluşumunda birden fazla mekanizma rol oynamaktadır:

Oksidatif Stres: Normalde redükte formda bulunan lens proteinleri, oksidatif hasar sonucu çözünmeyen, okside forma dönüşür. Lens proteinlerinin redükte formda kalmasını sağlayan glutatyon sisteminin kataraktlı lenslerde bozulduğu gösterilmiştir.

İleri Glikasyon Son Ürünleri: Özellikle diyabetik hastalarda, proteinlerin glikasyonu katarakt gelişimini hızlandırır.

Elektrolit İmbalansı: Lensteki elektrolit dengesindeki bozukluklar osmotik değişikliklere ve lens şeffaflığının bozulmasına neden olur.

Antioksidan Vitaminler ve Katarakt

Vitamin A ve Beta-Karoten:

Avustralya Blue Mountains Göz Çalışması'nda A vitamininin katarakt gelişimini engellediği bulunmuştur. 45-67 yaş arası 50.823 hemşirenin dahil edildiği bir çalışmada, A vitamininden zengin beslenen kişilerde katarakt riskinin %39 oranında azaldığı gösterilmiştir. Ancak 12 yıllık beta-karoten takviyesinin katarakt cerrahisi oranlarını düşürmediğini gösteren çalışmalar da mevcuttur.

Vitamin E:

Hayvan çalışmaları E vitamininin katarakt oluşumunu engelleyebileceğini göstermektedir. İnsan çalışmalarında düşük E vitamini alan bireylerde daha sık katarakt geliştiği, serum E vitamini seviyesi yüksek olgularda ise katarakt gelişiminin %50 oranında azaldığı bildirilmiştir. Bununla birlikte, E vitamininin etkisiz olduğunu gösteren çalışmalar da vardır.

Vitamin C (Askorbik Asit):

Hayvan çalışmalarında askorbik asidin koruyucu etkisi gösterilmiştir. On yıl boyunca C vitamini takviyesi alanlarda katarakt gelişiminin %77 oranında azaldığı rapor edilmiştir. Ancak Wisconsin Beaver Dam Göz Çalışması'nda C vitamini takviyesinin katarakt gelişimine etkisinin olmadığı bulunmuştur.

Riboflavin (Vitamin B2):

Glutatyon redüktazın koenzimi olan FAD'nin prekörsürü olan riboflavin düzeyi katarakt hastalarında düşük bulunmuştur. Bazı çalışmalarda riboflavin takviyesinin katarakt gelişimini engelleyebileceği gösterilmiştir.

Karotenoidler: Lutein ve Zeaksantin

77.466 sağlıklı hemşire üzerinde yapılan çalışmada, lutein ve zeaksantin açısından zengin beslenenlerde katarakt ameliyatı geçirme oranının %22 azaldığı tespit edilmiştir. Beaver Dam Çalışması'nda serum lutein ve kriptoksantin seviyeleri ile katarakt gelişimi arasında ters bir ilişki saptanmıştır.

Mineraller

Selenyum:

Selenyum glutatyon peroksidaz aktivitesi için gerekli olup, katarakt hastalarında serum ve humor aköz selenyum düzeylerinin düşük bulunması, selenyum takviyesinin faydalı olabileceğini düşündürmektedir. Ancak kesin sonuçlar için daha kapsamlı çalışmalara ihtiyaç vardır.

Bitkisel Preparatlar

Mavi Yemiş (Vaccinium myrtillus L.):

Kuvvetli antioksidan özelliğe sahip antosiyaninler içeren mavi yemiş, oküler dokulara yüksek afinite göstermektedir. %25 antosiyanin içeren mavi yemiş ekstresi verilen olgularda kataraktın ilerlemesinin yavaşladığı gözlenmiştir.

Flavonoitler ve Diyabetik Katarakt:

Diyabetik hastalarda katarakt oluşumu farklı mekanizmalarla gerçekleşir. Yüksek glukoz aldoz redüktaz enzimi ile sorbitole dönüşür ve lens içinde biriken sorbitol osmotik basınç oluşturarak katarakt gelişimine neden olur. Kersetin, soya isoflavonları ve flavangenol gibi flavonoitlerin aldoz redüktaz inhibisyonu yaparak diyabetik katarakt gelişimini engelleyebildiği deneysel çalışmalarda gösterilmiştir.

Glokom

Hastalığın Genel Özellikleri

Glokom, dünyada körlüğün en sık ikinci nedenidir. Görme siniri hasarına bağlı görme alanı kaybı ile karakterizedir. Hasarın oluşmasında göz içi basıncı (GİB) yükselmesi, oküler kan akımı bozuklukları ve hızlanmış nörodejenerasyon gibi faktörler rol oynar. Konvansiyonel tedavi GİB'in düşürülmesine dayanır, ancak nöroprotektif tedavi yaklaşımları da araştırılmaktadır.

Ginkgo Biloba (GB)

EGb 761:

Toksik ginkgolik asitlerinden arındırılmış, standardize Ginkgo biloba ekstresi olan EGb 761 en çok çalışılan bitkisel preparattır. Antioksidan ve nöroprotektif özelliklere sahip olup, oküler kan akımında olumlu etkiler gösterir. Pek çok çalışmada GB'nın özellikle göz içi basıncının düşük seyrettiği (normotansif) glokom olgularında faydalı olabileceği bildirilmektedir. Deneysel hayvan çalışmalarında GB ekstresinin retinal gangliyon hücreleri üzerinde koruyucu aktivite gösterdiği bulunmuştur. Bazı

çalışmalarda glokom hastalarında görme alanında düzelmeler rapor edilmiştir. Bununla birlikte, bu olumlu sonuçların aksini bildiren çalışmaların da mevcut olması nedeniyle, GB'nın glokom tedavisindeki yerinin netleştirilmesi için ileri düzey çalışmalara ihtiyaç vardır.

Mavi Yemiş (Vaccinium myrtillus L.)

Antosiyaninler içeren mavi yemiş bitkisinin glokom hastalarında faydalı olabileceğine dair sınırlı çalışmalar mevcuttur, ancak bu sonuçların daha geniş kapsamlı çalışmalarla doğrulanması gerekmektedir.

Salvia miltiorrhiza

Geleneksel Çin Tıbbı'nda kullanılan bu bitkinin retinal mikrosirkülasyonu düzenlemesi ve GİB düşüşü sağlaması nedeniyle glokom tedavisine yardımcı olabileceği düşünülmektedir.

Marihuana (Cannabis sativa L.)

Marihuananın göz içi sıvının dışa akımını artırarak göz içi basıncını düşürdüğü gösterilmiştir. Ancak topikal formülasyonunun olmaması, sadece sistemik kullanılabilmesi, istenmeyen yan etkileri ve kısa süreli etki göstermesi nedeniyle günümüzde glokom tedavisinde yeri yoktur. Güvenilir ve etkili antiglokomatöz ilaçların varlığında marihuana kullanımı önerilmemektedir.

Yaşa Bağlı Makula Dejenerasyonu (YBMD)

Hastalığın Genel Özellikleri

YBMD, merkezi görmeyi sağlayan makula bölgesinin dejenerasyonudur ve 60 yaş üzeri populasyonda geri dönüşümsüz körlüğün başlıca nedenidir. Dünyada 170 milyondan fazla YBMD hastası bulunmakta ve yaşam süresinin uzamasıyla bu sayı artmaktadır. Etyopatogenezinde enflamasyon ve oksidatif hasar rol oynamaktadır. YBMD "kuru" (atrofik) ve "yaş" (neovasküler) olmak üzere iki tiptir. Olguların %90'ı kuru tip olup, bu hastalarda makuladaki hücrelerde ilerleyici atrofi söz konusudur. %10'unu oluşturan yaş tipte ise anormal neovaskülarizasyon ve bundan kaynaklanan sızıntılar görülür.

AREDS Çalışmaları

AREDS (Age-Related Eye Disease Study):

Bu konuda yapılan en kapsamlı ve güvenilir çalışmadır. 80 mg çinko, 500 IU C vitamini, 400 IU E vitamini ve 15 mg beta-karoten verilen olgu grubunda orta düzeydeki YBMD'nin %25 oranında yavaşladığı bulunmuştur.

AREDS2:

Beta-karotenin sigara içenlerde kanser riskini artırması nedeniyle yerine lutein ve zeaksantin konulmuştur. Bu yeni formulasyonla ileri YBMD gelişmesinde AREDS çalışmasına göre %18'lik ek bir azalma sağlanmıştır. Bazı çalışmalarda E vitamini,

beta-karoten ve alfa-tokoferol takviyelerinin fayda sağlamadığı bildirilse de, AREDS çalışmaları antioksidanların ve çinkonun YBMD progresyonunu yavaşlattığına dair en güçlü delilleri sağlamaktadır.

Çinko

Çinko retinada çok yüksek konsantrasyonda bulunur ve retinal enzim aktivitelerinde önemli rol oynar. Beaver Dam Göz Çalışması'nda diyet ile çinko, A ve E vitamini alımı ile YBMD'nin başlangıç bulgularının varlığı arasında ters bir ilişki saptanmıştır.

Karotenoidler: Lutein ve Zeaksantin

Makulaya sarı rengini veren, mavi ışığı absorbe ederek oksidatif hasarı azaltan bu moleküllerin oral yolla verilmesinin faydalı olduğuna dair çalışmalar vardır. Yüksek oranda lutein içeren beslenmenin makula bölgesindeki pigment yoğunluğunda artış sağladığı gösterilmiştir.

Ginkgo Biloba

Standardize Ginkgo biloba ekstresi olan EGb 761, serbest radikalleri etkisizleştirme, trombosit agregasyonunu azaltma ve antioksidan etkileriyle kan akımının düzenlenmesine yardımcı olur. İçerdiği flavonoitler hücre zarındaki lipit peroksidasyonunu önleyerek hücre membran hasarını azaltır. In vitro ve in vivo deneysel çalışmalar, EGb 761'in fonksiyonel retina bozukluklarını inhibe edebileceğini veya azaltabileceğini ve retina dokusunu oksidatif stresten koruyabileceğini göstermiştir. YBMD'nin oluşmasında ve ilerlemesinde rol oynayan vasküler faktörlere ve oksidatif hasara yönelik GB'nın potansiyel etkinliği ilgi uyandırmaktadır. Ancak GB ekstrelerinin YBMD'de etkisinin olmadığını gösteren çalışmalar da bulunmaktadır. Dolayısıyla etkinliği henüz net olarak ortaya konulamamıştır. Ayrıca GB'nın güçlü antiagregan özelliği nedeniyle kanama riskini artırdığı unutulmamalı, özellikle antiagregan veya antikoagülan kullanan hastalarda dikkatle kullanılmalıdır.

Diğer Bitkisel Preparatlar

Mavi Yemiş (Vaccinium myrtillus L.): Fundagiller familyasından olan mavi yemiş, antosiyanin içeriği ile damar duvar geçirgenliğini düzenleyerek yaşa bağlı göz hastalıklarında koruyucu olabileceği yönünde çalışmalar vardır.

Ayı Üzümü (Vaccinium oxycoccos L.), Siyah Frenk Üzümü (Ribes nigrum L.), Üzüm (Vitis vinifera L.): Bu bitkiler de benzer şekilde damar duvar geçirgenliğini düzenleyerek YBMD'de koruyucu etki gösterebilir.

Safran (Crocus sativus L.): Safranın da yaşa bağlı göz hastalıklarında koruyucu olduğuna dair çalışmalar mevcuttur.

Diyabetik Retinopati (DRP)

Hastalığın Genel Özellikleri

Diabetes mellitus'un önemli komplikasyonlarından biri olan DRP'de, retinal damar duvarlarındaki hasara bağlı sızıntı (ödem ve kanama) ve mikrosirkülasyon

bozukluğuna bağlı iskemi meydana gelir. İskemik hücrelerden salınan VEGF gibi faktörler neovaskülarizasyonu tetikler. Yapısı anormal olan bu yeni damarlardan sızıntılar ve kanamalar olur, bu da ciddi görme kayıplarına yol açar. Bu süreçte enflamasyon ve oksidatif stres önemli rol oynar. Konvansiyonel tedavi kan şekeri regülasyonu, anti-VEGF enjeksiyonları ve lazer fotokoagülasyondur. Bitkisel ilaçların ve takviye edici gıdaların DRP için kullanımının fayda sağladığına dair prospektif klinik çalışma bulunmamaktadır.

Vitaminler

Bazı çalışmalarda beta-karoten, C ve E vitaminleri, alfa-tokoferol ve askorbik asidin DRP tedavisinde faydalı olabileceğine dair sonuçlar elde edilmiştir.

Mavi Yemiş (Vaccinium myrtillus L.)

Antosiyanin içeriği ile potent bir bağ dokusu stabilizörü olan mavi yemiş, DRP'de damar duvar yapısındaki bozulma ve frajilitedeki artışın önlenmesinde etkili olabileceği düşünülmektedir. Antosiyanin ekstrelerinin DRP'de faydalı olabileceğini gösteren klinik çalışmalar vardır. Sınırlı sayıda çalışmada diyabetik hastalarda mavi yemişin retinal kanamaları ve damar sızıntısını azalttığı gösterilmiştir.

Piknogenol

Bir proantosiyanidin polimeri olan piknogenolün DRP'ye ait değişiklikleri yavaşlattığı gösterilmiştir.

Ginkgo Biloba

GB antioksidan aktivitesi sayesinde deneysel hayvan modellerinde DRP gelişimine karşı olumlu etkiler göstermiştir. İnsan çalışmalarından DRP önlenmesi ve tedavisinde umut verici sonuçlar elde edilmiştir. Bu sonuçlar dikkate alındığında Ginkgo biloba'nın DRP için potansiyel bir tedavi ajanı olduğu söylenebilir.

Blefarit

Hastalığın Genel Özellikleri

Göz kapaklarının kronik enflamatuar hastalığı olan blefarit, kapak kenarlarında kızarıklık, yanma, kuruluk, kaşıntı ve irritasyona neden olur. Stafilokokal enfeksiyonlar, Demodex infestasyonları, sebore veya akne rozasea gibi durumlarda görülebilir. Konvansiyonel tedavi kapak hijyeni, ılık kompres ve gerektiğinde topikal antibiyotik veya steroid uygulamalarıdır. Kronik ve tekrarlayıcı olması nedeniyle tedavi zordur.

Takviye Edici Gıdalar

Blefarit tedavisinde topikal A vitamini, oral N-asetilsistein ve esansiyel yağ asidi (linoleik asit ve gamma-linolenik asit) takviyelerinin faydalı olabileceğine dair sınırlı sayıda çalışma vardır.

Çay Ağacı Yağı (Tea Tree Oil)

Demodex folliculorum ve Demodex brevis enfestasyonuna bağlı gelişen blefarit

olgularında çay ağacı (Melaleuca alternifolia) yağı ile yapılan kirpik dibi temizliğinin blefaritin tedavisinde etkili olduğu gösterilmiştir.

Kuru Göz

Hastalığın Genel Özellikleri

Kuru göz sendromu, bazal gözyaşı üretiminin azalması veya gözyaşı içeriğindeki değişimlere bağlı aşırı gözyaşı buharlaşması sonucu gelişen yaygın bir klinik tablodur. İrritasyon, batma, yabancı cisim hissi, kaşıntı, kızarıklık ve yanma gibi şikayetlere neden olur. Sıklıkla idiyopatik olarak ortaya çıkar, bazen Sjögren's Sendromu veya Romatoid artrit gibi otoimmün hastalıkların parçası olarak görülebilir. Konvansiyonel tedavi suni gözyaşı damlaları ile göz yüzeyini nemlendirerek semptomların giderilmesidir. Ayrıca enflamatuar faktörler rol oynadığı için antienflamatuvar tedavi de uygulanır.

Vitamin A

Ciddi A vitamini eksikliğinde gözyaşı salgısına katkıda bulunan Goblet hücrelerindeki kayıplara bağlı gözyaşı eksikliği gelişir ve bu durumda A vitamini takviyesi faydalıdır. A vitamini eksikliği olmasa bile topikal A vitamini uygulamalarının faydalı olabileceği yönünde bilgiler vardır.

Esansiyel Yağ Asitleri

Etiyolojisinde kronik enflamasyonun rol oynadığı bilinen kuru göz hastalarında, antienflamatuvar prostaglandinlerin prekörsürleri olan linoleik asit ve türevlerini içeren oral takviyelerin kuru göze ait bulgu ve semptomlarda düzelmeler sağladığı bildirilmektedir. Bu preparatların C, B6 ve E vitaminleri ile birlikte verilmesi esansiyel yağ asitlerinin etkinliğini artırmaktadır.

Sonuç ve Öneriler

Göz sağlığının korunması ve çeşitli göz hastalıklarının tedavisinde bitkisel ilaçlar, takviye edici gıdalar ve nutrasötiklerin potansiyel faydaları bulunmaktadır. Ancak bu alandaki bilimsel kanıtların niteliği ve gücü hastalıklar arasında farklılık göstermektedir.

En Güçlü Kanıtlar:

- YBMD'de antioksidanlar (C ve E vitamini) ve çinko ile lutein ve zeaksantin kombinasyonunun hastalık progresyonunu yavaşlattığı AREDS ve AREDS2 çalışmalarıyla kanıtlanmıştır.

- Demodex blefaritinde çay ağacı yağının etkili olduğu gösterilmiştir.

Umut Verici Ancak Daha Fazla Araştırma Gerektiren Alanlar:

- Ginkgo biloba'nın glokom ve DRP'de potansiyel faydaları

- Lutein ve zeaksantinin katarakt önlenmesindeki rolü

- Mavi yemişin (Vaccinium myrtillus L.) katarakt, glokom ve DRP'deki etkileri

- Esansiyel yağ asitlerinin kuru göz tedavisindeki yeri

Dikkat Edilmesi Gereken Noktalar:

1. Bitkisel ilaçlar ve takviye edici gıdalar konvansiyonel tedavilerin yerini almamalı, ancak destekleyici olarak kullanılabilir.

2. Özellikle Ginkgo biloba gibi antiagregan etkisi olan bitkisel preparatlar, antikoagülan veya antiagregan ilaç kullanan hastalarda dikkatle kullanılmalıdır.

3. Takviye kullanımına başlamadan önce mutlaka göz hekimi ile görüşülmelidir.

4. Mevcut çalışmaların çoğu sınırlı sayıda olguyu içermekte veya epidemiyolojik nitelikte olup, daha geniş kapsamlı, randomize kontrollü çalışmalara ihtiyaç vardır.

5. Kullanılacak preparatların standardize edilmiş, kalite kontrollü ürünler olmasına özen gösterilmelidir.

6. Doz, kullanım süresi ve kombinasyonlar konusunda henüz kesin öneriler yoktur; bu nedenle bireyselleştirilmiş yaklaşım önemlidir.

Sonuç olarak, beslenmenin ve takviye edici gıdaların göz sağlığı üzerinde olumlu etkileri olduğuna dair giderek artan kanıtlar bulunmaktadır. Ancak bu alandaki araştırmalar henüz gelişme aşamasındadır ve kesin öneriler yapılabilmesi için daha kapsamlı, uzun süreli ve iyi tasarlanmış klinik çalışmalara ihtiyaç vardır. Günümüzde en akılcı yaklaşım, kanıtlanmış konvansiyonel tedavilerin uygulanması ve bunlara destekleyici olarak, bilimsel dayanağı olan takviye edici gıdaların hekim kontrolünde eklenmesidir.

## TIBBİ ÇAYLARDA DİJİTAL DÖNÜŞÜM: GELENEKSEL FİTOTERAPİDEN AKILLI SAĞLIK SİSTEMLERİNE

İnsanlık tarihi boyunca bitkiler, tedavi edici özellikleri nedeniyle sağlık hizmetlerinin merkezinde yer almıştır. Günümüzde ise teknolojik gelişmeler, bu kadim bilgeliği modern bilimle buluşturarak tıbbi çayların üretim, kalite kontrol ve uygulama süreçlerinde köklü bir dönüşüm yaratmaktadır. Dünya Sağlık Örgütü verilerine göre, dünya nüfusunun yaklaşık %80'i, özellikle az gelişmiş ülkelerde, tedavi için tıbbi bitkilere ihtiyaç duymaktadır. Bu bağlamda, geleneksel fitoterapi uygulamalarının bilimsel temellere oturtulması ve standardize edilmesi büyük önem taşımaktadır. Son yıllarda sağlıklı yaşam trendinin artmasıyla birlikte tıbbi çay tüketimi önemli bir büyüme göstermiştir. Türkiye'de 2017 yılında yapılan araştırmalar, poşetli bitki ve meyve çayları pazarının son altı yılda %60 büyüyerek 900 milyon poşetin üzerine çıktığını ortaya koymuştur. Almanya'da ise bitki ve meyve çayları, çay pazarının %75'ini oluşturmaktadır. Bu büyümenin arkasındaki en önemli etken, insanların sağlıklı kalma ve uzun yaşama beklentilerine ilişkin bilinçlenme düzeyindeki artıştır. Ancak bu hızlı büyüme beraberinde önemli sorunları da getirmektedir: kalite standardizasyonu eksikliği, yan etki ve ilaç etkileşimi riskleri, mikotoksin ve pestisit kontaminasyonu, sahte ürün kullanımı ve bilimsel veriye dayalı kullanım

protokollerinin yokluğu. İşte tam bu noktada, yapay zekâ, nesnelerin interneti (IoT), biyoteknoloji, kuantum hesaplama ve mikrodenetleyici sistemleri gibi ileri teknolojiler, tıbbi çayların güvenli, etkili ve kişiselleştirilmiş kullanımını mümkün kılacak çözümler sunmaktadır.

## TIBBİ ÇAYLARIN TANIMI VE TARİHSEL GELİŞİMİ

### Tanım ve Terminoloji

Tıbbi çaylar, hastalıkları tedavi etmek veya önlemek amacıyla biyolojik olarak etkin maddeleri içeren bitkisel materyallerden hazırlanmış içecekler olarak tanımlanmaktadır. Literatürde "tisan" olarak da adlandırılan bu preparatlar, Avrupa Farmakopesi ve Türk Farmakopesi'nde "bir veya daha fazla bitkisel drogdan, dekoksiyon, infüzyon veya maserasyon yoluyla oral kullanım için hazırlanan sulu preparatlar" şeklinde tanımlanmaktadır. "Bitkisel çay" terimi yerine "tıbbi çay" kullanımı daha doğru bir yaklaşımdır, çünkü bu preparatların temel amacı hastalıklardan korunma ve tedavidir. Koku, tat veya görünüm için kullanılan diğer çaylar ise endüstriyel amaçlı bitkisel çaylar kategorisinde değerlendirilmektedir.

### Tarihsel Perspektif

Çayın keşfi, MÖ 2737'de Çin İmparatoru Shen-Nung'un tesadüfen bardağındaki sıcak suya düşen çay yapraklarını tatması ile başlamıştır. Bu efsanevi keşiften günümüze kadar olan süreçte, çay kültürü dünya çapında yayılmış ve farklı coğrafyalarda farklı formlar kazanmıştır. Avrupa'ya çayın yolculuğu 17. yüzyıl başlarında Hollandalı ve Portekizli tüccarlar vasıtasıyla gerçekleşmiştir. İlk dönemlerde çay son derece değerli bir mal olarak kabul edilmiş ve "Mahogany Tea Caddy" adı verilen kilitli kutularda saklanmıştır. İlginç bir şekilde, o dönemde kadınlar çayı, erkekler ise kahveyi tercih etmekteydi. Sütlü çayın keşfi de pratik bir ihtiyaçtan doğmuştur: pahalı porselen fincanların iç kısmının çay bileşenleri nedeniyle siyahlaşmasını önlemek için çaya süt katılması denenmiş ve bu yöntem benimsenmiştir. Günümüz araştırmaları, süt proteinlerinin çaydaki polifenolik bileşiklerle etkileşiminin antioksidan kapasiteyi tamamen yok etmediğini bilimsel olarak göstermiştir.

## TIBBİ ÇAYLARIN SINIFLANDIRILMASI VE FORMÜLASYONU

### Çay Tipleri

Tıbbi çaylar, içeriklerine göre iki ana kategoriye ayrılmaktadır:

1. Mono Çaylar: Tek bir bitkinin kök, rizom, kabuk, yaprak, çiçek, meyve, tohum gibi kısımlarından veya bütününden hazırlanan çaylardır. Adaçayı çayı, anason çayı ve papatya çayı bu kategorinin klasik örnekleridir.

2. Karışım Çaylar: İki veya daha fazla bitkisel drogdan oluşan, genellikle tedavi edici özellikte olan bitkilerle birlikte çayın görünümünü, kokusunu ve tadını düzeltici drogların bir araya getirildiği preparatlardır.

### Formülasyon Prensipleri

Karışım çayların hazırlanmasında dört temel bileşen kullanılmaktadır:

Remedium Cardinale (Temel Drog): Çayın istenen etkisinden sorumlu ana bileşendir. Karışımın en az %70'ini oluşturmalı ve tercihen bir, en fazla 2-3 temel drog kullanılmalıdır.

Adjuvans (Yardımcı Drog): Temel droğun etkisini artırmakta veya etkiyi belirli bir bölgeye yöneltmektedir. Bir veya iki yardımcı drog kullanılması önerilmektedir.

Corrigens (Düzeltici Drog): Çayın tat ve kokusunu düzeltici droglardır. Genellikle uçucu yağ içeren bitkilerden ve temel drog ile aynı etki doğrultusunda olanlardan seçilir.

Constituents (Dolgu-Tamamlayıcı Drog): Hastayı psikolojik olarak olumlu etkileyecek güzel renkli çiçeklerdir. Örneğin, safra düzeltici çaylara sarı renkli Helichrysum (ölmez çiçek), öksürük çaylarına mor-leylak renkli Malva (ebegümeci) çiçekleri eklenebilir.

Hazırlama Metotları

Tıbbi çaylar, bitki materyalinin yapısına ve içerdiği etkin maddelere göre üç farklı yöntemle hazırlanmaktadır:

1. İnfüzyon (Demleme): Bitki veya bitki karışımı üzerine kaynatılmış ve belirli bir dereceye (nane gibi droglar için en fazla 60°C, diğer droglar için en fazla 80°C) soğutulmuş su ilave edilir, 5-10 dakika demlenir ve süzülür. Bu yöntem özellikle uçucu yağ içeren droglar ve toprak üstü kısımlar (herba, yaprak, çiçek) için uygundur.

2. Dekoksiyon (Kaynatma): Bitki veya bitki karışımının üzerine soğuk su ilave edilir, 5-10 dakika kaynatılır, birkaç dakika demlenir ve süzülür. Özellikle alkaloid, saponin ve tanen içeren droglar ile kök, kabuk ve odun gibi sert kısımlar için kullanılır.

3. Maserasyon (Islatma): Bitki veya bitki karışımının üzerine soğuk su ilave edilir ve birkaç saatten bir-iki güne kadar oda sıcaklığında bekletilir. Özellikle keten, hatmi, ebegümeci ve salep gibi müsilajlı droglar için tercih edilir, çünkü sıcaklık müsilajlı maddelerin akışkanlığını azaltarak süzülmesini güçleştirir.

KALİTE VE GÜVENLİK STANDARTLARI

Farmakope Gereksinimleri

Avrupa Farmakopesi ve Türk Farmakopesi, tıbbi çaylarda kullanılacak bitkisel droglar için katı standartlar belirlemektedir:

Kaynak ve Üretim Standartları:

- Kültür veya yabani bitkilerden elde edilmelidir

- Uygun toplama, tarım, hasat, parçalama ve depolama şartları sağlanmalıdır

- Toprak, toz, kir, küf, böcek ve diğer hayvan kirliliklerinden arındırılmış olmalıdır

- Metal parçaları içermemelidir

- Çürümemiş olmalıdır

Arındırma Prosesleri:

- Mikroorganizmalardan arındırma işlemi uygulanmışsa, bitki yapısındaki bileşiklerin etkilenmediği ve zararlı artıkların kalmadığı gösterilmelidir

- Etilen oksit kullanımı kesinlikle yasaktır

Analitik Kontroller:

- Makroskobik ve mikroskobik özellikler

- Yabancı madde analizi

- Kurutmada kayıp ve su tayini

- Bütün kül ve asitte erimeyen kül tayini

- Ağır metal analizi

- Pestisit/herbisit analizi

- Mikrobiyal kontaminasyon testi

- Mikotoksin (aflatoksin, okratoksin) analizi

- Radyoaktif kirlenme tayini

- Larva analizi

- Pirolizidin alkaloitleri analizi

- Etken madde miktar tayini ve teşhisi

Kaliteyi Etkileyen Faktörler

Bitkilerin bileşimleri çeşitli etkenlere bağlı olarak önemli ölçüde değişiklik gösterebilmektedir:

1. Coğrafi Etkenler: İklim, yağış miktarı, nem, güneşlenme süresi ve yoğunluğu

2. Tarımsal Etkenler: Toplama zamanı, gübreleme şekli ve miktarı, sulama sistemi

3. Çevresel Etkenler: Ağır metal birikimi, radyasyon kontaminasyonu, mikrobiyolojik riskler, pestisit kalıntıları

4. İşlenme Prosesleri: Kurutma şekli (aflatoksin gibi mikotoksinlerin gelişme riski), ambalaj şekli

5. Saklama Koşulları: Nem, sıcaklık, saklama süresi, depolama ortamı

Literatürde, aksi belirtilmedikçe, çiçek ve yaprak gibi toprak üstü kısımların bir yıl, kök ve kabukların ise en fazla iki yıl saklanmaları önerilmektedir.

Etiketleme Gereksinimleri

Tıbbi çayların etiketlerinde bulunması gereken bilgiler:

- Bilimsel adı (Latince), İngilizce ve Türkçe isimleri

- Kullanılan bitki kısmı (drog)

- Toplandığı yer veya ithal edildiği ülke

- Toplama tarihi, üretim ve son tüketim tarihi

- Kurutma şekli

- Etken madde içeriği ve miktarı

- Pestisit veya koruyucu madde miktarı

- Etkileri ve kullanılışı

- Yan etkileri ve kullanılmasında dikkat edilmesi gereken hususlar

KULLANIM PRENSİPLERİ VE RİSKLER

Doğru Kullanım

Tıbbi çayların etkili olabilmesi için doğru hazırlama ve kullanım koşulları kritik öneme sahiptir:

Hazırlama Prensipleri:

- Kaliteli porselen demlik veya fincanlar kullanılmalıdır

- Özellikle uçucu bileşenli çaylarda kapaklı fincan tercih edilmelidir

- Çay taze hazırlanmalıdır

- Ilık olarak ve yudum yudum içilmelidir

Kullanım Zamanlaması:

- Zayıf etkili bitkiler için yemeklerden 1-2 saat önce

- Günde genellikle 3-6 defa

- Sindirimi kolaylaştırmak için yemeklerden sonra

- Rahat uyku için yatmadan 30 dakika önce

Tatlılandırma:

- Şeker yerine süzme bal tercih edilmelidir

- Öksürük ve boğaz ağrısında bal ek fayda sağlar

- İsteğe bağlı olarak limon dilimi eklenebilir

Sıcaklık Tercihi:

- Terletici etkili çaylar sıcak içilmelidir

- Ateşli hastalıklarda kullanılan çaylar soğuk tercih edilmelidir

Yan Etkiler ve Etkileşimler

Tıbbi çaylar masum kabul edilse de, yanlış kullanımda ciddi riskler taşımaktadır:

Potansiyel Yan Etkiler:

- Mevcut tedavinin aksaması/tedaviye uyumsuzluk

- İlaçlarla etkileşim

- Nefrotoksisite (böbrek toksisitesi)

- Hepatotoksisite (karaciğer toksisitesi)

- Böbrek taşı oluşumu

- İdrar yollarında tümör gelişimi riski

- Kan basıncı yükselmesi

- Kalp krizi riski

- Elektrolit bozuklukları

Önemli Bir Örnek: Zayıflama çaylarında yer alan sinameki yaprağı, uzun süreli kullanımda potasyum kaybına neden olarak kalp hastalıklarına yol açabilir veya kalp ilaçları ile ciddi etkileşebilir.

VERİ ANALİZİ VE BİLİMSEL YAKLAŞIM

Kanıta Dayalı Fitoterapi

Geleneksel bilginin bilimsel verilerle desteklenmesi, modern fitoterapinin temel taşıdır. Veri analizi ile şu kritik sorular yanıtlanabilir:

1. Etkinlik Araştırmaları:

- Hangi bitki hangi şikâyette daha etkilidir?

- Tek bitki mi, karışım mı daha iyi sonuç veriyor?

- Hangi doz aralığı daha etkilidir?

- Ne kadar süre kullanıldığında fayda görülür?

Örnek Metodoloji: 500 hastada papatya çayı kullanımının uyku kalitesine etkisi ölçülebilir. Tedavi öncesi ve sonrası verileri karşılaştırılarak istatistiksel anlamlılık analiz edilebilir.

2. Güvenlik Değerlendirmesi:

- Hangi çay hangi ilaçlarla etkileşiyor?

- Uzun kullanımda hangi sorunlar ortaya çıkıyor?

- Hangi hasta grubu risk altında?

3. Formülasyon Optimizasyonu:

- En iyi drog oranı belirlenebilir

- Etkiyi artıran yardımcı drog bulunabilir

- Tat-etki dengesi optimize edilebilir

Örneğin, geleneksel olarak %70 temel drog kullanılırken, veri analizi ile %60 temel drog + farklı yardımcı drog kombinasyonunun daha iyi sonuç verebileceği gösterilebilir.

4. Kalite Kontrolü:

Bitkilerin içeriği değişkendir ve şu faktörlerden etkilenir:

- Hasat zamanı

- Toprak bileşimi

- İklim koşulları

- Depolama şartları

Veri analizi ile hangi koşullarda etken madde miktarının maksimum olduğu, hangi kurutma yönteminin kaliteyi koruduğu ve hangi partilerde kalite düşüşü yaşandığı tespit edilebilir.

Kişiselleştirilmiş Fitoterapi

Modern tıbbın en önemli trendlerinden biri olan kişiselleştirilmiş tedavi, tıbbi çaylar için de uygulanabilir. Veri analizi ile şu faktörler göz önüne alınarak kişiye özel çay hazırlanabilir:

- Yaş

- Hastalık geçmişi

- Kullanılan ilaçlar

- Metabolizma hızı

- Bilinen hassasiyetler ve alerjiler

Hastaneler ve eczanelerde toplanan verilerle "hangi çay hangi hastada işe yaradı" ve "hangi hasta grubunda etkisiz kaldı" gibi bilgiler sistematik olarak analiz edilebilir.

YAPAY ZEKÂNIN TIBBİ ÇAYLARA UYGULANMASI

Yapay zekâ (AI), tıbbi çayların geliştirilmesi, formülasyonu ve kişiselleştirilmesinde devrim yaratma potansiyeline sahiptir.

1. Yeni Bileşik Keşfi

AI sistemleri, binlerce bitkide bulunan kimyasal bileşikleri analiz ederek:

- Hangi bileşiğin hangi hastalığa etkili olabileceğini tahmin edebilir

- Benzer etki profiline sahip bitkileri belirleyebilir

- Potansiyel yeni kullanım alanlarını önerebilir

Makine Öğrenimi Yaklaşımı: Doğal Dil İşleme (NLP) teknikleri kullanılarak binlerce bilimsel makale taranabilir, fitokimyasal bileşikler ile terapötik etkiler arasındaki ilişkiler haritalandırılabilir.

2. Optimal Formülasyon Geliştirme

Karışım çaylarda bitkilerin oranları çoğunlukla geleneksel deneyime dayanmaktadır. AI sistemleri:

- En etkili kombinasyonu belirleyebilir

- Yan etki riskini azaltan oranları önerebilir

- Tat-etki dengesini optimize eden formülü geliştirebilir

Derin Öğrenme Modelleri: Çok katmanlı sinir ağları kullanılarak, yüzlerce değişkenin (bitki türü, oranlar, hazırlama yöntemi, hasta profili) eş zamanlı optimizasyonu yapılabilir.

3. Güvenlik ve Risk Değerlendirmesi

AI sistemleri:

- Bitkilerin ilaçlarla etkileşim risklerini öngörebilir

- Toksisite ihtimallerini erken aşamada tespit edebilir

- Uzun süreli kullanım risklerini tahmin edebilir

Farmakovijilans Uygulaması: Yan etki raporlama sistemlerinden gelen veriler AI ile analiz edilerek, henüz fark edilmemiş güvenlik sinyalleri erkenden tespit edilebilir.

4. Kişiselleştirilmiş Reçete Sistemi

Aşağıdaki veriler analiz edilerek kişiye özel tıbbi çay önerileri üretilebilir:

- Yaş ve cinsiyet

- Hastalık geçmişi

- Kullanılan ilaçlar

- Uyku düzeni

- Sindirim durumu

- Stres seviyesi

- Genetik profil (ilerleyen aşamalarda)

Öneri Sistemleri: Netflix veya Amazon'un kullandığı benzer algoritmalar, hasta profiline en uygun çay kombinasyonunu önerebilir.

5. Kalite Kontrol ve Standardizasyon

Yapay zekâ:

- Hasat zamanı

- Kurutma yöntemi

- Depolama koşulları

ile etken madde değişimini analiz ederek kalite standardını koruyabilir.

Görüntü İşleme: AI destekli kameralar, bitki materyalinin kalitesini, yabancı madde varlığını ve renk değişimlerini otomatik olarak değerlendirebilir.

6. Gerçek Dünya Kanıtı Üretimi

Toplanan kullanım verileri üzerinden:

- Hangi çayın gerçekten işe yaradığı

- Hangi şikâyette etkisiz kaldığı

- Hangi hasta grubunda daha iyi sonuç verdiği

ortaya çıkarılabilir.

Büyük Veri Analizi: IoT destekli akıllı demleme cihazlarından ve mobil uygulamalardan toplanan milyonlarca kullanım verisi, AI ile analiz edilerek "gerçek dünya kanıtı" (real-world evidence) üretilebilir.

MİKRODENETLEYİCİ SİSTEMLERİNİN ROLÜ

Mikrodenetleyiciler, tıbbi çayların hazırlanması ve saklanmasında hassasiyet ve standardizasyon sağlayan temel donanım bileşenleridir.

1. Akıllı Demleme Sistemleri

Tıbbi çaylarda en kritik unsur doğru sıcaklık ve süredir. Mikrodenetleyici tabanlı sistemler:

Sıcaklık Kontrolü:

- Su sıcaklığı hassas şekilde ölçülür ve kontrol edilir

- Bitki tipine göre optimal sıcaklık ayarlanır (nane için 60°C, diğer droglar için 80°C, kök ve kabuklar için kaynama noktası)

- Uçucu bileşen kaybı minimize edilir

Zamanlama:

- Demleme süresi otomatik olarak ayarlanır

- İnfüzyon, dekoksiyon veya maserasyon modları seçilebilir

- Kullanıcıya bildirim gönderilir

Kullanıcı Arayüzü:

- Dokunmatik ekran veya mobil uygulama ile kontrol

- Farklı çay tarifleri kaydedilebilir

- Kullanım geçmişi saklanır

2. Otomatik Dozaj ve Karışım Sistemleri

Eczane veya üretim ortamında mikrodenetleyici destekli sistemler:

Hassas Tartım:

- Her bitkiden doğru gramajda tartım

- Çoklu bileşenli karışımlarda hata oranını minimize etme

- Karışım oranı kontrolü

Kalite Güvencesi:

- Hatalı formül riskini azaltma

- Tekrarlanabilir üretim

- Parti takibi

3. Depolama Koşullarının İzlenmesi

Bitkilerde kaliteyi en çok bozan unsurlar olan nem, sıcaklık ve ışık, mikrodenetleyici sistemlerle kontrol edilebilir:

Çevresel İzleme:

- Depo nemi ve sıcaklığı sürekli ölçülür

- Kritik değerlere ulaşıldığında alarm verilir

- Otomatik havalandırma çalıştırılır

Veri Kaydı:

- Tüm çevresel veriler kaydedilir

- Kalite sorunlarının kaynağı tespit edilebilir

- Düzenleyici otoritelere raporlama kolaylaşır

4. Kurutma Prosesinin Optimizasyonu

Kurutma, bitkilerin kalitesini doğrudan etkileyen kritik bir prosestir:

Kontrollü Kurutma:

- Sıcaklık, hava akımı ve süre hassas kontrol edilir

- Etken madde kaybı minimize edilir

- Enerji verimliliği artırılır

Adaptif Sistemler:

- Bitki tipine göre kurutma programı otomatik seçilir

- Nem sensörleri ile gerçek zamanlı ayarlama yapılır

5. Akıllı Dispenserler

Ev, eczane veya klinik kullanımında:

Kullanıcı Etkileşimi:

- Kullanıcı şikâyetini seçer

- Sistem uygun çayı önerir

- Doğru sıcaklıkta hazırlar ve sunar

Kişiselleştirme:

- Kullanıcı tercihleri kaydedilir

- Kullanım geçmişi takip edilir

- Tükenme durumunda uyarı verilir

6. Kullanım Hatırlatma Sistemleri

Tedaviye uyumu artırmak için:

Zamanlama:

- Günde kaç kez içileceği hatırlatılır

- Optimal içme saatleri önerilir

- Kullanım süresi takip edilir

Mobil Entegrasyon:

- Akıllı telefon bildirimleri

- Kullanım istatistikleri

- Sağlık uygulamaları ile entegrasyon

7. Endüstriyel Otomasyon

Çay üretim tesislerinde mikrodenetleyiciler:

Üretim Hattı Kontrolü:

- Otomatik paketleme

- Hassas dolum

- Kalite kontrol ölçümleri

Proses İzleme:

- Gerçek zamanlı veri toplama

- İstatistiksel proses kontrolü

- Bakım tahminlemesi

NESNELERIN İNTERNETİ (IoT) VE BAĞLANTILI SİSTEMLER

IoT teknolojisi, tıbbi çayların tüm yaşam döngüsünde köklü bir dönüşüm yaratma potansiyeline sahiptir.

1. Akıllı Depolama ve Lojistik

Gerçek Zamanlı İzleme:

- Depo ortamındaki nem ve sıcaklık sürekli izlenir

- Kritik değerlere ulaşıldığında otomatik müdahale edilir

- Uzaktan erişim ile her yerden kontrol edilebilir

Küf ve Mikotoksin Önleme:

- Küf oluşma riski algoritmalarla hesaplanır

- Erken uyarı sistemi

- Havalandırma ve nem giderme otomatik çalıştırılır

Akıllı Bildirimler:

- Telefon veya bilgisayara anlık uyarılar

- E-posta ve SMS bildirimleri

- Acil durum protokolleri

2. Üretim Tesisi Yönetimi

Merkezi İzleme:

- Tüm üretim parametreleri tek bir platformdan izlenir

- Kurutma sıcaklığı, nem oranı, işleme süresi kontrol edilir

- Parti üretim verileri otomatik kaydedilir

Kalite Standardizasyonu:

- Tüm partilerde aynı kalite sağlanır

- Sapma durumunda otomatik düzeltme

- Sürekli iyileştirme

Enerji Yönetimi:

- Enerji tüketimi optimize edilir

- Maliyet tasarrufu sağlanır

- Karbon ayak izi azaltılır

3. Akıllı Demleme Cihazları

Mobil Entegrasyon:

- Akıllı telefon uygulaması ile kontrol

- Uzaktan başlatma (eve gelmeden önce çayı hazırlayabilme)

- Çay tarifleri paylaşımı

Kullanıcı Deneyimi:

- Kullanıcının seçtiği çayı tanır

- Doğru sıcaklık ve süreyi otomatik ayarlar

- Demleme tamamlandığında bildirim gönderir

Veri Toplama:

- Kullanım sıklığı kaydedilir

- Tercih edilen çay tipleri belirlenir

- Kişiselleştirilmiş öneriler sunulur

4. Hasta Takip ve Tedaviye Uyum

Hatırlatma Sistemi:

- Çay tüketim saatleri hatırlatılır

- Tedavi sürecinin takibi yapılır

- Unutulan dozlar için bildirim

Sağlık Verisi Entegrasyonu:

- Semptom günlüğü tutulur

- İyileşme süreci izlenir

- Hekim veya eczacı ile veri paylaşımı

Yan Etki İzleme:

- Kullanıcı yan etki bildirebilir

- Sistem anomali tespit ederse uyarır

- Sağlık profesyoneline otomatik bildirim

5. Tedarik Zinciri Şeffaflığı

Takip ve İzlenebilirlik:

- Bitkinin toplandığı yerden tüketiciye kadar tüm süreç izlenir

- Her aşamada QR kod ile bilgi erişimi

- Sahte ürün önleme

Kalite Güvencesi:

- Depolama koşulları kaydedilir

- Nakliye sırasında sıcaklık ve nem takibi

- Kalite bozulması erken tespit edilir

Blokzincir Entegrasyonu:

- Değiştirilemez kayıt sistemi

- Şeffaflık ve güven artışı

- Sertifikasyon süreçlerinin dijitalleşmesi

6. Büyük Veri ve Analitik

Tüketim Patternleri:

- Hangi çaylar ne zaman daha çok tüketiliyor

- Mevsimsel trendler

- Bölgesel tercihler

Tahminleme:

- Talep tahmini

- Stok optimizasyonu

- Üretim planlaması

Kişiselleştirilmiş Pazarlama:

- Kullanıcı profiline özel öneriler

- Eğitim içerikleri

- Sağlık tavsiyeleri

7. Akıllı Ev Entegrasyonu

Sesli Asistanlar:

- "Alexa, bana uyku çayı hazırla"

- Google Home entegrasyonu

- Apple HomeKit desteği

Otomasyon Senaryoları:

- Sabah alarmı ile birlikte enerji çayı hazırlanır

- Yatış saatinde rahatlatıcı çay

- Hava durumuna göre çay önerisi (soğuk havalarda zencefil çayı)

Sağlık Ekosistemi:

- Akıllı saat verileriyle entegrasyon

- Uyku kalitesi kötüyse papatya çayı önerisi

- Stres seviyesi yüksekse lavanta çayı

KUANTUM BİLGİSAYARLAR VE İLERİ HESAPLAMA

Kuantum bilgisayarlar, klasik bilgisayarların çözemediği karmaşık problemleri çözme

potansiyeline sahiptir ve tıbbi çay araştırmalarında devrim oluşturabilir.

1. Moleküler Simülasyon

Protein-Bileşik Etkileşimi:

Tıbbi çaylarda etki gösteren flavonoidler, alkaloidler, terpenler ve fenolik bileşiklerin insan vücudundaki proteinlerle etkileşimini simüle etmek klasik bilgisayarlar için son derece zordur.

Kuantum bilgisayarlar:

- Moleküler davranışı kuantum seviyesinde simüle edebilir

- Bağlanma afiniteleri daha doğru hesaplanabilir

- Hangi bileşiğin hangi hastalıkta etkili olacağı tahmin edilebilir

Metabolizma Modelleme:

- Bitki bileşiklerinin vücutta nasıl metabolize olduğu

- Aktif metabolitlerin oluşumu

- Biyoyararlanım hesaplamaları

daha hassas modellenebilir.

2. İlaç Keşfi ve Bileşik Taraması

Sanal Tarama:

Bitkilerde bulunan binlerce bileşik henüz detaylı incelenmemiştir. Kuantum hesaplama ile:

- Potansiyel etkili bileşikler hızla taranabilir

- Toksik olanlar erken elenir

- Yeni tedavi adayları bulunabilir

Yapı-Aktivite İlişkisi:

- Kimyasal yapı ile biyolojik aktivite arasındaki ilişki

- Hangi yapısal özelliklerin etkiyi artırdığı

- Optimize edilmiş moleküller tasarlanabilir

3. Karmaşık Karışım Optimizasyonu

Kombinatoryal Problem:

10 farklı bitkinin karışımı için milyonlarca olası oran kombinasyonu vardır. Klasik optimizasyon yöntemleri sınırlı kalır.

Kuantum optimizasyon algoritmaları:

- Kuantum tavlama (quantum annealing) ile global optimum bulunabilir

- En etkili kombinasyon

- En az yan etkili oran

- En iyi tat-etki dengesi

çok daha hızlı belirlenebilir.

Çok Değişkenli Optimizasyon:

- Etken madde konsantrasyonu

- Hazırlama yöntemi

- Saklama koşulları

- Hasta profili

eş zamanlı optimize edilebilir.

4. Etkileşim ve Toksisite Tahminleri

İlaç-Bitki Etkileşimleri:

Bazı bitkiler ilaçlarla ciddi etkileşime girer (örneğin sarı kantaron ile antidepresanlar).

Kuantum simülasyonları:

- Moleküler etkileşimleri atom seviyesinde hesaplar

- Sitokrom P450 enzim etkileşimlerini modelleyebilir

- Toksisite risklerini öngörür

- Metabolik yolları haritalandırır

Yan Etki Tahmini:

- Hangi bileşiğin hangi organda birikebileceği

- Olası toksik etkiler

- Güvenli doz aralıkları

kuantum hesaplamalarla daha doğru tahmin edilebilir.

5. Kişiselleştirilmiş Tıp

Farmakogenomik:

Kişinin genetik yapısı, bitki bileşiklerine verdiği yanıtı etkiler.

Kuantum bilgisayarlar:

- Genetik varyantlar ile metabolizma hızı arasındaki ilişkiyi analiz edebilir

- Kişinin genetik profiline göre en uygun bitkiyi önerebilir

- Hangi hastanın hangi dozda fayda göreceğini tahmin edebilir

Sistem Biyolojisi Yaklaşımı:

- Genom, proteom, metabolom verilerinin entegre analizi

- Çok katmanlı biyolojik sistemlerin modellenmesi

- Kişiye özel tedavi protokolleri

6. Yeni Bitki Kaynakları Keşfi

Doğal Ürün Taraması:

Dünyada henüz keşfedilmemiş milyonlarca bitki türü vardır.

Kuantum destekli yapay zekâ:

- Bitki DNA dizilimlerinden potansiyel bileşikleri tahmin edebilir

- Benzer yapılı bitkilerdeki aktivite patternlerini tanıyabilir

- Yeni tıbbi bitki kaynakları keşfedilebilir

7. Kalite Kontrol ve Spektroskopik Analiz

NMR ve MS Veri Analizi:

Nükleer Manyetik Rezonans (NMR) ve Kütle Spektrometrisi (MS) verileri çok karmaşıktır.

Kuantum algoritmaları:

- Spektroskopik verileri daha hızlı analiz edebilir

- Karışımdaki tüm bileşenleri tanımlayabilir

- Sahtecilik tespitinde daha hassas sonuçlar verir

BİYOTEKNOLOJİ UYGULAMALARI

Biyoteknoloji, tıbbi bitkilerin üretiminden kalite kontrolüne kadar tüm süreçlerde devrim yaratma potansiyeline sahiptir.

1. Standart Kalitede Bitki Üretimi

Klasik Bitişleme ve Seçilim:

- Etken madde oranı yüksek bireyler seçilir

- Çapraz ıslah ile üstün özellikler birleştirilir

- Marker-assisted selection ile süreç hızlandırılır

Doku Kültürü Teknolojisi:

Laboratuvar ortamında, bitkinin küçük bir parçasından (meristem, kallus) binlerce yeni bitki üretilebilir.

Avantajları:

- Genetik olarak özdeş bitkiler (klonlar)

- Hastalık ve virüslerden arınmış materyaller

- Mevsimden bağımsız üretim

- Hızlı çoğaltma

Sentetik Biyoloji:

- İstenilen biyosentetik yolaklar tasarlanabilir

- Etken madde üretimi optimize edilebilir

- Yeni metabolik yetenekler kazandırılabilir

2. Nadir ve Nesli Tükenen Bitkilerin Korunması

Ex-Situ Koruma:

Doğada az bulunan veya yok olma riski taşıyan tıbbi bitkiler için:

- Gen bankaları oluşturulur

- Kriyoprezervasyon ile uzun süreli saklama

- Doku kültürü ile populasyon yenilenmesi

Sürdürülebilir Üretim:

- Doğal populasyonlara baskı azalır

- Biyoçeşitlilik korunur

- Sürekli tedarik sağlanır

3. Hücre Kültürü ile Etken Madde Üretimi

Plant Cell Fermentation:

Bazı durumlarda bitki yerine, etken maddeler hücre kültürlerinde üretilebilir:

- Biyoreaktörlerde büyük ölçekli üretim

- Kontrollü koşullar

- Standardize ürün

- Tarım alanı gerektirmez

Hairy Root Kültürleri:

- Agrobacterium rhizogenes ile indüklenir

- Yüksek oranda sekonder metabolit üretimi

- Sürekli üretim sistemi

4. Güvenlik ve Toksisite Azaltma

Toksik Bileşen Modifikasyonu:

Bazı tıbbi bitkilerde faydalı etken maddelerle birlikte toksik bileşenler de bulunur.

Biyoteknolojik yaklaşımlar:

- Toksik bileşenlerin biyosentez yolu bloke edilebilir

- RNA interferans (RNAi) ile gen susturma

- CRISPR-Cas9 ile gen düzenleme

- Güvenli bitki varyeteleri geliştirilir

Alerjen Azaltma:

- Alerjik reaksiyon yapan proteinlerin eliminasyonu

- Daha geniş kullanıcı kitlesi için uygun hale getirme

5. Stres Dayanıklılığı

Abiyotik Stres Toleransı:

İklim değişikliği ve kuraklık, bitki üretimini tehdit etmektedir.

Biyoteknoloji ile:

- Kuraklığa dayanıklı bitkiler

- Tuz toleransı

- Aşırı sıcaklık ve soğuğa dayanıklılık

geliştirilebilir.

Biyotik Stres Direnci:

- Hastalık direnci (fungal, bakteriyel, viral)

- Zararlı böceklere karşı direnç

- Pestisit kullanımı azalır

6. DNA Barkodlama ile Tür Doğrulama

Moleküler Kimlik Tespiti:

Bitkisel ürünlerde sahtecilik ve yanlış tür kullanımı önemli bir sorundur.

DNA barkodlama ile:

- Bitkinin kesin türü belirlenir

- Karışıklık tespit edilir

- Kalite güvencesi sağlanır

Standart DNA Bölgeleri:

- rbcL (ribulose-bisphosphate carboxylase)

- matK (maturase K)

- ITS (Internal Transcribed Spacer)

gibi bölgelerin dizilimi ile tür teşhisi yapılır.

7. Metabolomik ve Kalite Profilleme

Kapsamlı Metabolit Analizi:

Biyoteknolojik araçlarla:

- Bitkideki tüm metabolitler (metabolom) haritalandırılır

- Kalite belirteçleri (marker) belirlenir

- Partiler arası tutarlılık sağlanır

Transkriptomik ve Proteomik:

- Gen ifade profilleri (transkriptom)

- Protein kompozisyonu (proteom)

- Biyosentetik yolakların aydınlatılması

8. Biyofortifikasyon

Etken Madde Zenginleştirmesi:

Genetik ve metabolik mühendislik ile:

- Faydalı bileşenlerin miktarı artırılır

- Vitamin ve mineral içeriği zenginleştirilir

- Antioksidan kapasite yükseltilir

Örnek: Yüksek flavonoid içerikli papatya varyeteleri

AKILLI FİTOTERAPİ VE TIBBİ ÇAY GELİŞTİRME PLATFORMU (AFTÇ-P)

Tüm bu teknolojilerin entegrasyonu ile oluşturulacak kapsamlı bir platform, tıbbi çayların gelecekteki kullanımını şekillendirecektir.

Platform Vizyonu ve Amaçları

Temel Vizyon:

Geleneksel tıbbi bitki bilgisini modern bilim ve teknoloji ile birleştirerek, güvenli, etkili, standardize ve kişiselleştirilmiş fitoterapi sistemleri oluşturmak.

Spesifik Amaçlar:

1. Kalite standardizasyonunu sağlamak

2. Güvenli kullanımı artırmak

3. Kişiye özel formülasyon geliştirmek

4. Üretim ve depolama süreçlerini optimize etmek

5. Bilimsel veri ile desteklenen fitoterapi sistemleri oluşturmak

6. Geleneksel bilgiyi bilimsel kanıtla harmanlamak

Platform Bileşenleri

Modül 1: Biyoteknoloji Destekli Bitki Üretim Sistemi

Hedef: Standart kalite drog üretmek

Alt Sistemler:

- Doku kültürü laboratuvarı

- Gen bankası ve tohum arşivi

- Kontrollü sera sistemleri

- Moleküler analiz laboratuvarı

Süreçler:

1. Yüksek etken madde içerikli bireyler seçilir

2. Doku kültürü ile klonal çoğaltım yapılır

3. Aklimatizasyon ve tarla aktarımı

4. Organik üretim protokolleri

5. Hasat optimizasyonu

6. DNA tür doğrulaması

Çıktı: Her partide aynı kalitede, pestisit ve ağır metal içermeyen, standart etken madde konsantrasyonuna sahip bitkisel materyaller.

Modül 2: IoT Destekli Akıllı Kurutma ve Depolama Sistemi

Hedef: Drog kalitesini korumak ve mikotoksin oluşumunu önlemek

Donanım:

- Nem sensörleri (±1% hassasiyet)

- Sıcaklık sensörleri (±0.1°C hassasiyet)

- Hava kalitesi sensörleri ($CO_2$, VOC)

- Otomatik havalandırma sistemleri

- Nem giderme cihazları

- Akıllı ışıklandırma kontrol

Yazılım:

- Gerçek zamanlı veri toplama

- Bulut tabanlı veri depolama

- Makine öğrenimi ile küf riski tahmini

- Mobil ve web arayüzü

- Otomatik raporlama sistemi

İşlevler:

- 7/24 ortam izleme

- Kritik değerlerde otomatik müdahale

- SMS ve email uyarı sistemi

- Parti bazlı kayıt tutma

- Enerji optimizasyonu

Çıktı: Maksimum etken madde korunumu, sıfır küf ve mikotoksin riski, tam izlenebilirlik.

Modül 3: Yapay Zekâ Destekli Formülasyon Sistemi

Hedef: Bilimsel verilere dayalı, optimal çay karışımları geliştirmek

Veri Kaynakları:

1. Fitokimyasal veri tabanları (bileşikler, konsantrasyonlar)

2. Klinik çalışma sonuçları

3. Farmakolojik aktivite verileri

4. Yan etki raporları

5. İlaç etkileşim verileri

6. Kullanıcı geri bildirimleri

AI Modelleri:

- Derin sinir ağları (etkinlik tahmini)

- Doğal dil işleme (literatür taraması)

- Öneri sistemleri (kişiselleştirme)

- Optimizasyon algoritmaları (formül geliştirme)

Analiz Süreçleri:

1. Binlerce bilimsel makale otomatik taranır

2. Bileşik-aktivite ilişkileri haritalandırılır

3. Sinerjistik etkileşimler belirlenir

4. Yan etki riskleri hesaplanır

5. İlaç etkileşim potansiyeli değerlendirilir

6. Optimal karışım oranları önerilir

Çıktılar:

- Kanıta dayalı çay formülleri

- Güvenlik profili belirlenmiş karışımlar

- Kişiye özel çay önerileri

- Standart işletim prosedürleri (SOP)

Modül 4: Akıllı Demleme Cihazı ve Kullanıcı Arayüzü

Hedef: Ev ve klinik kullanımda standart ve optimal çay hazırlama

Donanım Özellikleri:

- Mikrodenetleyici (ARM Cortex-M serisi)

- Hassas sıcaklık kontrolü (PID kontrol)

- Su seviye sensörü

- Peristaltik pompa (dozaj için)

- OLED dokunmatik ekran

- WiFi/Bluetooth modülü

- Çok bölmeli bitki haznesi

- Otomatik temizleme sistemi

Yazılım Özellikleri:

- Gömülü işletim sistemi

- 100+ önceden tanımlı çay tarifi

- Kullanıcı profil yönetimi

- Mobil uygulama (iOS/Android)

- Sesli asistan entegrasyonu

- Bulut senkronizasyonu

Kullanım Senaryosu:

1. Kullanıcı şikâyetini seçer (örn: "uyku problemi")

2. Sistem profili analiz eder (yaş, ilaçlar, alerjiler)

3. En uygun çay formülünü önerir

4. Otomatik dozaj yapar

5. Optimal sıcaklıkta (65°C, papatya için) demler

6. Kullanıcıya bildirim gönderir

7. Kullanım kaydedilir

Güvenlik Özellikleri:

- Kuru yanma koruması

- Su kaçağı algılama

- Aşırı sıcaklık koruması

- Çocuk kilidi

Modül 5: Kullanıcı Sağlık Takip Platformu

Hedef: Kullanım etkinliğini ölçmek ve gerçek dünya kanıtı üretmek

Toplanan Veriler:

- Kullanım sıklığı ve zamanlaması
- Şikâyet değişimi (VAS skoru)
- Yan etki bildirimleri
- Uyku kalitesi (akıllı saat entegrasyonu)
- Sindirim durumu
- Stres seviyeleri (HRV analizi)
- İlaç kullanımı
- Yaşam kalitesi skorları

Veri Toplama Araçları:

- Mobil uygulama (günlük kayıt)
- Akıllı demleme cihazı (otomatik kayıt)
- Giyilebilir cihazlar (fizyolojik veriler)
- Periyodik anketler

Veri Analizi:

- Önce-sonra karşılaştırmaları
- İstatistiksel anlamlılık testleri
- Eğilim analizi
- Alt grup analizleri
- Tahminleyici modelleme

Gizlilik ve Güvenlik:

- End-to-end şifreleme
- GDPR ve KVKK uyumluluğu
- Anonimleştirme
- Kullanıcı onayı yönetimi

Çıktı: Hangi çayın kimin için ne kadar etkili olduğuna dair gerçek dünya verileri.

Modül 6: Klinik ve Farmasötik Veri Merkezi

Hedef: Bilimsel yayın üretmek ve kanıt temeli oluşturmak

Veri Havuzu:

- Kullanıcı platformundan gelen veriler
- Klinik çalışma sonuçları
- Farmakovijilans raporları
- Kalite kontrol verileri
- Tedarik zinciri verileri

Analiz Türleri:

1. Etkinlik Araştırmaları:
   - Hangi çay hangi endikasyonda etkili?
   - Doz-yanıt ilişkileri
   - Başlangıç etkisi süresi
   - Optimal kullanım süresi
2. Güvenlik Analizleri:
   - Yan etki profilleri
   - İlaç etkileşimleri
   - Risk faktörleri
   - Kontrendikasyonlar
3. Karşılaştırmalı Etkinlik:
   - Mono vs. karışım çaylar
   - Farklı formülasyonlar
   - Hazırlama metotları
4. Ekonomik Değerlendirme:
   - Maliyet-etkinlik analizi
   - Sağlık sistemi etkisi

Çıktılar:

- Peer-reviewed bilimsel yayınlar

- Klinik pratik kılavuzları

- Standart reçete protokolleri

- Regülatör dosyalar

- Eğitim materyalleri

Sistem Entegrasyonu ve Veri Akışı

Adım 1: Bitki Üretimi

- Biyoteknoloji ile standart bitki üretimi

- DNA barkodlama ile tür doğrulama

- Kalite kontrol analizleri

Adım 2: Kurutma ve Depolama

- IoT kontrollü kurutma

- Gerçek zamanlı ortam izleme

- Otomatik kalite kayıtları

Adım 3: Kalite Analizi ve Formülasyon

- HPLC, GC-MS ile etken madde tayini

- Mikrobiyolojik testler

- Ağır metal ve pestisit analizleri

- AI ile formül optimizasyonu

Adım 4: Üretim ve Paketleme

- Otomatik dozaj sistemleri

- Steril paketleme

- QR kod ile izlenebilirlik

Adım 5: Dağıtım

- Eczane veya doğrudan tüketiciye

- Reçete bazlı veya OTC

- Tazelik garantisi

Adım 6: Kullanım

- Akıllı demleme cihazı ile optimal hazırlama

- Mobil uygulama ile takip

- Kullanım hatırlatmaları

Adım 7: Veri Toplama

- Etkinlik verileri

- Yan etki raporları

- Hasta memnuniyeti

Adım 8: Analiz ve Öğrenme

- AI sistemi verileri analiz eder

- Formüller optimize edilir

- Yeni öneriler geliştirilir

- Sistem sürekli gelişir

Teknolojik Altyapı Gereksinimleri

Bulut Altyapısı:

- AWS veya Azure tabanlı

- Mikroservis mimarisi

- Kubernetes orkestrasyon

- Yüksek erişilebilirlik (99.9% uptime)

Veri Tabanları:

- PostgreSQL (ilişkisel veriler)

- MongoDB (dokümantasyon)

- InfluxDB (zaman serisi verileri)

- Redis (önbellekleme)

AI/ML Framework:

- TensorFlow/PyTorch

- Scikit-learn

- Hugging Face (NLP)

- MLflow (model yönetimi)

IoT Protokolleri:

- MQTT (mesajlaşma)

- CoAP (constrained devices)

- HTTP/REST API

- WebSocket (gerçek zamanlı)

Güvenlik:

- SSL/TLS şifreleme

- OAuth 2.0 kimlik doğrulama

- Role-based access control

- Düzenli güvenlik denetimleri

Paydaşlar ve Roller

1. Araştırma Kurumları:

- Temel araştırma

- Klinik çalışmalar

- Veri analizi

2. Üreticiler:

- Bitki yetiştirme

- Hasat ve işleme

- Kalite kontrol

3. Eczacılar:

- Formülasyon danışmanlığı

- Reçete hazırlama

- Hasta eğitimi

4. Hekimler:

- Teşhis

- Tedavi planlaması

- Takip

5. Düzenleyici Otoriteler:

- Standart belirleme

- Denetim

- Onay süreçleri

6. Kullanıcılar/Hastalar:

- Veri sağlama

- Geri bildirim

- Uyum

Regülatör Uyumluluk

İlaç ve Tıbbi Cihaz Düzenlemeleri:

- Türk İlaç ve Tıbbi Cihaz Kurumu (TİTCK) gereksinimleri

- EMA (European Medicines Agency) kılavuzları

- FDA botanical guidance (referans için)

Gıda Takviyesi Düzenlemeleri:

- Türk Gıda Kodeksi

- Novel food uygulamaları

Veri Koruma:

- KVKK (Kişisel Verilerin Korunması Kanunu)

- GDPR (General Data Protection Regulation)

Medikal Cihaz:

- Akıllı demleme cihazı için CE işareti

- Risk analizi ve klinik değerlendirme

- Post-market surveillance

Organik Sertifikasyon:

- AB organik tarım mevzuatı

- IFOAM standartları

BEKLENTİLER VE FAYDA ANALİZİ

Sağlık Faydaları

1. İyileştirilmiş Tedavi Etkinliği:

- Standart etken madde konsantrasyonu ile öngörülebilir etkiler

- Kişiye özel formülasyonlarla %30-40 daha iyi yanıt oranları

- Optimal hazırlama ile maksimum biyoyararlanım

2. Azaltılmış Yan Etkiler:

- AI destekli güvenlik taraması

- İlaç etkileşim uyarıları

- Kontrendikasyon önleme

3. Önleyici Sağlık:

- Kronik hastalık riskinin azaltılması

- İmmün sistem desteği

- Yaşam kalitesi artışı

Ekonomik Faydalar

1. Sağlık Sistemi için:

- İlaç maliyetlerinde azalma

- Yan etki yönetimi masraflarında düşüş

- Hastane başvurularında azalma

2. Üreticiler için:

- Standardizasyon ile premium fiyatlandırma

- Kayıp ve fire azalması

- Verimlilik artışı

3. Tüketiciler için:

- Etkili tedavi ile zaman tasarrufu

- Gereksiz ürün kullanımının önlenmesi

- Uzun vadede maliyet tasarrufu

Sosyal Faydalar

1. Sağlık Okuryazarlığı:

- Bilimsel bilgilere erişim

- Bilinçli kullanım

- Sahte ürünlerden korunma

2. Geleneksel Bilginin Korunması:

- Bilimsel dokümantasyon

- Kültürel miras aktarımı

- Modernizasyon

3. İstihdam:

- Biyoteknoloji sektöründe iş olanakları

- Akıllı tarım

- Yazılım ve IoT alanında uzmanlaşma

Çevresel Faydalar

1. Sürdürülebilir Üretim:

- Doğal kaynakların korunması

- Pestisit kullanımının azalması

- Biyoçeşitlilik koruması

2. Karbon Ayak İzi:

- Optimize edilmiş lojistik

- Enerji verimli sistemler

- Yerel üretim teşviki

ZORLUKLAR VE ÇÖZÜM ÖNERİLERİ

Teknik Zorluklar

1. Veri Kalitesi ve Standardizasyonu

Zorluk: Farklı kaynaklardan gelen heterojen veriler

Çözüm:

- Standart veri formatları (FHIR, HL7)

- Veri validasyon protokolleri

- Ontoloji geliştirme (bitki, hastalık, semptom)

2. AI Model Güvenilirliği

Zorluk: "Black box" modellerin klinik kararlar için kullanımı

Çözüm:

- Açıklanabilir AI (XAI) teknikleri

- Model validasyonu ve kalibrasyonu

- İnsan uzman denetimi (human-in-the-loop)

3. IoT Güvenliği

Zorluk: Siber güvenlik riskleri

Çözüm:

- Sertifika tabanlı kimlik doğrulama

- Firmware güvenlik güncellemeleri

- Ağ segmentasyonu

- Penetrasyon testleri

Regülatör Zorluklar

1. Mevzuat Belirsizliği

Zorluk: Akıllı sistemler için net düzenlemeler yok

Çözüm:

- Düzenleyici otoritelerle erken diyalog

- Pilot çalışmalar

- Sandık (sandbox) uygulamaları

2. Klinik Kanıt Gereksinimleri

Zorluk: Yüksek maliyetli randomize kontrollü çalışmalar

Çözüm:

- Gerçek dünya kanıtı (RWE) kullanımı

- Adaptif çalışma tasarımları

- Post-market surveillance verileri

Ekonomik Zorluklar

1. Yüksek Başlangıç Yatırımı

Zorluk: Teknolojik altyapı maliyeti

Çözüm:

- Aşamalı uygulama (MVP - minimum viable product)

- Kamu-özel sektör iş birlikleri

- AR-GE teşvikleri ve hibeler

2. Ödeme ve Geri Ödeme

Zorluk: Sosyal güvenlik kurumlarının kapsama politikaları

Çözüm:

- Maliyet-etkinlik çalışmaları

- Budget impact analizleri

- Pilot projelerle kanıt oluşturma

Sosyal ve Kültürel Zorluklar

1. Kullanıcı Kabulü

Zorluk: Teknoloji adaptasyonunda direnç

Çözüm:

- Kullanıcı dostu arayüzler

- Eğitim programları

- Başarı hikâyeleri paylaşımı

2. Dijital Uçurum

Zorluk: Teknolojiye erişim eşitsizliği

Çözüm:

- Çok kanallı erişim (web, mobil, kiosk)

- Düşük maliyetli cihaz seçenekleri

- Toplum sağlığı merkezlerinde erişim

Tıbbi çaylar, binlerce yıllık geleneksel bilginin modern bilim ve teknoloji ile buluştuğu benzersiz bir alandır. Bu makalede sunulan "Akıllı Fitoterapi ve Tıbbi Çay Geliştirme Platformu" (AFTÇ-P), bu birleşmeyi sistematik ve ölçeklenebilir bir şekilde gerçekleştirme vizyonunu ortaya koymaktadır.

Tıbbi çaylar, insanlığın en eski tedavi yöntemlerinden biri olarak, modern bilim ve teknolojinin gücüyle yeniden doğmaktadır. Yapay zekâ, IoT, biyoteknoloji ve ileri hesaplama sistemlerinin entegrasyonu ile, bu kadim bilgelik artık standardize, güvenli, etkili ve kişiselleştirilmiş bir şekilde uygulanabilecektir. Ancak bu dönüşüm, teknolojik yenilik kadar, etik değerlere, bilimsel titizliğe ve paydaş işbirliğine de bağlıdır. Geleneksel bilgiye saygı gösterirken, bilimsel kanıt arayışından taviz vermemek; teknolojik imkanları kullanırken, insan onurunu ve özerkliğini korumak; ekonomik

hedefleri gözetirken, kamu sağlığını önceliklendirmek, bu dönüşümün başarısının anahtarlarıdır. Akıllı Fitoterapi ve Tıbbi Çay Geliştirme Platformu, bu dengeyi kurarak, geleneksel fitoterapi bilgisini 21. yüzyılın sağlık sistemlerine entegre etme ve milyonlarca insanın yaşam kalitesini artırma potansiyeline sahiptir. Bu vizyonun gerçekleşmesi için, tüm paydaşların ortak çabası ve kararlılığı gerekmektedir. Gelecek, geçmişin bilgeliğini modern bilimin ışığında yeniden keşfetmekte ve teknolojinin gücüyle herkes için erişilebilir kılmaktadır.

## BİTKİSEL İLAÇ-İLAÇ ETKİLEŞİMLERİ, TIBBİ BİTKİLERİN SUİSTİMALİ VE FİTOVİJİLANS

Modern tıp pratiğinde fitoterapi, yani bitkisel tedavi uygulamaları giderek artan bir ilgi görmektedir. Fitoterapi, genel anlamıyla "bitkiler ile tedavi" olarak tanımlanmakla birlikte, modern anlamda "standardize bitkisel droglar ve ilaçlar ile tedavi" şeklinde ele alınmaktadır. Akılcı fitoterapi olarak da adlandırılan bu yaklaşım, ortodoks (allopatik) tıbbın alternatifi değil, tamamlayıcısı ve tedaviye yardımcısı olarak konumlandırılmalıdır. İntegratif tıp perspektifiyle değerlendirildiğinde, fitofarmakoterapi ortodoks tıbba aykırı değil, bütünleyici prensipler taşımaktadır. Dünya Sağlık Örgütü verilerine göre, gelişmekte olan ülkelerde nüfusun %60-90'ı primer sağlık ihtiyaçları için halen geleneksel bitkisel tedavi yöntemlerine başvurmaktadır. "Doğaya dönüş" ve "yeşil akım" gibi küresel trendler, gelişmiş ülkelerde de bitkisel ürünlere olan talebi önemli ölçüde artırmıştır. Ancak bu yaygın kullanıma rağmen, toplumun büyük çoğunluğu konvansiyonel ilaç-bitki-bitkisel ilaç etkileşimlerinin farkında değildir.

### BİTKİSEL ÜRÜNLERE YÖNELİK YANLIŞ ALGILAR

Halk arasında "doğal kökenli olan zararlı olamaz" ve "bitkiler her zaman masûmdur" şeklinde yaygın inançlar mevcuttur. Oysa yüzlerce kimyasal bileşiğin kompleks karışımından oluşan bitkilerin her zaman güvenli olduğunu varsaymak bilimsel açıdan doğru değildir. Diğer taraftan, sağlık profesyonellerinin bir kısmının "bitkisel ise faydasızdır" veya "koca-karı ilacıdır" şeklindeki olumsuz yaklaşımları da hatalıdır ve hastalığın tedavi sürecini olumsuz etkileyebilir. Hekimlerin bitkisel ürün kullanımına karşı olumsuz tutumu, hastaların kullandıkları preparatları hekimlerinden gizlemelerine ve kontrolsüz kullanmalarına yol açmaktadır. Hastalar çoğu zaman doğal kaynaklı olması nedeniyle kullandıkları bitkinin tedaviye olumsuz etkisi olabileceğini düşünmediklerinden, hekimlerini bilgilendirme gereği duymamaktadır. Bu nedenle anamnez sırasında hekimlerin aktif olarak "herhangi bir bitkisel veya doğal kaynaklı ürün kullanıyor musunuz?" sorusunu yöneltmeleri kritik önem taşımaktadır. İlaç-bitki etkileşimleri özellikle polifarmasi uygulanan, yani aynı anda birden fazla ilaç kullanan yaşlı ve kronik hasta gruplarında daha büyük risk oluşturmaktadır. Etkileşim riski, 7'den fazla ilaç kullananlarda %80, 5 ilaç kullananlarda ise %40 civarındadır.

### İLAÇ ETKİLEŞİMLERİNİN TEMELLERİ

İlaç etkileşimleri üç ana mekanizma üzerinden gerçekleşmektedir:

1. Farmasötik Etkileşmeler

Kimyasal ve fiziksel faktörler sonucunda ortaya çıkan etkileşmelerdir ve "farmasötik geçimsizlik" olarak da adlandırılır. Bitkilerle olan etkileşimlerde bu tür etkileşmeler nadiren görülür.

2. Farmakokinetik Etkileşmeler

Bir ilacın diğerinin farmakokinetiğini (absorpsiyon, dağılım, metabolizma veya eliminasyon - ADME) değiştirmesi sonucu plazma ve etki yerindeki konsantrasyonunu etkilemesidir. Bitkisel metabolitler, ilaç metabolize edici enzimler veya taşıyıcı proteinler üzerinden bu tür etkileşmelere neden olabilir.

3. Farmakodinamik Etkileşmeler

Plazma ve etki yerindeki ilaç düzeyinde değişme olmaksızın, etki yerinde (genellikle reseptör düzeyinde) meydana gelen etkileşmelerdir. Additif, sinerjik veya antagonistik etkiler ortaya çıkabilir.

SİTOKROM P450 VE İLAÇ METABOLİZMASI

İlaç metabolizmasında faz-I reaksiyonları (oksidasyon, redüksiyon, hidroliz, hidrasyon) ve faz-II reaksiyonları (sülfasyon, metilasyon, asetilasyon, glutatyon konjugasyonu, glukuronidasyon) rol oynar. İlaçların, bitkisel metabolitlerin ve diğer ksenobiyotiklerin metabolizasyonu esas olarak sitokrom P450 (CYP450) enzim ailesi aracılığıyla gerçekleşir. Karaciğerde bulunan toplam CYP enzimlerinin yaklaşık %25'ini oluşturan CYP-3A, ilaç metabolizasyonundan öncelikli olarak sorumludur. Bitkisel ilaçlarda bulunan sekonder metabolitler CYP enzimlerini inhibe veya indükleyebileceğinden, birlikte alınan diğer ilaçların kan seviyelerini önemli ölçüde etkileyebilir.

Enzim İndüksiyonu

Bazı bitkisel ilaçlar karaciğer veya gastrointestinal sistem duvarlarındaki CYP450 izoenzimlerini indükleyebilir. İndüksiyonun etkisi birkaç günden 2-3 haftaya kadar sürebilir ve enzimi indükleyen bitkisel ilaç kesilse bile bu süre boyunca etkin kalabilir.

Enzim İnhibisyonu

CYP450 üzerinde inhibisyon daha hızlı başlar (2-3 gün) ve etkilenen ilacın metabolizmasını yavaşlatarak vücutta birikmesine neden olur. Bu durum toksisite riskini artırır. Greyfurt suyu, enzim inhibisyonunun klasik örneğidir.

İLAÇ TAŞIYICI PROTEİNLER VE P-GLİKOPROTEİN

P-glikoprotein (P-gp), 170 kDa ağırlığında bir fosforlu glikoprotein olup, en önemli ilaç taşıyıcı moleküldür. Efflux pompa şeklinde çalışarak maddeleri hücre içine/dışına taşıyabilir ve ilaç absorbsiyonu, dağılımı ve eliminasyonunu etkiler. Bazı bitkisel metabolitler P-gp'yi indükleyerek veya inhibe ederek ilaç etkileşimlerine neden olabilir. Örneğin, Capsicum annuum (biber) ile indüklenen P-gp, bağırsaktan digoksinin atılımını artırırken, kemferol, kersetin ve galangin gibi flavonoitler bazı karsinojenlerin P-gp aracılığıyla dışarı atılmasını güçlü şekilde stimüle eder.

ÖNEMLİ BİTKİ-İLAÇ ETKİLEŞİMLERİ

Hypericum perforatum (Sarı Kantaron, St. John's Wort)

Sarı kantaron, ilaç etkileşimleri açısından en çok çalışılmış ve en yüksek etkileşim riskine sahip bitkidir. Hafif ve orta şiddetteki depresyon tedavisinde kullanılan bu bitki, başlıca hiperisin, hiperforin ve flavonoitler içerir.

Etkileşme Mekanizmaları:

- CYP450 enzimlerinin stimülasyonu

- P-glikoprotein transport mekanizmasının indüksiyonu

Etkileştiği İlaç Grupları:

- Antikoagülanlar (varfarin, fenprokumon)

- İmmünosupresanlar (siklosporin)

- Kalp glikozitleri (digoksin)

- HIV proteaz inhibitörleri (indinavir)

- Oral kontraseptifler

- Antidepresanlar (trisiklik antidepresanlar, SSRI'lar)

- Kemoterapi ilaçları

- Statinler

- Kalsiyum kanal blokörleri

- Benzodiazepinler

Klinik Önem: Sarı kantaron, siklosporin plazma seviyesini düşürerek organ naklinde doku reddine yol açabilir. HIV pozitif hastalarda antiretroviral ilaçların etkinliğini azaltır. Oral kontraseptiflerin etkinliğini düşürerek istenmeyen gebelik riskini artırabilir.

Ginkgo biloba

Alzheimer tipi demans, tinnitus ve serebrovasküler yetmezlikte kullanılan Ginkgo biloba, flavon heterozitleri (%22-27) ve terpen laktonlar (%5-7) içerir.

Başlıca Etkileşimler:

- Antikoagülanlar ve antiplatelet ilaçlarla birlikte kanama riskini artırır

- Antidiyabetik ilaçlarla etkileşir

- Epilepsi ilaçlarının etkinliğini azaltabilir

- Antikolinesterazlarla etkileşir

Klinik Önem: Cerrahi girişimlerden önce kullanımının kesilmesi gerekir.

Panax ginseng (Kırmızı Ginseng, Kore Ginsengi)

Dammaran tipi triterpen saponozitler (ginsenozitler) içeren ginseng, adaptojenik, libido artırıcı ve mental/fiziksel aktiviteyi iyileştirici etkilere sahiptir.

Etkileşimler:

- Varfarin ile en çok vaka bildirilen bitkidir

- Hafif östrojenik etkisi nedeniyle hormon preparatlarıyla etkileşir

- MAO inhibitörleri ile aditif psikoaktif etki

- Antidiyabetiklerle hipoglisemi riski

Yan Etkiler: Yüksek dozda uzun süre kullanımda "ginseng suistimal sendromu" (hipertansiyon, sinirlilik, diyare, uykusuzluk) gelişebilir.

Allium sativum (Sarımsak)

Organosülfür bileşikleri içeren sarımsak, antihipertansif, antihiperlipidemik ve anti-aterosklerotik etkilere sahiptir.

Etkileşimler:

- Antikoagülanlarla kanama riski

- Sülfonilüre grubu antidiyabetiklerle hipoglisemi

- Operasyondan 4-8 hafta önce kesilmelidir

Valeriana officinalis (Kedi Otu)

Sedatif ve uyku düzenleyici etkisi olan valeriyan nispeten güvenli kabul edilir.

Etkileşimler:

- Benzodiazepinlerin hipnotik etkisini artırabilir

- Antikoagülanlarla kanama riski

- Kronik kullanımda insomnia gelişebilir

ANTİKOAGÜLANLARLA ETKİLEŞİMLER

Varfarin, ilaç-besin-bitki etkileşimlerinin en sık görüldüğü ilaçtır. Terapötik dozu kişiden kişiye farklılık gösterdiğinden etkileşimlerin farkına varılması zorlaşır.

K Vitamini İçeren Bitkiler

Yeşil yapraklı sebzeler K vitamini açısından zengindir ve varfarinin etkisini azaltabilir. Günlük K vitamini alımının 150 µg'ın üzerinde olması durumunda etkileşim riski artar.

Kumarin İçeren Bitkiler

Peumus boldus, Trigonella foenum-graecum, Angelica sinensis gibi kumarin türevi metabolitler taşıyan bitkiler, antikoagülan etkiyi artırabilir.

Antiplatelet Etkili Bitkiler

Salvia miltiorrhiza, Allium sativum, Ginkgo biloba gibi bitkiler varfarin ile birlikte kullanıldığında kanama riskini artırır.

Klinik Vakalar

- Vaccinium macrocarpon (cranberry) suyu kullanan varfarin hastasında INR aşırı yükselmesi ve fatal kanama

- Lycium barbarum (goji berry) çayı ile varfarinin potansiyelize olması

- Zencefil kullanımı sonrası INR yükselmesi ve epistaksi

LAKSATİF VE DİÜRETİK ETKİLİ BİTKİLER

Antrasenozit İçeren Laksatifler

Cassia acutifolia/angustifolia (Sinameki):

- Sennozit türevi antrasenozitler içerir

- Etkisi 8-10 saatte ortaya çıkar

- Digoksin, diüretikler ve varfarin ile birlikte kullanılmamalıdır

- Kronik kullanımda hipopotasemi ve bağırsak tembelliği

Aloe vera:

- Yaprak usaresi laksatif, jel kısmı değil

- Potasyum kaybına neden olur

- Digoksin ve diüretiklerle birlikte kullanılmamalıdır

- Sevofluran anestezisiyle kan kaybı riski

Rhamnus frangula/purshiana (Cascara sagrada):

- 166 ilaç ile etkileşim riski

- Mineral kaybını artırarak aritmi riskini yükseltir

- Kortikosteroitlerle hipopotasemi riski

Müsilaj İçeren Laksatifler

Linum usitatissimum (Keten Tohumu):**

- Zengin müsilaj içeriği

- Bağırsaktan ilaç emilimini azaltır

- Kalp glikozitleri, insülin ve oral kontraseptiflerle etkileşir

- Fitoöstrojenik lignanlar nedeniyle hormon seviyesini değiştirebilir

Plantago psyllium (Karnıyarık Tohumu):

- Mineraller (kalsiyum, demir, lityum), vitamin B12, kalp glikozitleri, antidiyabetikler ve kumarin türevlerinin emilimini bozar

- Lityum tuzları ile birlikte kullanımda kan lityum seviyesi düşer

Glycyrrhiza glabra (Meyan Kökü):

- Kritik etkileşim potansiyeli

- Tiyazit ve loop diüretikleri, kortikosteroitler ile potasyum kaybını artırır

- Digoksin ve kinidin gibi ilaçların toksik etkisini artırır

- Glisirizik asit prednizolonun plazma kleransını azaltır

- ACE inhibitörlerinin etkisini zayıflatır

- 4 haftadan uzun kullanılmamalıdır

- Hipokalemi, ödem riski

Arctostaphylos uva-ursi (Ayı Üzümü):

- İdrar yolu enfeksiyonlarında antibakteriyel

- Alkali ortamda etki gösterir

- Asit idrara neden olan ilaçlarla birlikte verilmemelidir

- Karaciğer ve böbrek hastalarında kontrendike

Camellia sinensis (Yeşil/Siyah Çay):

- Kafein içeriği nedeniyle etkileşimler

- Kinolon antibiyotiklerle kafein metabolizması inhibe olur

- Teofillin ile kompetitif inhibisyon

- Kortikosteroitlerle kafein konsantrasyonunda düşüş

- Antikoagülanlarla minör etkileşim riski

MERKEZI SİNİR SİSTEMİNE ETKİLİ BİTKİLER

Piper methysticum (Kava Kava)

Kavalaktonlar içeren kava, anksiyolitik ve sedatif etkilere sahiptir.

Hepatotoksisite Riski:

- 1998'den itibaren 100'den fazla hepatotoksisite vakası bildirilmiştir

- 3 fatal vaka

- 2002'de Avrupa, ABD ve Avustralya piyasalarından çekilmiştir

- 2015'te Almanya'da tekrar satışa sunulmuştur

Etkileşimler:

- CYP450 1A2, 2C9, 2C19, 2D6, 3A4 ve 4A9/11'i inhibe eder

- Barbitüratlar ve benzodiazepinlerle aditif etki

- Antikoagülanlarla kanama riski

- Dopamin agonistlerinin etkisini tersine çevirir (Parkinson hastalarında kontrendike)

Yan Etkiler:

- Kavaizm (cilt problemleri)

- Karaciğer enzim yüksekliği

Melissa officinalis, Passiflora incarnata, Humulus lupulus

Bu bitkiler nispeten güvenli sedatiflerdir ancak:

- Antidepresanlarla aditif etki riski

- Antikoagülanlarla kanama riski

- H. lupulus'ta östrojenik flavonoitler nedeniyle hormon ilaçlarıyla etkileşim

Tanacetum parthenium (Gümüş Düğme, Feverfew)

- Migren tedavisinde kullanılır

- Platelet aktivitesini inhibe eder

- Varfarin ve antikoagülanlarla birlikte kullanılmamalıdır

Paullinia cupana (Guarana)

- Yüksek kafein içeriği

- Serebral kan akışını azaltabilir

- Diğer MSS stimülanları ile kalp krizi riski

KARDİYOVASKÜLER SİSTEME ETKİLİ BİTKİLER

Crataegus monogyna/oxyacantha (Alıç, Hawthorn)

Flavonoitler ve oligomerik prosiyanidinler içerir.

Etkileri:

- Pozitif inotropik

- Pozitif kronotropik

- Negatif batmotropik

- Koroner ve miyokardiyal dolaşımı artırıcı

Etkileşimler:

- Tromboksan A2 sentezini inhibe eder

- Antikoagülan ve antiplateletlerle birlikte kullanılmamalıdır

- Digoksinin etkisini artırır

- Beta-blokörleri ve kalsiyum kanal blokörleri ile kan basıncını aşırı düşürebilir

- PDE-5 inhibitörleri ile etkileşir

- Sınıf-III antiaritmiklerin etkisini güçlendirir

Yan Etkiler:

- Bacak ödemi

- Göğüs/omuz ağrısı

- Epistaksi

- Çarpıntı

FİTOÖSTROJENLER VE HORMON ETKİLEŞİMLERİ

Fitoöstrojenler, endojen östrojen-benzeri aktiviteye sahip bitkisel moleküllerdir. Yapısal olarak üç ana grupta sınıflandırılır:

- İzoflavonlar

- Lignanlar

- Diğer fitoöstrojenler

Soya İzoflavonları

Daidzein ve Genistein:

- D vitamini ile kombine kullanımda kemik yenilenmesinde sinerjik etki

- C vitamini ile LDL oksidasyonunu güçlü koruma

- D vitamini ile osteoklast aktivasyonunu önleme

- Tamoksifen ile meme kanserini önlemede aditif etki

- Prostat kanserinde D vitamini ile sinerjik etki

Klinik Önem: Hormon bağımlı kanserlerde dikkatli kullanılmalıdır.

TIBBİ BİTKİLERİN SUİSTİMALİ

Yanlış Teşhis Riski

Türkiye'de aynı halk ismi farklı bitkilere verilebilmektedir. Örneğin "papatya" ismi:

- Matricaria chamomilla (tıbbi papatya)

- Tanacetum parthenium

- Tripleurospermum callosum

- Bellis perennis

- Leucanthemum vulgare

- Pyrethrum cinerariifolium (insektisit etkili, pireotu)

Bu karışıklık istenmeyen etkilere veya beklenen etkinin olmamasına yol açabilir.

Toksik Bitkilerle Karıştırma

Aristolochia Vakası:

- 1990'larda Çin'de zayıflama preparatlarında

- Stephania tetrandra ve Clematis armandii yerine

- Aristolochia türlerinin kullanılması

- Aristolaşik aside bağlı nefrotoksisite

- Çok sayıda vaka ve ölüm

Tağşişat (Katıştırma) Riski

Cinsel Gücü Artırıcı Ürünlerde:

PDE-5 İnhibitörleri:

- Sildenafil ve türevleri (asetildenafil, homosildenafil, hidroksihomosildenafil, metisosildenafil, tiyohomosildenafil)

- Tadalafil ve türevleri (dietilaminopretadalafil, aminotadalafil, n-bütilnortadalafil)

- Vardenafil ve analogları (piperidenafil, hidroksitiyovardenafil)

- Benzamidenafil

Zayıflama Ürünlerinde:

Sibutramin ve Analogları:

- 2010'da "güvenli olmayan ilaç" olarak piyasadan çekilmiş

- "Lida" veya "Meizitang" gibi ürünlerde tespit edilmiş

- Türkiye'de hamilelik kayıplarına neden olmuş

- Panik atak, hafıza kaybı, psikotik nöbetler, kardiyovasküler problemler

Diğer Tağşişatlar:

- Fenfluramin (1997'de çekilmiş)

- Rimonabant (2009'da çekilmiş, intihara eğilim artışı)

- Efedrin-kafein kombinasyonu (kardiyovasküler riskler)

- Amfepramon (stimülan)

- Benzodiazepinler

- Antidepresanlar (fluoksetin, paroksetin)

- Diüretikler (furosemid, hidroklorotiyazit, klortalidon, amilorit)

- Laksatifler (fenolftaleyn)

Klinik Önem: Bu tağşişatlar ciddi sağlık riskleri oluşturur ve kontrol dışı ilaç kullanımına neden olur.

FİTOVİJİLANS: BİTKİSEL ÜRÜNLERİN GÜVENLİK İZLEMİ

Fitovijilans (fitofarmakovijilans), bitkisel tıbbi ürünlerin advers etkilerinin ve güvenlik sorunlarının izlenmesi, değerlendirilmesi ve önlenmesi ile ilgili bilimsel çalışmaları kapsar.

Fitovijilansın Gerekliliği

1. Kompleks Kompozisyon: Bitkiler yüzlerce kimyasal bileşik içerir

2. Standardizasyon Sorunları: Aynı bitkinin farklı ekstrelerinde farklı etkiler

3. Kalite Kontrol Eksikliği: Kontaminasyon, tağşişat riskleri

4. Veri Yetersizliği: Çoğu bitki için toksisite sınırları belirsiz

5. Hasta Bilgilendirilmemesi: Hastalar hekimlerini bilgilendirmiyor

Dünya Genelinde Advers Etki Bildirimleri

WHO İstatistikleri (1968-1997):

- Toplam 8985 advers etki vakası

- Almanya en fazla bildirimi yapan ülke (1796 vaka, %20)

- Kadınlarda erkeklere göre daha fazla bildirim

- En kritik terim: Anaflaktik şok

- En sık non-kritik terim: Pruritus

En Çok Advers Etki Bildirilen İlk 10 Bitkisel Ürün:

1. Opium alkaloitleri

2. Primroz yağı

3. Nane yağı

4. Psyllium müsilajı

5. Sinameki

6. İsfagula

7. Ginkgo biloba yaprak ekstresi

8. Ökseotu ekstresi

9. Echinacea ekstresi

10. Silimarin

Alerjik Reaksiyonlar

Yüksek Risk Taşıyan Familyalar:

- Asteraceae (Compositae)

- Rutaceae

Özellikle Riskli Gruplar:

- Astım hastaları

- Atopik bireyler

Örnek Vaka: 2007'ye kadar Pelargonium ekstresi içeren ürünlerde 34 alerji vakası (tümü Almanya kaynaklı).

Hepatotoksisite Vakaları

Teucrium (Germander):

- Fransa'da 1985-1997 arasında 341 advers etki vakası

- 30 hepatit vakası

- Ürünler piyasadan çekilmiş

Kava Kava:

- 1998'den itibaren yaklaşık 100 hepatotoksisite vakası

- 3 fatal vaka

- Çoğunlukla kadınlarda

- 2002'de piyasadan çekilme

KLİNİK UYGULAMA İÇİN ÖNERİLER

Hekimler İçin

1. Anamnezde Mutlaka Sorgulayın:
   - "Herhangi bir bitkisel ürün, gıda takviyesi veya vitamin kullanıyor musunuz?"
   - "Aktardan herhangi bir bitki veya karışım aldınız mı?"
   - "İnternetten bitkisel ürün sipariş ettiniz mi?"
2. Yüksek Riskli Hasta Gruplarında Dikkatli Olun:
   - Polifarmasi uygulanan hastalar
   - Yaşlı hastalar
   - Antikoagülan kullananlar
   - Dar terapötik indeksli ilaç kullananlar (digoksin, varfarin, teofillin, lityum)
   - Organ nakli hastaları (immünosupresanlar)
   - HIV pozitif hastalar
   - Kanser hastaları (kemoterapötikler)
3. Operasyon Öncesi Kontrol:
   - Cerrahi girişimlerden en az 1-2 hafta önce bitkisel ürünlerin kesilmesini isteyin
   - Özellikle antikoagülan/antiplatelet etkili bitkiler
4. Olumsuz Tutumdan Kaçının:
   - "Bitkisel ise faydasızdır" yaklaşımı hastaların gizlemesine neden olur

- Açık iletişim ortamı oluşturun

Eczacılar İçin

1. Danışmanlık Hizmeti:

- Bitkisel ürün almak isteyen hastalara ilaç etkileşim taraması yapın
- Standardize, kaliteli ürünleri önerin
- Doz ve kullanım süresini net belirtin

2. Tağşişat Riskine Dikkat:

- Özellikle internet üzerinden satılan, köken belgesi olmayan ürünlerden uzak durun
- GMP sertifikalı üreticilerin ürünlerini tercih edin

3. Eğitim ve Bilinçlendirme:

- Hastaları etkileşim riskleri konusunda bilgilendirin
- Advers etki görüldüğünde TÜFAM'a bildirin

Hastalar İçin

1. Mutlaka Hekiminize Bildirin:

- Kullandığınız tüm bitkisel ürünleri
- Aktardan aldığınız bitkileri
- Gıda takviyelerini

2. Kesinlikle Kaçının:

- Antikoagülan kullanıyorsanız bitkisel ürün almayın (hekim onayı olmadan)
- Hamileyken ve emzirme döneminde bitkisel ürün kullanmayın
- Operasyon öncesi bitkisel ürünleri kesin

3. Güvenilir Kaynaklardan Alın:

- Köken belgesi olmayan, internet üzerinden satılan ürünlerden uzak durun
- İçeriği belirsiz karışımlar almayın
- "Mucize" vaadeden ürünlere inanmayın

4. Dozaj ve Süreye Dikkat:

- Ambalajda belirtilen dozları aşmayın
- Uzun süreli kullanımdan kaçının

- Yan etki görürseniz hemen kesin ve hekime başvurun

ÖZEL DURUMLARDA DİKKAT EDİLMESİ GEREKENLER

Gebelik ve Emzirme

Çoğu bitkisel ürün için gebelik ve emzirme döneminde güvenlik verileri yetersizdir. Tedbiren kullanılmamalıdır. Özellikle:

- Hipericum perforatum

- Kava kava

- Aloe vera (laksatif formu)

- Fitoöstrojen içeren ürünler

Pediatrik Populasyon

10 yaş altı çocuklarda birçok bitkisel ürün kontrendikedir:

- Sinameki gibi laksatifler

- MSS etkili bitkiler

- İmmün sistemi etkileyen bitkiler

Geriyatrik Populasyon

Yaşlılarda polifarmasi nedeniyle etkileşim riski çok yüksektir:

- Daha dikkatli izlem gerekir

- Daha düşük dozlarla başlanmalıdır

- Böbrek ve karaciğer fonksiyonları göz önünde bulundurulmalıdır

Kronik Hastalıklar

Diyabet:

- Kan şekerini düşüren bitkiler (ginseng, ketentohu mu) ile antidiyabetikler birlikte kullanıldığında hipoglisemi riski

Kardiyovasküler Hastalıklar:

- Antikoagülan kullanan hastalarda en yüksek risk

- Kalp yetmezliğinde digoksin kullananlar

- Hipertansiyon ilaçları ile etkileşimler

Böbrek/Karaciğer Yetmezliği:

- Hepatotoksik bitkilerden (kava kava, Teucrium) kaçının

- Böbrekten atılan ilaçların dozları ayarlanmalıdır

Bitkisel tıbbi ürünler, doğru kullanıldığında değerli terapötik araçlardır ancak "doğal = zararsız" algısı tehlikeli bir yanılgıdır. İlaç-bitki etkileşimleri ciddi klinik sonuçlara yol açabilir ve hatta fatal olabilir. Tıbbi bitki-ilaç etkileşimleri, modern tıp pratiğinde giderek artan öneme sahip bir konudur. Kapsamlı klinik çalışmalara ihtiyaç duyulmakla birlikte, mevcut veriler ışığında dikkatli ve bilinçli bir yaklaşımla bitkisel ürünler güvenle kullanılabilir. Sağlık profesyonellerinin, hastaların ve düzenleyici otoritelerin işbirliği ile hem geleneksel bilgeliğin hem de modern bilimin avantajlarından yararlanmak mümkündür.

## Yapay Zekâ, Biyoteknoloji ve IoT Destekli Akıllı Fitokozmetik Sistemleri: Kişiselleştirilmiş Cilt Bakımında Yeni Nesil Yaklaşımlar

Kozmetik endüstrisi, teknolojik gelişmelerle birlikte paradigma değişimi yaşamaktadır. Geleneksel fitokozmetik uygulamaları, yapay zekâ (YZ), nesnelerin interneti (IoT), mikrodenetleyici sistemler ve biyoteknoloji ile entegre edilerek kişiselleştirilmiş, veri odaklı ve sürdürülebilir cilt bakım sistemlerine dönüşmektedir.

Fitokozmetiğin Tarihsel Gelişimi ve Güncel Önemi

Kozmetik ürünler, insanlık tarihinin ilk dönemlerinden beri estetik, sosyal ve psikolojik ihtiyaçların karşılanmasında merkezi rol oynamıştır. Antik çağlarda Mısırlılar, Romalılar ve diğer medeniyetler, güzelleşmek ve genç görünmek için çeşitli bitki ekstraktlarını, kokulu yağları ve mineral bileşikleri kullanmışlardır. Modern dönemde ise, sentetik kimyasalların yaygınlaşmasıyla birlikte kozmetik formülasyonlar karmaşık hale gelmiş, ancak son yıllarda "doğaya dönüş" trendi ile birlikte fitokozmetikler yeniden önem kazanmıştır. Fitokozmetikler, bitkisel kaynaklardan elde edilen ekstratlar, distilat ve yağların kozmetik preparatlarda kullanılması esasına dayanır. Günümüzde tüketicilerin %70'inden fazlası doğal ve organik içerikli ürünleri tercih etmekte, bu da küresel kozmetik pazarında fitokozmetik segmentinin yıllık %8-10 oranında büyümesine yol açmaktadır.

Teknolojik Dönüşümün Gerekliliği

Geleneksel fitokozmetik üretimi, çeşitli zorluklar içermektedir:

- Standartizasyon sorunu: Bitkisel hammaddelerin kalitesi mevsimsel, coğrafi ve iklimsel faktörlere bağlı olarak değişkenlik gösterir

- Etkinlik belirsizliği: Hangi bitkisel bileşenin hangi cilt tipinde ne kadar etkili olduğu deneysel olarak belirlenmesi gereken bir konudur

- Kişiselleştirme eksikliği: Geleneksel ürünler, bireysel cilt özelliklerini göz ardı eder

- Sürdürülebilirlik kaygıları: Bazı bitkilerin aşırı toplanması ekolojik dengeyi bozabilir

- Güvenlik ve yan etki riskleri: Bitkisel içerikler de alerjik reaksiyonlara yol açabilir

Bu zorlukların üstesinden gelmek için, fitokozmetik endüstrisinin dijital dönüşüm ve ileri teknolojilerle entegrasyonu kaçınılmaz hale gelmiştir.

Fitokozmetikte Kullanılan Bitkisel Kaynaklar ve Kategorizasyonu

Avrupa Konseyi Sınıflandırma Sistemi

Avrupa Konseyi Kozmetik Ürünler Uzmanlar Kurulu, kozmetik ürünlerde kullanılan bitkileri güvenlik profilleri temelinde üç kategoride sınıflandırmıştır:

Kategori A - Güvenli Bitkiler: Yeterli bilimsel veri ile desteklenen, güvenli kabul edilen bitkiler. Bu kategorideki bitkiler, klinik testlerle etkinlikleri kanıtlanmış ve yan etki profilleri iyi belirlenmiştir.

Kategori B - Değerlendirme Gerektiren Bitkiler: Yeterli bilimsel veri eksikliği veya çelişkili bulgular nedeniyle dikkatli kullanım gerektiren bitkiler. Bu bitkiler için ek araştırmalar ve uzun dönem güvenlik çalışmaları önerilmektedir.

Kategori C - Kullanımı Önerilmeyen Bitkiler: Sağlık riski taşıyan veya toksik bileşenler içeren bitkiler. Bu kategorideki bitkiler, kozmetik formülasyonlarda kullanılmamalıdır.

Kategori A Bitkileri: Güvenli ve Etkili Fitokozmetik Kaynaklar

Aloe vera (Aloe vera L. - Liliaceae)

Aloe vera, fitokozmetik endüstrisinin en değerli bitkilerinden biridir. Yaprak jelinde bulunan polisakkaritler (özellikle asemannan), aminoasitler, vitaminler (A, C, E, B12), mineraller (kalsiyum, magnezyum, çinko) ve enzimler, çok yönlü kozmetik fayda sağlar.

Biyokimyasal Kompozisyon:

- Polisakkaritler (%55-60): Glukomannanlr, asemannan

- Antraquinonlar: Aloin, emodin (düşük konsantrasyonda)

- Enzimler: Bradikininaz, selülaz, lipaz

- Vitaminler: A, C, E, B-kompleks

- Mineraller: Ca, Mg, Zn, Se

- Aminoasitler: 20 aminoasitten 19'u

Kozmetik Uygulamalar:

- Güneş sonrası rahatlatıcı ürünler

- Nemlendirici kremler ve losyonlar

- Saç bakım ürünleri

- Hassas cilt preparatları

- Yara iyileştirici jeller

Etki Mekanizmaları:

Aloe vera'nın cilt üzerindeki etkisi, çok yönlü mekanizmalarla gerçekleşir. Polisakkaritler, cilt bariyerini güçlendirerek trans-epidermal su kaybını (TEWL) azaltır. Antiinflamatuvar etki, siklo-oksijenaz enzim inhibisyonu ile prostaglandin sentezinin baskılanmasından kaynaklanır. Fibroblast proliferasyonunu stimüle ederek kollajen sentezini artırır.

Calendula officinalis (Tıbbi nergis, Aynısefa - Asteraceae)

Calendula, Akdeniz kökenli bir bitki olup, parlak turuncu çiçekleri kozmetik ve medikal uygulamalarda yaygın kullanılır. Türkiye'de de kültürü yapılan bu bitki, güçlü antiinflamatuvar ve yara iyileştirici özellikleriyle öne çıkar.

Aktif Bileşenler:

- Triterpen saponinler: Kalensaponinler A-D

- Flavonoitler: İzorhamnetin, kersetin glikozitleri

- Karotenoidler: β-karoten, lutein, zeaksantin

- Uçucu yağ bileşenleri: α-kadinen, β-karyofillen

- Polisakkaitler: Arabinogalaktanlar

- Hidroksikumarinler: Eskuletin, skopoletin

Kozmetik Formülasyonlarda Kullanım:

- Bebek bakım ürünleri (pişik kremleri)

- Hassas cilt temizleyicileri

- El ve tırnak kremleri

- Güneş sonrası yatıştırıcılar

- Anti-aging preparatlar

Klinik Etkinlik:

Çift-kör plasebo kontrollü çalışmalar, Calendula ekstresinin cilt hidrasyonunu %45 oranında artırdığını, eritemi %38 oranında azalttığını göstermiştir. Yara iyileşme sürecini, epitelizasyonu hızlandırarak ortalama %30 kısalttığı bildirilmiştir.

Centella asiatica (Gotu Kola - Apiaceae)

Asya'nın tropik ve subtropik bölgelerinde doğal olarak yetişen Centella asiatica, modern fitokozmetiğin yıldız bitkilerinden biridir. Özellikle K-beauty (Kore güzellik) trendinin yükselişiyle birlikte küresel popülaritesi dramatik şekilde artmıştır.

Farmakolojik Aktif Maddeler:

- Triterpenik saponinler:

  - Asiyatikozit (%30-40)

  - Madekassozit (%20-30)

  - Asiyatik asit

  - Madekasik asit

- Flavonoitler: Kuersetin, kemferol

- Polifenol asitler: Rozmarinik asit, kafeik asit

- Uçucu yağ bileşenleri

Kozmetik Endikasyonlar:

- Anti-aging serumlar ve kremler

- Skar ve leke giderici ürünler

- Akne sonrası iyileştirici preparatlar

- Hassas ve reaksiyoner cilt bakımı

- Selülit karşıtı jeller

Moleküler Etki Mekanizmaları:

Centella'nın etki mekanizması, hücresel düzeyde iyi karakterize edilmiştir:

1. Kollajen Sentezi: Asiyatikozit, fibroblastlarda TGF-β1 ekspresyonunu artırarak tip I ve III kollajen sentezini stimüle eder

2. Antioksidan Etki: SOD (süperoksit dismutaz) ve katalaz enzim aktivitelerini artırarak oksidatif stresi azaltır

3. Antiinflamatuvar Aktivite: NF-κB sinyal yolunu inhibe ederek proinflamatuvar sitokin salınımını azaltır

4. Yara İyileşmesi: VEGF (vasküler endotelyal büyüme faktörü) ekspresyonunu artırarak anjiogenezi teşvik eder

Camellia sinensis (Çay - Theaceae)

Çay bitkisi, hem geleneksel içecek olarak hem de kozmetik hammadde kaynağı olarak binlerce yıldır kullanılmaktadır. Özellikle yeşil çay, kateşin içeriği nedeniyle güçlü antioksidan özelliklere sahiptir.

Polifenol Profili:

- Kateşinler (%25-35):

  - Epigallokateşin gallat (EGCG) - en aktif bileşen

- Epigallokateşin (EGC)

- Epikateşin gallat (ECG)

- Epikateşin (EC)

- Flavonoller: Kuersetin, kemferol, mirisentin

- Fenolik asitler: Klorojenik, kafeik asit

- Alkaloidler: Kafein, teobromin, teofilin

Kozmetik Uygulamalar:

- Anti-aging serumlar (EGCG içeren)

- Güneşten koruyucu preparatlar

- Göz çevresi şişlik giderici ürünler

- Akne tedavi ürünleri

- Saç dökülmesi önleyici tonikler

Bilimsel Kanıtlar:

EGCG'nin UV-indüklü DNA hasarını %60-70 oranında azalttığı, metalloproteinaz (MMP) aktivitesini inhibe ederek kollajen degradasyonunu önlediği in vitro ve in vivo çalışmalarla gösterilmiştir. Ayrıca, sebum üretimini düzenleyerek akne oluşumunu azaltıcı etkisi vardır.

Diğer Önemli Kategori A Bitkileri

Achillea millefolium (Civanperçemi): Astrenjan ve yaşlanma karşıtı etkisi olan, flavonoit ve uçucu yağ açısından zengin bitki. Kuzey ve Doğu Anadolu'da doğal olarak yetişir.

Matricaria chamomilla (Tıbbi papatya): Kamazulen içeren uçucu yağı sayesinde antiinflamatuvar ve antiiritan özellikler gösterir. Hassas cilt preparatlarında ve bebek ürünlerinde tercih edilir.

Hamamelis virginiana (Cadı fındığı): Yüksek tanen içeriği nedeniyle güçlü astrenjan etki gösterir. Por sıkılaştırıcı ve yağlı cilt dengeleyici olarak kullanılır.

Echinacea angustifolia: İmmün modülatör etkileriyle bilinen bu bitki, cilt savunma mekanizmalarını güçlendirici preparatlarda kullanılır.

Ginkgo biloba: Flavonoit ve terpen laktonlar içeren yaprakları, mikrosirkülasyonu iyileştirici özelliği nedeniyle selülit karşıtı ve saç bakım ürünlerinde kullanılır.

Kategori B ve C Bitkileri: Dikkat Gerektiren Kaynaklar

Kategori B bitkileri, yeterli bilimsel veri eksikliği veya çelişkili bulgular nedeniyle

dikkatli kullanım gerektirir. Örneğin, Borago officinalis (Hodan), pirolizidin alkaloitleri içermesi nedeniyle potansiyel hepatotoksik risk taşır. Humulus lupulus (Şerbetçi otu), fitoöstrojenik etkisi nedeniyle hormonal dengeyi etkileyebilir. Kategori C bitkileri ise, ciddi sağlık riskleri nedeniyle kozmetik kullanımda önerilmez. Acorus calamus (Azak eğiri), β-asaron içeriği nedeniyle nörotoksik ve kanserojen potansiyel taşır. Betula pendula (Huş ağacı) katranı, PAH (polisiklik aromatik hidrokarbon) kontaminasyonu riski nedeniyle kullanımı kısıtlanmıştır.

Biyoteknolojinin Fitokozmetikteki Devrimci Rolü

Bitki Hücre Kültürü Teknolojisi

Geleneksel bitkisel hammadde üretimi, tarımsal üretimin doğasında var olan sınırlamalara tabidir: mevsimsellik, coğrafi kısıtlamalar, iklim değişkenliği, kalite tutarsızlığı ve sürdürülebilirlik sorunları. Bitki hücre kültürü teknolojisi, bu sınırlamaların üstesinden gelen devrimci bir yaklaşımdır.

Bitki Hücre Kültürü Prensipleri:

Bitki hücre kültürü, steril koşullarda, özel besin ortamlarında bitki hücrelerinin in vitro çoğaltılması ve istenen sekonder metabolitlerin üretilmesi esasına dayanır. Süreç şu aşamalardan oluşur:

1. Eksplant Seçimi ve Sterilizasyon: Seçilen bitkinin yaprak, kök veya sürgün ucu gibi kısımlarından eksplant alınır ve yüzey sterilizasyonu yapılır

2. Kallus İndüksiyonu: Eksplantlar, bitki büyüme düzenleyicileri (oksin ve sitokinin) içeren katı besiyerine aktarılır ve kallus (farklılaşmamış hücre kitlesi) oluşumu indüklenir

3. Süspansiyon Kültürü Oluşturma: Kallus dokuları, sıvı besiyerine aktarılarak hücre süspansiyon kültürleri elde edilir

4. Biyoreaktör Kültivasyonu: Süspansiyon kültürleri, kontrollü biyoreaktörlere aktarılarak büyük ölçekli üretim gerçekleştirilir

5. Sekonder Metabolit Üretiminin Optimizasyonu: Stres faktörleri (elicitor uygulaması) ve ortam koşulları manipüle edilerek istenen aktif madde üretimi artırılır

6. Ekstraksiyon ve Saflaştırma: Üretilen hücrelerden hedef bileşikler ekstrakte edilir ve saflaştırılır

Avantajlar:

- Standart Kalite: Genetik olarak homojen hücre hatları kullanılarak, üretimden üretime tutarlı kalite elde edilir

- Yüksek Verim: Optimize edilmiş koşullarda, doğal bitkilere kıyasla 5-10 kat daha yüksek aktif madde konsantrasyonu elde edilebilir

- Yıl Boyu Üretim: Mevsimsel kısıtlamalar olmadan kesintisiz üretim mümkündür

- Sürdürülebilirlik: Nadir veya nesli tehlikede olan bitkilerden sürdürülebilir şekilde üretim yapılabilir

- Kontaminasyon Riski Minimizasyonu: Steril koşullarda üretim, pestisit ve ağır metal kontaminasyonu riskini ortadan kaldırır

Fitokozmetikte Başarı Örnekleri:

Edelweiss (Leontopodium alpinum) Hücre Kültürü: Alp bitkisi Edelweiss, yüksek rakımlarda yetişmesi ve toplanma zorluğu nedeniyle kısıtlı erişime sahiptir. Mibelle Biochemistry tarafından geliştirilen PhytoCellTec™ Edelweiss teknolojisi ile bu bitkinin kök hücreleri in vitro üretilmektedir. Elde edilen ekstrakt, UV koruma ve antioksidan özelikleri ile premium anti-aging ürünlerde kullanılmaktadır.

Üzüm (Vitis vinifera) Kök Hücreleri: Burgund'daki Gamay Teinturier Fréaux üzüm çeşidinin kök hücreleri, yüksek resveratrol ve polifenol içeriği ile kozmetik endüstrisinde büyük ilgi görmektedir. PhytoCellTec™ Solar Vitis, güneş hasarından koruma ve cilt rejenerasyonu sağlayan ürünlerde kullanılmaktadır.

Centella asiatica Hücre Süspansiyonu: SILAB tarafından geliştirilen süspansiyon kültürü sistemi, asiyatikozit ve madekassozit içeriğini %300 oranında artırmayı başarmıştır. Bu sistem, standardize Centella ekstraktlarının sürdürülebilir üretimini sağlamaktadır.

Fermentasyon Teknolojisi: Biyotransformasyon

Fermentasyon, mikroorganizmaların (bakteriler, mayalar, küfler) metabolik aktivitelerinin bitkisel substratları dönüştürmek için kullanılması esasına dayanır. Bu süreç, bitkisel aktif maddelerin biyoyararlılığını artırır, yeni biyoaktif bileşikler oluşturur ve ürünün duyusal özelliklerini geliştirir.

Fermentasyon Mekanizmaları:

- Enzimatik Hidroliz: Mikroorganizma enzimleri, büyük molekülleri küçük, daha kolay emilen formlara parçalar

- Biyotransformasyon: Substrat molekülleri, mikroorganizma metabolizması ile yeni biyoaktif bileşiklere dönüştürülür

- Probiotic Metabolit Üretimi: Fermentasyon sırasında üretilen organik asitler, peptitler ve bakteriyosinler, antimikrobiyal ve antiinflamatuvar aktivite gösterir

Kozmetik Uygulamalarda Fermente Bitkiler:

Fermente Üzüm Ekstraktı: Saccharomyces cerevisiae ile fermente edilen üzüm ekstraktı, resveratrol biyoyararlılığını %80 oranında artırır. Ayrıca, fermentasyon sırasında üretilen organik asitler (laktat, asetat), doğal AHA (alfa hidroksi asit) kaynağı olarak peeling ürünlerinde kullanılır.

Fermente Soya: Aspergillus oryzae ile fermente edilen soya, izoflavon aglikonlarının (genistein, daidzein) konsantrasyonunu artırır. Bu bileşikler, fitoöstrojenik aktiviteleri

sayesinde yaşlanma karşıtı ürünlerde kullanılır.

Kombucha (Fermente Çay): SCOBY (Symbiotic Culture of Bacteria and Yeast) ile fermente edilen yeşil veya siyah çay, probiyotik bakteriler, organik asitler ve antioksidanlar içerir. Cilt mikrobiyomunu dengeleyici ve pH düzenleyici olarak tonik ve serumlarda kullanılır.

Galactomyces Ferment Filtresi: Sake (Japon pirinç şarabı) fermantasyonundan elde edilen bu ekstrakt, K-beauty endüstrisinin ikonik bileşenlerinden biridir. Cilt tonu eşitleme, parlama azaltma ve hidratasyon sağlama özellikleri ile ünlüdür.

Enzim Mühendisliği ve Biyokataliz

Enzim teknolojisi, spesifik biyokimyasal reaksiyonları katalize etmek için mühendislik edilmiş enzimlerin kullanılmasını içerir. Fitokozmetikte, biyoaktif bileşiklerin sentezi, modifikasyonu veya ekstraksiyon veriminin artırılması için kullanılır.

Uygulamalar:

- Selülaz ve Pektinaz: Bitki hücre duvarlarını parçalayarak ekstraksiyon verimini %40-60 artırır

- Glikozidazlar: Flavonoit glikozitleri, daha biyoyararlı aglikonlarına dönüştürür

- Lipazlar: Trigliseritleri, cilt tarafından daha kolay emilebilen yağ asitlerine hidrolize eder

- Proteazlar: Proteinleri, cilt penetrasyonu yüksek peptitlere parçalar

Sentetik Biyoloji: Gelecek Nesil Üretim

Sentetik biyoloji, genetik mühendislik ve sistemler biyolojisinin entegrasyonu ile mikroorganizmaların "biyofabrika" olarak tasarlanmasıdır. Bu yaklaşım, bitkisel aktif maddelerin bitki yetiştirmeden doğrudan mikroorganizmalarda üretilmesini mümkün kılar.

Örnek: Maya-Tabanlı Squalane Üretimi:

Squalane, cilt nemlendiricisi olarak yaygın kullanılan bir hidrokarbon olup, geleneksel olarak köpekbalığı karaciğer yağından veya zeytin yağından elde edilir. Amyris Inc., genetik olarak modifiye edilmiş Saccharomyces cerevisiae kullanarak şekerden squalane sentezini gerçekleştirmiştir. Bu sistem, sürdürülebilir ve yüksek saflıkta squalane üretimini sağlamaktadır.

Hyaluronik Asit Fermantasyonu:

Hyaluronik asit, geleneksel olarak horozbileği taraklarından ekstrakte edilmekteydi. Günümüzde, genetik olarak modifiye edilmiş Streptococcus zooepidemicus suşları kullanılarak fermentatif üretim gerçekleştirilmektedir. Bu yöntem, farmasötik saflıkta, değişken moleküler ağırlıklarda hyaluronik asit üretimini mümkün kılmaktadır.

Veri Analizi ve Makine Öğrenmesinin Fitokozmetikteki Uygulamaları

Fitokozmetik Veri Ekosistemi

Modern fitokozmetik araştırması, çok boyutlu veri setleri üretir:

- Bitki Kompozisyon Verileri: Fitokimyasal profiller (GC-MS, LC-MS, NMR spektroskopi)

- In Vitro Test Sonuçları: Antioksidan aktivite, enzim inhibisyonu, hücre proliferasyonu

- In Vivo Etkinlik Verileri: Klinik çalışma sonuçları (corneometry, cutometry, mexametry)

- Genomik ve Proteomik Veriler: Gen ekspresyon profilleri, protein biyo-marker'lar

- Tüketici Verileri: Kullanım alışkanlıkları, memnuniyet skorları, yan etki raporları

- Formülasyon Verileri: Bileşen kombinasyonları, konsantrasyonlar, stabilite parametreleri

Bu heterojen veri setlerinin entegrasyonu ve analizi, geleneksel istatistiksel yöntemlerin sınırlarını aşar ve ileri veri bilimi tekniklerini gerektirir.

Makine Öğrenmesi Algoritmaları ve Uygulamaları

Bileşen-Etkinlik İlişkisi Modellemesi

Problem Tanımı: Yüzlerce bitkisel bileşen ve binlerce fitokimyasal bileşik arasında, hangi kombinasyonların belirli cilt problemlerinde (akne, kırışıklık, hiperpigmentasyon) etkili olduğunu belirlemek.

Yaklaşım: Supervised learning (denetimli öğrenme) algoritmaları kullanılarak, tarihsel etkinlik verileri ile fitokimyasal profiller arasında ilişki kurulur.

Algoritmalar:

- Random Forest: Çoklu değişkenli ilişkileri modellemek ve önemli bileşenleri belirlemek için

- Gradient Boosting Machines (XGBoost, LightGBM): Yüksek tahmin doğruluğu için

- Neural Networks (Deep Learning): Karmaşık, doğrusal olmayan ilişkileri yakalamak için

Örnek Çalışma:

Bir makine öğrenmesi modeli, 500 farklı bitkisel ekstraktın fitokimyasal profilini ve 10,000 tüketici üzerinde yapılan anti-aging etkinlik testlerini analiz ederek, en etkili 20 bileşen kombinasyonunu belirlemiştir. Model, resveratrol + EGCG + asiyatikozit kombinasyonunun, kırışıklık derinliğini 8 haftalık kullanımda %47 azalttığını tahmin etmiş ve bu tahmin, sonraki klinik çalışmalarda doğrulanmıştır ($R^2 = 0.89$).

Yan Etki ve Güvenlik Tahmini

Problem: Yeni bir bitkisel bileşenin veya kombinasyonun alerji, irritasyon veya diğer

yan etkilere yol açma riskini önceden tahmin etmek.

Yaklaşım: Molecular descriptor'lar (moleküler tanımlayıcılar) ve Structure-Activity Relationship (SAR) modelleri kullanılarak, kimyasal yapı ile toksik potansiyel arasında ilişki kurulur.

Veri Kaynakları:

- Cosmetic Ingredient Review (CIR) veritabanı

- European Chemical Agency (ECHA) REACH kayıtları

- Pubmed'deki klinik yan etki raporları

- FAERS (FDA Adverse Event Reporting System)

Model Çıktıları:

- Alerjik reaksiyon riski skoru (0-100)

- İrritasyon potansiyeli kategorisi (düşük/orta/yüksek)

- Fotosensitizasyon riski

- Endokrin disruptör potansiyeli

Uygulama: Bir yapay sinir ağı modeli, 10,000'den fazla kozmetik bileşenin moleküler yapısını ve yan etki verilerini öğrenerek, yeni bir bitki ekstraktındaki bileşenlerin %92 doğrulukla alerjik potansiyelini tahmin edebilmektedir.

Formülasyon Optimizasyonu

Problem: Bir kozmetik formülasyon, tipik olarak 10-40 bileşen içerir. Bu bileşenlerin optimum konsantrasyonlarını, stabilitesini, duyusal özelliklerini ve etkinliğini deneme-yanılma ile belirlemek, binlerce deneyi gerektirir.

Yaklaşım: Design of Experiments (DoE) ve Bayesian Optimization algoritmalarıyla, minimal deneysel çalışma ile optimum formülasyon belirlenir.

Optimizasyon Kriterleri:

- Etkinlik (in vitro ve in vivo test sonuçları)

- Stabilite (pH, viskozite, mikrobiyolojik stabilite)

- Duyusal özellikler (koku, doku, emilim hızı)

- Maliyet

- Sürdürülebilirlik skoru

Örnek: Bir Bayesian optimizasyon modeli, anti-aging krem formülasyonu için, 15 bileşenin optimum konsantrasyonunu yalnızca 50 deneysel iterasyon ile belirlemiştir (geleneksel yaklaşımda 500+ deney gerekir). Optimize formülasyon, kollajen

sentezini %35 artırırken, maliyet %20 azalmıştır.

Doğal Dil İşleme (NLP) ve Bilgi Keşfi

Bilimsel literatür, her yıl binlerce yeni makale ile büyümektedir. Bu devasa bilgi yığınından ilgili bulguları çıkarmak, manuel olarak imkansızdır. NLP teknikleri, literatür madenciliği yaparak yeni biyoaktif bitkilerin keşfedilmesini hızlandırır.

Uygulamalar:

- Literatür Tarama: PubMed, Scopus, Web of Science gibi veritabanlarından otomatik makale analizi

- Bilgi Ekstraksiyonu: Bitkisel bileşenlerin etki mekanizmaları, kullanım dozu bilgileri, yan etki raporlarının otomatik çıkarılması

- İlaç Yeniden Konumlandırma (Analoji): Farmasötik alanda bilinen bitki-hastalık ilişkilerinden, kozmetik uygulamalar için analojiler çıkarma

Örnek: IBM Watson, medikal literatürdeki 28 milyon özet makaleyi analiz ederek, daha önce kozmetikte kullanılmamış ancak antioksidan ve antiinflamatuvar özellikleri potansiyel olan 23 bitki türü belirlemiştir.

Tüketici Verisi Analizi ve Trend Tahmini

E-ticaret, sosyal medya ve online inceleme platformları, gerçek zamanlı tüketici geri bildirimi için zengin veri kaynakları sunar. Bu verilerin analizi, pazar trendlerinin tahmin edilmesini ve ürün geliştirme stratejilerinin yönlendirilmesini sağlar.

Analiz Teknikleri:

- Sentiment Analysis: Ürün yorumlarındaki olumlu/olumsuz duyguların tespiti

- Topic Modeling: Tüketicilerin en çok tartıştığı konuların belirlenmesi (LDA, NMF)

- Trend Forecasting: Zaman serisi analizi ile gelecekteki bileşen popülaritesinin tahmini (ARIMA, Prophet)

Bulgular:

- Centella asiatica, 2018-2023 arasında online bahsedilme sıklığında %850 artış göstermiştir

- "Temiz kozmetik" (clean beauty) trendi, yıllık %40 büyüme hızı ile devam etmektedir

- Fermente bileşenler, özellikle genç tüketiciler (18-34 yaş) arasında %120 ilgi artışı göstermiştir

Yapay Zekâ Destekli Kişiselleştirilmiş Fitokozmetik Sistemleri

Kişiselleştirilmiş Kozmetik Paradigması

Geleneksel kozmetik yaklaşımı, "herkese uyan tek beden" prensibiyle çalışır: cilt tipine

göre kategorize edilmiş (kuru, yağlı, karma, hassas) ürünler, geniş bir tüketici kitlesine sunulur. Ancak, cilt fizyolojisi, genetik, çevre, yaşam tarzı ve mikrobiyom gibi faktörlerin kompleks etkileşimi, her bireyin benzersiz bir cilt profiline sahip olmasına yol açar. Yapay zekâ, bu bireysel farklılıkları dikkate alarak, kişiye özel kozmetik çözümler geliştirmeyi mümkün kılar.

Cilt Fenotipi Karakterizasyonu

Multi-modal Veri Entegrasyonu:

Kişiselleştirilmiş sistem, çoklu veri kaynaklarını entegre eder:

1. Görsel Veri: Yüksek çözünürlüklü cilt görüntüleri (RGB, UV, polarize ışık)
   - Leke analizi (melanin ve hemoglobin dağılımı)
   - Kırışıklık ve doku analizi
   - Por boyutu ve yoğunluğu
   - Kızarıklık (eritem) haritası
2. Sensör Verileri:
   - Corneometry: Cilt nemi (kapasitans ölçümü)
   - Sebometry: Sebum seviyesi
   - pH-metry: Cilt pH'ı
   - TEWL (Trans-epidermal water loss): Su kaybı hızı
   - Elastometry: Cilt elastikiyeti
3. Genetik Veri (opsiyonel):
   - Cilt yaşlanması ile ilişkili SNP'ler (Single Nucleotide Polymorphisms)
   - Antioksidan savunma gen varyantları (SOD, GPX)
   - Kollajen sentezi gen ekspresyonu (COL1A1, COL3A1)
4. Çevre ve Yaşam Tarzı Verileri:
   - Coğrafi konum (UV indeksi, hava kirliliği)
   - İklim verileri (nem, sıcaklık)
   - Uyku kalitesi (wearable cihazlardan)
   - Beslenme alışkanlıkları
   - Stres seviyesi
5. Mikrobiyom Analizi:

- 16S rRNA sekanslama ile cilt mikrobiyom kompozisyonu

- Disiyoz (mikrobiyal dengesizlik) belirteçleri

Yapay Zekâ Öneri Motoru Mimarisi

Derin Öğrenme Tabanlı Cilt Analizi:

Convolutional Neural Networks (CNN), cilt görüntülerinden otomatik özellik çıkarımı yapar:

Input: Yüz görüntüsü (1024x1024 px)

↓

CNN Backbone (ResNet-50 / EfficientNet)

↓

Feature Maps: Doku, renk, yapısal özellikler

↓

Multi-task Heads:

- Leke segmentasyonu (U-Net)

- Kırışıklık haritalama

- Por tespit ve ölçüm

- Yaş tahmini

↓

Quantitative Metrics: Skor ve ölçümler

Hibrit Öneri Sistemi:

Collaborative filtering ve content-based filtering'in kombinasyonu:

1. Content-Based: Kullanıcının cilt profili ile ürün bileşen profili arasındaki benzerlik skoru hesaplanır

2. Collaborative Filtering: Benzer cilt profiline sahip kullanıcıların tercihlerinden öğrenilir

3. Hibrit Skor: İki yaklaşımın ağırlıklı kombinasyonu

Reinforcement Learning ile Adaptif Optimizasyon:

Sistem, kullanıcı geri bildirimi ile sürekli öğrenir:

State (s): Mevcut cilt durumu (sensör + görüntü verileri)

Action (a): Önerilen ürün formülasyonu

Reward (r): Kullanıcı memnuniyeti + ölçülebilir cilt iyileştirmesi

Policy (π): Optimal aksiyon seçim stratejisi

Q-learning / Actor-Critic algoritmaları ile policy optimizasyonu

Kişiselleştirilmiş Formülasyon Üretimi

Mikro-üretim Sistemleri:

Moduler formülasyon yaklaşımı ile, standart baz formülasyon üzerine kişiye özel aktif bileşen kokteyilleri eklenir:

- Baz Formülasyon: Emulsifiyanlar, koruyucular, doku ajanları

- Aktif Modüller: Yüksek konsantrasyon aktif bitkisel ekstraktlar (10-20 farklı modül)

- Kişiselleştirilmiş Karışım: Her kullanıcı için optimum modül kombinasyonu ve dozajı

3D Printing ve On-demand Üretim:

İleri düzey sistemler, tablet veya kapsül formunda kişiselleştirilmiş takviyeler için 3D printing kullanmaktadır. Kozmetik alanında, cream ve serum formülasyonları için benzer teknolojiler geliştirilmektedir.

Gerçek Dünya Uygulamaları

Proven Skincare: AI-powered cilt bakım sistemi, 8 milyon ürün incelemesi ve 100,000+ cilt profili verisini analiz ederek kişiye özel serumlar formüle etmektedir. Kullanıcılar, online anket ve selfie yükleyerek cilt analizini tamamlar, sistem 50'den fazla fitokozmetik bileşen arasından optimum kombinasyonu belirler.

Atolla: Home-testing kit ile kullanıcılar, cilt pH, nem ve yağ seviyelerini ölçer. Bu veriler ile yaşam tarzı anketi sonuçları kombine edilerek, kişiye özel serum formülasyonu üretilir. Sistem, kullanıcı geri bildirimi ile aylık olarak formülasyonu adapte eder.

SkinCeuticals Custom D.O.S.E.: In-clinic cilt analizi cihazı (VISIO Complexion Analysis), multi-spektral görüntüleme ile cilt altı pigmentasyon, UV hasarı ve mikro-inflamasyon belirteçlerini tespit eder. YZ algoritması, 12 farklı yüksek konsantrasyon serum arasından 3-4 kombinasyon önerir ve uygulamayı gerçek zamanlı dozajlar.

IoT ve Mikrodenetleyici Sistemlerinin Fitokozmetikte Entegrasyonu

Akıllı Cilt Analiz Cihazları

Donanım Bileşenleri:

Modern cilt analiz cihazları, miniaturize sensör sistemleri ve güçlü mikroişlemciler içerir:

Sensör Suite:

1. Kapasitif Nem Sensörü: Corneometer prensibi ile stratum corneum hidrasyon seviyesi ölçümü (ölçüm derinliği: 10-20 μm)

2. Sebum Sensörü: Fotometrik metod ile sebum absorbsiyonu ölçümü

3. pH Sensörü: Elektrokimyasal sensör (ISFET - Ion-Sensitive Field-Effect Transistor)

4. Termal Sensör: Cilt yüzey sıcaklığı (infrared thermography)

5. RGB-UV Kamera Modülü: Melanin ve hemoglobin görüntüleme

6. Elastisite Sensörü: Akustik dalgalar ile cilt elastisite ölçümü

Mikrodenetleyici Platformu:

- ESP32: Dual-core Xtensa LX6, 240 MHz, Wi-Fi ve Bluetooth entegrasyonu

- RAM: 520 KB SRAM

- Flash: 4-16 MB

- ADC: 12-bit, 18 kanal (sensör okuma için)

- Güç Tüketimi: Deep sleep modunda <10 μA (pil ömrü optimizasyonu)

Firmware Mimarisi:

Main Loop:

├── Sensor Data Acquisition (100 Hz)

│ ├── Moisture (Capacitance)

│ ├── Sebum (Optical)

│ ├── pH (Electrochemical)

│ └── Temperature (IR)

├── Signal Processing

│ ├── Filtering (Kalman / Moving Average)

│ ├── Calibration Correction

│ └── Outlier Detection

├── Feature Extraction

│ ├── Statistical Features (Mean, SD, Skewness)

│ ├── Time-domain Features

│ └── Frequency-domain Features (FFT)

├── Edge AI Inference (TensorFlow Lite Micro)

│ ├── Cilt Tipi Sınıflandırma

│ └── Anomaly Detection

└── IoT Communication

├── MQTT Publish (Cloud)

├── BLE (Smartphone App)

└── Local Data Logging (SD Card)

IoT Ekosistemi ve Veri Akışı

Veri Toplama ve İletim:

Cilt analiz cihazı, çoklu protokollerle veri iletişimi kurar:

1. Bluetooth Low Energy (BLE): Cihaz ↔ Smartphone uygulaması (düşük güç tüketimi, 10m menzil)

2. Wi-Fi (MQTT over TLS): Cihaz ↔ Cloud platform (gerçek zamanlı veri streaming)

3. LoRaWAN (opsiyonel): Düşük bant genişliği, uzun menzil uygulamaları için

Cloud Altyapısı:

IoT Hub (AWS IoT Core / Azure IoT Hub / Google Cloud IoT)

↓

Data Ingestion Pipeline

├── Stream Processing (Apache Kafka, AWS Kinesis)

├── Data Validation & Cleaning

└── Time-series Database (InfluxDB, TimescaleDB)

↓

Analytics & ML Layer

├── Batch Processing (Apache Spark)

├── Real-time Analytics (Apache Flink)

└── ML Model Serving (TensorFlow Serving, AWS SageMaker)

↓

Application Layer

├── REST API (Flask, FastAPI)

├── GraphQL API

└── WebSocket (Real-time updates)

↓

Client Applications

├── Mobile App (React Native, Flutter)

├── Web Dashboard (React, Vue.js)

└── Third-party Integrations

Edge AI: Cihaz Üzerinde Yapay Zekâ

Latency (gecikme) azaltma, gizlilik koruması ve offline çalışabilirlik için, bazı AI modelleri doğrudan cihaz üzerinde çalıştırılır.

Model Optimizasyonu:

- Quantization: FP32 → INT8 (model boyutu %75 azalır, hız 4x artar)

- Pruning: Düşük öneme sahip ağırlıklar silinir (%40-60 parametre azalması)

- Knowledge Distillation: Büyük "teacher" modelden küçük "student" model eğitilir

TensorFlow Lite Micro İmplementasyonu:

Örnek: Cilt tipi sınıflandırma modeli

- Input: 6 sensör değeri (nem, sebum, pH, sıcaklık, elastisite, renk)

- Architecture: 3-layer MLP (6 → 32 → 16 → 5 outputs)

- Output: Cilt tipi probability (Normal, Kuru, Yağlı, Karma, Hassas)

- Model Size: 12 KB (INT8 quantized)

- Inference Time: 8 ms (ESP32)

- Accuracy: 94.2%

Akıllı Üretim ve Kalite Kontrol

Biyoteknolojik Üretimde IoT Sensörleri:

Bitki hücre kültürü biyoreaktörlerinde gerçek zamanlı izleme:

İzlenen Parametreler:

- Dissolved Oxygen (DO): Optik oksijen sensörü, 0-200% saturation

- pH: ISFET sensör, pH 3-10 range, ±0.01 accuracy

- Temperature: Pt100 RTD, ±0.1°C accuracy

- Optical Density (OD): Turbidimetri, hücre yoğunluğu proxy

- Glikoz / Laktat: Enzymatik biyosensörler (gerçek zamanlı metabolit takibi)

- $CO_2$ / $O_2$: Kızılötesi gaz analizörü

Otomatik Kontrol Sistemi:

PID (Proportional-Integral-Derivative) controller ile parametre otomasyonu:

python

```
# Örnek: pH Kontrolü (hedef: pH 5.5)
Kp, Ki, Kd = 2.0, 0.5, 0.1  # PID gains
setpoint = 5.5
integral, prev_error = 0, 0
while True:
    current_pH = read_pH_sensor()
    error = setpoint - current_pH
    integral += error * dt
    derivative = (error - prev_error) / dt
    control_signal = Kp*error + Ki*integral + Kd*derivative
    if control_signal > 0:
        add_acid(control_signal)
    else:
        add_base(-control_signal)
    prev_error = error
    time.sleep(dt)
```

Predictive Maintenance:

Biyoreaktör ekipmanlarının arıza tahmini için makine öğrenmesi:

- Sensör verilerinde anomali tespiti (Isolation Forest, Autoencoder)

- Remaining Useful Life (RUL) tahmini (LSTM, Survival Analysis)

- Bakım planlaması optimizasyonu

Entegre Akıllı Fitokozmetik Sistem: Konsept Tasarım

Sistem Mimarisi ve Bileşenler

Tam entegre bir akıllı fitokozmetik ekosistemi, aşağıdaki modülleri içerir:

Modül 1: Biyoteknolojik Üretim Tesisi

- Bitki hücre kültürü biyoreaktörleri (100L - 10,000L)

- IoT tabanlı gerçek zamanlı izleme ve kontrol

- Ekstraksiyon ve saflaştırma üniteleri

- Kalite kontrol laboratuvarı (HPLC, GC-MS, spektrofotometre)

Modül 2: AI-Powered R&D Platformu

- Yüksek-verimli screening (HTS) sistemi

- In vitro test otomasyonu (robotik pipetleme, plaka okuyucu)

- Makine öğrenmesi model geliştirme (Google Colab, AWS SageMaker)

- Literatür madenciliği ve bilgi yönetimi (Elasticsearch, Neo4j graph DB)

Modül 3: Kişiselleştirilmiş Formülasyon Sistemi

- Mikro-dozajlama robotları

- QR-kod bazlı lot takibi

- Just-in-time üretim (kanban sistemi)

- Dijital gemini (digital twin) simülasyonu

Modül 4: Kullanıcı Arayüzü ve Cihazlar

- Akıllı cilt analiz cihazı (taşınabilir, home-use)

- Mobil uygulama (iOS, Android)

- Web portalı (tele-dermatoloji entegrasyonu)

- Giyilebilir cihaz entegrasyonu (Apple Health, Google Fit)

Modül 5: Cloud Veri Platformu

- Zaman-serisi cilt verileri (InfluxDB)

- Kullanıcı profilleri ve tercihler (PostgreSQL)

- Görüntü deposu (AWS S3, Cloudinary)

- ML model registry (MLflow)

Kullanım Senaryosu: Uçtan Uca Kullanıcı Deneyimi

Adım 1: İlk Kayıt ve Cilt Analizi

Kullanıcı, mobil uygulamayı indirir ve hesap oluşturur. Akıllı cilt analiz cihazı ile şu ölçümler yapılır:

- Alın, yanak, çene bölgelerinden nem, sebum, pH ölçümleri (her bölge 3 tekrar, toplam 9 ölçüm)

- Selfie ile yüz görüntüsü (ön, sol profil, sağ profil)

- Yaşam tarzı anketi (uyku, beslenme, stres, güneş maruziyeti)

Ölçüm Sonuçları (örnek kullanıcı):

- Nem: 28% (Düşük, normal: 40-60%)

- Sebum: 45 µg/cm² (Yağlı, normal: 20-40 µg/cm²)

- pH: 5.8 (Hafif alkalen, ideal: 4.5-5.5)

- Leke skoru: 35/100 (Görsel analiz, AI)

- Kırışıklık derinliği: 0.8 mm (Orta derece)

- Tahmini cilt yaşı: 38 (Kronolojik yaş: 35)

Adım 2: AI Analizi ve Tanı

Cloud platformunda çalışan ML modelleri, verileri analiz eder:

Tanı Raporu:

- Cilt Tipi: Karma (T-bölgesi yağlı, yanak kuru)

- Primer Sorunlar: Dehidratasyon, erken yaşlanma belirtileri, düzensiz ton

- Risk Faktörleri: Yetersiz UV koruma, düzensiz uyku

Adım 3: Kişiselleştirilmiş Formülasyon Önerisi

AI öneri motoru, optimum bileşen kombinasyonunu hesaplar:

Gece Serumu Formülasyonu:

- Baz: Hyaluronik asit (%2) + Niacinamide (%5)

- Aktif Kokteyil:

  - Centella asiatica ekstraktı (%3, asiyatikozit std.)

  - Fermente yeşil çay ekstraktı (%2, EGCG std.)

  - Resveratrol (%1)

  - Peptit kompleksi (Matrixyl + Argireline, %2)

- Emolientler: Squalane (%5), Ceramide NP (%1)

- Koruyucu: Phenoxyethanol + Ethylhexylglycerin (%1)

Sabah Nemlendirici + SPF:

- UV Filtreler: Zinc oxide (%15) + Octinoxate (%7.5) [SPF 40, PA+++]

- Antioksidanlar: Vitamin C (Ascorbyl glucoside, %10) + Ferulic acid (%0.5)

- Nem Verici: Glycerin (%5) + Betaine (%3)

- Bitkisel Ekstraktlar:

  - Aloe vera jeli (%10)

  - Kamelya yağı (%3)

Adım 4: Üretim ve Teslimat

Formülasyon, otomatik mikro-dozajlama sisteminde üretilir (30 ml şişe, 60 günlük kullanım). QR-kod ile lot numarası, üretim tarihi, içerik analiz sertifikası kaydedilir. Ürün, 48 saat içinde kullanıcıya teslim edilir.

Adım 5: Takip ve Adaptasyon

Kullanıcı, haftada 2 kez cilt ölçümü yapar. Mobil uygulama, ilerleme grafiği gösterir:

4 Hafta Sonrası:

- Nem: 28% → 42% (%50 artış)

- Leke skoru: 35 → 28 (%20 iyileşme)

- Kullanıcı memnuniyeti: 4.2/5

AI Adaptasyonu: Sistem, serum formülasyonunda küçük ayarlama önerir (Centella %3 → %4, gözlemlenen iyi tolerans nedeniyle).

12 Hafta Sonrası:

- Nem: 48% (Normal range)

- Sebum: 38 μg/cm² (Kontrollü)

- Leke skoru: 22 (%37 toplam iyileşme)

- Kırışıklık derinliği: 0.65 mm (%19 azalma)

- Tahmini cilt yaşı: 34 (4 yıl gençleşme)

- Kullanıcı memnuniyeti: 4.7/5

Ticari Model ve Sürdürülebilirlik

Gelir Akışları:

1. Abonelik Modeli:  Aylık/yıllık abonelik ile sürekli ürün teslimatı ($50-100/ay)

2. Cihaz Satışı: Akıllı cilt analiz cihazı ($150-300, tek seferlik)

3. Premium Danışmanlık: Dermatolojist tele-konsültasyonu ($30-50/seans)

4. B2B Lisanslama: AI platformunun büyük kozmetik firmalarına lisanslanması

Sürdürülebilirlik:

- Yeşil Kimya: Bitkisel kaynaklardan biyoteknolojik üretim, sentetik kimyasalları minimize eder

- Azaltılmış Atık: Kişiselleştirilmiş dozajlama, kullanılmayan stok ve atık ürünü ortadan kaldırır

- Karbon Nötr Üretim: Yenilenebilir enerji, karbon offsetting

- Dairesel Ekonomi: Şişe geri dönüşüm programı, refill seçenekleri

Mevcut Zorluklar ve Gelecek Perspektifleri

Teknik Zorluklar

1. Model Genelleştirme Sorunu:

AI modelleri, eğitim verisinin demografik dağılımına bağlı olarak bias gösterebilir. Örneğin, çoğunluğu Kafkas ırkından oluşan veri seti ile eğitilen bir cilt analiz modeli, koyu cilt tonlarında düşük performans gösterebilir.

Çözüm Önerileri:

- Diversiifiye edilmiş veri toplama (farklı etnik kökenler, yaş grupları, cilt tipleri)

- Transfer learning ve domain adaptation teknikleri

- Fairness-aware machine learning (algoritmik adalet sağlama)

2. Veri Gizliliği ve Güvenlik:

Hassas sağlık verileri (cilt görüntüleri, genetik bilgi) toplanması, GDPR, HIPAA gibi regülasyonlara uyumu zorunlu kılar.

Çözüm Önerileri:

- Federated learning (veri merkezi sunucuya gönderilmeden, modeller cihazda eğitilir)

- Differential privacy (veri anonimizasyonu tekniği)

- Blockchain tabanlı veri sahipliği ve izin yönetimi

3. Klinik Validasyon Gerekliliği:

AI önerilerinin, dermatolojik standartlara uygunluğu klinik çalışmalarla doğrulanmalıdır. Bu, zaman ve maliyet yoğun bir süreçtir.

Çözüm Önerileri:

- Akademik kurumlar ile ortaklık (multi-center klinik çalışmalar)

- Gerçek dünya kanıtları (RWE - Real World Evidence) toplama

- Regülatör kurumlarla erken iletişim (FDA pre-submission meetings)

Regülatör Manzara

ABD - FDA:

Kozmetikler, FDA tarafından drugs'a göre daha az düzenlemeye tabidir (pre-market approval gerekmez). Ancak, yapay zekâ ve kişiselleştirilmiş üretim, "medical device" kategorisine girebilir (özellikle hastalık tanısı veya tedavisi iddiası varsa).

AB - Cosmetics Regulation (EC) No 1223/2009:

Kozmetik ürünler, piyasaya sürülmeden önce güvenlik değerlendirmesi ve bildirim (CPNP - Cosmetic Products Notification Portal) zorunludur. AI-önerili formülasyonlar için, her kombinasyonun güvenliğinin kanıtlanması gerekir.

Gelecekteki Düzenlemeler:

AI ve personalized medicine'in yükselişi ile, regülatör çerçeveler evrilmektedir. FDA, "Software as a Medical Device" (SaMD) rehberi yayınlamıştır. Benzer rehberler, kozmetik-AI entegrasyonu için beklenmektedir.

Gelecek Trendleri ve İnovasyon Alanları

1. Mikrobiyom Modulasyonu:

Cilt mikrobiyomunun (bakteriler, mantarlar, virüsler topluluğu) cilt sağlığındaki rolü giderek daha iyi anlaşılmaktadır. Gelecek nesil fitokozmetikler, mikrobiyom dengeleyici prebiyotik ve probiyotik bileşenler içerecektir.

Teknolojiler:

- Metagenomik sekanslama (16S rRNA, shotgun sequencing)

- Mikrobiyom-hedefli biyoaktif molekül tarama

- Postbiyotikler (bakteri metabolitleri, hücre-dışı veziküller)

2. Epigenetik Kozmetikler:

Gen ekspresyonunu düzenleyen epigenetik mekanizmaların (DNA metilasyonu, histon

modifikasyonları) kozmetik modulasyonu, yeni bir sınır oluşturmaktadır.

Potansiyel Bileşenler:

- HDAC (Histone Deacetylase) inhibitörleri: Resveratrol, sulforafan

- DNA metiltransferaz modulatörler: EGCG, folat

- miRNA modulatörler: Bitki-türevli microRNA'lar

3. Senolitik Kozmetikler:

Yaşlanma hücrelerini (senescent cells) hedef alan senolitik ajanlar, anti-aging'in yeni paradigmasıdır.

Fitokimyasal Senolitikler:

- Fisetin (çilek, elma): Senesent hücre temizliği

- Quercetin + Dasatinib (bitkisel + sentetik kombinasyon)

- Kurkumin: Senesens önleyici

4. Nöro-kozmetikler:

Cilt-beyin ekseni (duyusal reseptörler, nörotransmitter salınımı) üzerinden etki eden kozmetikler, "feel-good" etkisi yaratır.

Mekanizmalar:

- Endorfin salınımını stimüle eden bileşenler (kakao polifenolleri)

- TRPV (Transient Receptor Potential Vanilloid) reseptör agonistleri: Mentol, capsaicin analogları

- Olfaktiv terapi: Esansiyel yağların limbik sistem üzerinden rahatlama etkisi

5. Biyoprinting ve 3D Doku Modelleri:

Cilt eşdeğer dokularının 3D biyoprinting ile üretilmesi, hayvan deneylerine alternatif ve kişiselleştirilmiş test platformları sunmaktadır.

Uygulamalar:

- In vitro etkinlik testleri (biyoprinted cilt modelleri)

- Kişiye özel toksik risk değerlendirmesi

- Yara iyileşmesi ve doku rejenerasyonu çalışmaları

Fitokozmetik endüstrisi, dijital dönüşüm ve ileri biyoteknolojilerin entegrasyonu ile yeniden tanımlanmaktadır. Geleneksel bitkisel bilgi birikimi, yapay zekâ, IoT sensör sistemleri, mikrodenetleyici otomasyonu ve biyoteknolojik üretim yöntemleri ile birleşerek, kişiselleştirilmiş, veri-odaklı ve sürdürülebilir cilt bakım çözümleri

oluşturmaktadır.

## AROMATERAPİDE YENİ NESİL TEKNOLOJİLER: AKILLI SİSTEMLER, YAPAY ZEKÂ VE BİYOTEKNOLOJİ ENTEGRASYONU

Aromaterapi, uçucu yağların kontrollü kullanımıyla sağlığı koruyucu ve tedaviyi destekleyici bir tamamlayıcı tedavi yöntemi olarak bilimsel otoriteler tarafından kabul görmektedir. René-Maurice Gattefossé'nin 20. yüzyıl başında Antik Yunanca "therapeia" (bakım) ve "aroma" (koku maddesi) kelimelerini birleştirerek tanımladığı bu alan, 1. ve 2. Dünya Savaşları sırasında Fransa'daki askeri hastanelerde antibiyotik kıtlığı nedeniyle klinik uygulamalara girmiş ve günümüze kadar bilimsel temelli bir şekilde gelişimini sürdürmüştür. Günümüzde aromaterapi, stres yönetimi, anksiyete, uykusuzluk, bronkopulmonal hastalıklar, bağışıklık sistemi desteği ve dermatolojik problemlerin semptomatik tedavisinde kullanılan kapsamlı bir tedavi alanı haline gelmiştir. Ancak teknolojinin hızla ilerlemesiyle birlikte, geleneksel aromaterapi uygulamaları da köklü bir dönüşüm yaşamaktadır.

### AROMATERAPİNİN BİLİMSEL TEMELLERİ

#### Tarihsel Gelişim ve Bilimsel Altyapı

Aromaterapi, Dr. Jean Valnet'nin 1964'te yayınladığı "Aromathérapie - Traitment de maladies par essences des plantes" eseriyle tıp camiasında geniş kabul görmüştür. Dr. Paul Belaiche'in 1979'da yayınlanan üç ciltlik "Traité de Phytothérapie et d'Aromathérapie" çalışması, uçucu yağların antibakteriyel ve antiviral etkilerini sistematik olarak incelemiştir. 1990'larda Dr. Daniel Pénoel ve Dr. Pierre Franchomme'un "L'Aromathérapie Exactament" adlı standart referans kitabı, tedaviye yönelik kapsamlı bir kaynak oluşturmuştur. Avusturya'da Prof. Dr. Wolfgang Steflitsch'in 2007'de yayınlanan "Aromatherapie: Wissenschaft-Klinik-Praxis" eseri, klinik uygulamalar ve vaka takdimleriyle alanın bilimsel alt yapısını güçlendirmiştir. Bu gelişmeler, aromaterapinin ampirik bir uygulama olmaktan çıkıp kanıta dayalı bir tedavi yöntemine dönüşmesini sağlamıştır.

#### Etki Mekanizmaları ve Nörobiyolojik Temeller

Aromaterapinin etki mekanizması çok boyutlu bir yapıya sahiptir. Koku molekülleri burun boşluğunda dolaşırken, epitel mukoza tarafından emilir ve elektrokimyasal koku impulsları sinir lifleri aracılığıyla serebral korteksin temporal lobuna ulaşır. Bu süreçte limbik sistem devreye girer ve hatırlama ile duygusal uyarıları harekete geçirir. Hipotalamusun uyarılması, hipofizin hormon salgılanmasını tetikler ve otonom fonksiyonların kontrolünü sağlar. Örneğin, Ylang ylang (Cananga odorata) uçucu yağı enkefalin salgılanmasını artırarak ağrı dindirici etki gösterir. Rafe sistemi ise lavanta, oğulotu, tıbbi papatya ve neroli uçucu yağlarıyla serotonin salgılanmasını sağlayarak yatıştırıcı ve dinginlik verici etki oluşturur. Locus coeruleus adrenalin ve noradrenalin salgılanmasından sorumludur ve gülyağı, limon, biberiye gibi uçucu yağlar konsantrasyon artırıcı etki gösterir.

#### Uygulama Yöntemleri ve Farmakokinetik

Uçucu yağlar üç temel yolla uygulanmaktadır. Oral yol, monografı bulunan ve

sitotoksik mono-keton bileşeni bulunmayan veya fraksiyonlu distilasyonla uzaklaştırılmış uçucu yağların standartize kapsül formunda kullanımını içerir. Masaj yoluyla uygulama, uçucu yağların lipofilik özelliğinden yararlanır. Küçük moleküllü monoterpen bileşenleri, kıl folikülleri yoluyla derinin alt katmanlarına hızla girer ve kan dolaşımı yoluyla dokulara ve organlara yayılır. Normal ciltlerde uçucu yağın vücuda yayılışı yaklaşık 20-35 dakika içinde gerçekleşir. İnhalasyon yoluyla uygulama ise difüzör kullanımını gerektirir. Modern difüzörler, ısıl işlem kullanmadan uçucu yağın molekül yapısını bozmadan havaya yayılımını sağlar. Oda sıcaklığında veya 30-35°C'de ılıtılmış su üzerine uçucu yağlar konularak 2-2.5 saat süreyle ortama yayılır ve günde 3-4 defa uygulanabilir.

## UÇUCU YAĞLARIN KİMYASAL YAPISI VE KALİTE STANDARTLARI

### Kimyasal Kompozisyon ve Terpenik Yapı

Uçucu yağların yaklaşık %90'ını monoterpenler ve seskuiterpenler oluşturur. Bu bileşikler hidrokarbon, alkol, mono ve di-keton, aldehit, ester, oksit ve eter gruplarına ait geniş bir kimyasal yelpaze oluşturur. Örneğin, gül yağında (Aetheroleum Rosae) tanımlanmış 68 farklı komponent bulunmaktadır. Bu karmaşık kompozisyon, her bir uçucu yağın özgün terapötik özelliklerini belirler. Uçucu yağ içeriği, bitki familyasına, yetiştikleri coğrafi bölgeye, yükseltiye ve edafik faktörlere bağlı olarak değişkenlik gösterebilir. Bu nedenle kemotip (C.T.) kavramı önem kazanmıştır. Örneğin, Rosmarinus officinalis (biberiye) uçucu yağının sineol tipi, kampfer tipi ve verbenon tipi olmak üzere üç farklı kemotipi vardır ve her biri farklı terapötik özelliklere sahiptir.

### Kalite Kontrol ve Analitik Yöntemler

Uçucu yağların kalite kontrolü organoleptik analizle başlar ve görünüm ile koku değerlendirilir. Relatif yoğunluk, kırılma indisi ve optik çevirme gibi fiziksel parametreler, saflığın belirlenmesinde kritik rol oynar. Mineral yağlarla karıştırma, yoğunluğu ve kırılma indisini düşürerek kaliteyi bozar. Modern analitik teknikler arasında Gaz Kromatografisi-Kütle Spektroskopisi (GC-MS) en önemli yöntemdir. DAD detektör kullanılarak, ppm veya ppb düzeyindeki bileşenler bile yüksek doğrulukla tespit edilebilir. Avrupa Farmakopesi (Ph. Eur.), 70 pestisitin bitkisel droglardaki sınır değerlerini mg/kg cinsinden belirlemektedir ve bu standartlar uçucu yağ üretiminde sıkı bir şekilde takip edilmektedir. Türkiye'de Sağlık Bakanlığı TİTCK'nin Aromaterapi Komisyonu, 2020 yılında 57 uçucu yağ monografı ve 22 sabit yağ monografı hazırlamıştır. Bu monograflar, botanik tanım, bileşenler, kemotipler, endikasyon alanları, dozlar, yan etkiler ve toksikolojik veriler gibi kapsamlı bilgileri içermektedir.

### Güvenlik ve Toksikoloji

Uçucu yağların güvenli kullanımı için çeşitli parametreler değerlendirilmelidir. Akut toksisite (LD50 oral ve dermal), primer irritasyon (deride, gözde), sensibilizasyon ve fototoksisite gibi faktörler monograflarda detaylı olarak belirtilmektedir. IFRA (International Fragrance Association) standartlarına uyum zorunludur ve bazı uçucu yağlar için kantitatif kısıtlama (R), yasaklama (P) veya saflaştırma kriteri (S) belirlenmiştir. Monoketonlar sitotoksik etki gösterdiği için 12 yaş altı çocuklarda ve

hamile kadınlarda kullanılmaz. Örneğin, tıbbi nane (Mentha x piperita) uçucu yağı, menton içeriği nedeniyle 6 yaş altında havale geçirmiş çocuklarda kullanılmamalıdır. Diketonlar ise toksik değildir ve güvenle kullanılabilir.

## SABİT YAĞLAR VE TAŞIYICI SİSTEMLER

### Sabit Yağların Yapısı ve İşlevleri

Sabit yağlar, aromaterapide sadece taşıyıcı madde olarak değil, aynı zamanda terapötik etkileriyle de önemli rol oynar. Lipofilik moleküller olan sabit yağlar, cilt bariyerlerini aşarak derinin alt katmanlarına iner ve kan dolaşımına dahil olur. Çoklu doymamış yağ asitleri içeren sabit yağlar, tekli, ikili veya üçlü çift bağlara sahiptir ve doymamışlık arttıkça sıvı halde olma sıcaklığı düşer. Soğuk pres yöntemiyle elde edilen sabit yağlar, eczema, nörodermit, psoriasis gibi dermatolojik problemlerin destek tedavisinde kullanılır. Deride irritasyonu giderir, premenstruel sendrom ve menopozda etkilidir, yaraların iyileşmesini ve yeni doku oluşumunu hızlandırır. Ayrıca cilt bakımında besleyici maddeler sağlar, nem kaybını önler ve derinin immunitesini artırır.

### Masere Yağlar ve Hazırlama Teknikleri

Maserasyon tekniğiyle hazırlanan yağlar, belirli tıbbi bitkilerin terkibiyle zenginleştirilir. Calendula officinalis (aynısefa) sızma zeytinyağı ve diğer soğuk pres sabit yağlarla yaklaşık üç hafta masere edilerek hazırlanır ve turuncu renk alır. Hypericum perforatum (sarı kantaron) ise yeni açmakta olan çiçeklerin sızma zeytinyağında maserasyonuyla elde edilir ve kiremit kırmızısı renk alır. Bu masere yağlar, güneş yanıklarında, I. ve II. derece yanıklarda etkilidir ve doğal SPF (Güneş Koruyucu Faktör) özelliği taşır.

## KLİNİK UYGULAMA ALANLARI VE PROTOKOLLER

### Endikasyon Alanları

Aromaterapi, çok sayıda klinik alanda uygulama bulmaktadır. Davranış bozukluklarında anksiyete, ajitasyon, uyku bozukluğu ve hafif depresyon tedavisinde tıbbi lavanta yaygın olarak kullanılmaktadır. Eklem patolojilerinde eklem ağrıları, artroz, sırt ağrıları ve spor yaralanmalarında antienflamatuar etkili uçucu yağlar tercih edilir. Solunum patolojilerinde gribal enfeksyonlar, akut ve kronik bronşit, KOAH tedavisinde ökaliptus, tıbbi kekik ve adaçayı uçucu yağları kullanılır. Dermatolojik problemlerde dermatozlar, mikozlar, bası yaraları ve kronik yaralarda tea tree ve lavanta uçucu yağları etkilidir. Sindirim bozukluklarında dispepsi, flatulans ve enterit tedavisinde nane, kişniş ve kimyon uçucu yağları tercih edilir. Kadın-doğum alanında doğuma hazırlık ve doğum sonrası dönemde hormon dengeleyici etkili uçucu yağlar kullanılır. Onkolojide kanserli hastaların ilaç tedavisi dışı destek tedavileri, palyatif bakım ve yaşam sonu döneminde aromaterapi önemli bir yer tutar.

### Dozaj ve Uygulama Prensipleri

Uçucu yağların güvenli kullanımı için belirli kurallar vardır. 20 m² lik bir odada difüzör kullanımında 100 ml su hacmine 4-6 damla uçucu yağ yeterlidir. Tıbbi lavanta, Isparta

gülü, ıtır, melisa ve tea tree dışındaki uçucu yağlar doğrudan cilde uygulanmaz ve sabit yağlarla belirli oranlarda seyreltilerek kullanılır. Deride tedavi alanı büyükse %0.3 ile %3 arası oranlar kullanılır ve dozaj azaltılır. Tedavi alanı küçüldükçe %5 ile %7 arası dozaj uygulanabilir. Ayak refleks zonunda kısa süreli %10 oranına kadar çıkılabilir ancak en fazla 7 gün kullanılmalıdır. Akut ve ağrılı hastalıklarda yüksek doza kısa süreli çıkılırken, kronik ve psişik hastalıklarda düşük dozlar uzun süreli kullanılır. Çocuklarda mutlaka düşük dozlar (4-10 yaş grubu için) tercih edilmeli, yaş küçüldükçe dozaj da azaltılmalıdır (0.3-1%). Bebek masajları sadece aromaterapi sertifikalı ve alanında uzman hekim denetiminde, gülyağı ve tıbbi lavanta ile ayak tabanına uygulanabilir.

## VERİ ANALİZİ VE İSTATİSTİKSEL YAKLAŞIMLAR

### Klinik Çalışmalarda Veri Toplama

Aromaterapi protokollerinin etkinliğini değerlendirmek için sistematik veri toplama esastır. Hastalar üzerinde uygulanan protokollerde semptom şiddeti (anksiyete, ağrı, uyku kalitesi), tedavi süresi, yan etkiler, hasta memnuniyeti ve yaşam kalitesi skorları uygulama öncesi ve sonrası ölçülerek istatistiksel analiz yapılabilir. Örneğin, lavanta uygulaması öncesi ve sonrası uyku kalitesi skorlarının karşılaştırılması için Pittsburgh Uyku Kalite İndeksi (PSQI) kullanılabilir. Ağrı skorlarındaki değişimler Vizüel Analog Skala (VAS) ile değerlendirilebilir. Bu ölçümler, paired t-testi veya Wilcoxon işaretli sıralar testi gibi istatistiksel yöntemlerle analiz edilir.

### Etki Büyüklüğü ve Meta-Analiz

Klinik çalışmalarda sadece p değeri değil, aynı zamanda etki büyüklüğü (effect size) de önemlidir. Cohen's d veya Hedges' g gibi etki büyüklüğü ölçütleri, aromaterapinin klinik olarak anlamlı bir fark yaratıp yaratmadığını değerlendirmede kullanılır. Meta-analiz çalışmaları, farklı araştırmaların sonuçlarını birleştirerek daha güçlü kanıt elde edilmesini sağlar. Örneğin, lavanta inhalasyonunun ameliyat öncesi anksiyete üzerine etkisini inceleyen birden fazla randomize kontrollü çalışmanın meta-analizi yapılarak, genel etki büyüklüğü ve güven aralıkları hesaplanabilir. Forest plot grafikleri ile sonuçlar görselleştirilebilir ve heterojenitenin kaynağı alt grup analizleriyle araştırılabilir.

### Nörobiyolojik Etki Ölçümleri

Farklı kokuların fizyolojik parametreler üzerindeki etkilerini ölçmek için çeşitli yöntemler kullanılır. Kalp atım hızı değişkenliği (HRV), elektrodermal aktivite (EDA), kortizol seviyesi ve fonksiyonel manyetik rezonans görüntüleme (fMRI) gibi teknikler, aromaterapinin nörobiyolojik mekanizmalarını anlamada değerlidir. Örneğin, lavanta kokusunun stres azaltıcı etkisi, HRV parametrelerinin (SDNN, RMSSD) artması ve kortizol seviyesinin düşmesiyle objektif olarak gösterilebilir. fMRI çalışmaları, limbik sistemdeki aktivasyon paternlerini görselleştirerek, hangi beyin bölgelerinin etkilendiğini ortaya koyar.

### Kimyasal Kompozisyon Analizi

Uçucu yağların içerikleri GC-MS analiz sonuçlarıyla detaylı olarak karakterize edilir.

Kemotip farkları ve bölgesel bileşen değişimleri, çok değişkenli istatistiksel yöntemlerle (PCA, PLS-DA) analiz edilebilir. Örneğin, aynı bitkinin farklı coğrafyalarda yetişmiş örneklerinin bileşen farklarını görselleştirmek için temel bileşen analizi (PCA) kullanılır. Hiyerarşik kümeleme analizi (HCA), benzer kimyasal profile sahip örnekleri gruplandırır. Bu analizler, hangi coğrafi bölgeden gelen örneklerin hangi terapötik etkiyi göstereceğini tahmin etmede yardımcı olur. Örneğin, 1,8-sineol oranı yüksek ökaliptus örnekleri bronkodilatasyon etkisi gösterirken, sitronellal oranı yüksek olanlar antimikrobiyal aktivite sergiler.

## YAPAY ZEKÂ VE MAKİNE ÖĞRENMESİ UYGULAMALARI

### Kişiselleştirilmiş Terapi Önerileri

Yapay zekâ, hasta özelliklerine göre kişiselleştirilmiş aromaterapi protokolleri oluşturabilir. Yaş, hastalık geçmişi, kullanılan ilaçlar, stres düzeyi, uyku kalitesi, koku tercihleri ve genetik özellikler gibi veriler analiz edilerek optimal uçucu yağ karışımı ve dozajı önerilir. Denetimli öğrenme algoritmaları (lojistik regresyon, destek vektör makineleri, rastgele orman, gradient boosting) kullanılarak, hangi hasta profilinin hangi aromaterapi protokolünden en çok fayda göreceği tahmin edilebilir. Örneğin, yüksek kortizol seviyesi ve düşük HRV değerleri olan hastalarda lavanta-bergamot karışımının etkili olabileceği, makine öğrenmesi modelleriyle öğrenilebilir.

### Etkinlik Tahmini ve Optimizasyon

Binlerce hasta verisi üzerinden çalışan makine öğrenmesi modelleri, hangi yağın hangi semptomda daha etkili olduğunu, hangi kombinasyonların daha hızlı sonuç verdiğini ve yan etki risklerini tespit edebilir. Bu modeller sürekli güncellenerek, yeni verilerle öğrenmeye devam eder ve tahmin doğruluğu artar. Örneğin, 5000 anksiyete hastasının verisi kullanılarak eğitilen bir model, yeni bir hastanın demografik ve klinik özelliklerine bakarak, lavanta, bergamot veya ylang ylang'dan hangisinin daha etkili olacağını %85 doğrulukla tahmin edebilir. Bu tahmin, klinisyenin karar verme sürecini destekler ve tedavi başarı oranını artırır.

### Yeni Bileşik Keşfi ve Farmakolojik Modelleme

Yapay zekâ, uçucu yağ bileşenleri, kemotip farkları ve farmakolojik etkiler arasında ilişki kurarak daha etkili karışımların keşfini hızlandırabilir. Derin öğrenme modelleri, moleküler yapı ve biyolojik aktivite arasındaki karmaşık ilişkileri öğrenerek, yeni terapötik kombinasyonlar önerebilir. Örneğin, grafik sinir ağları (Graph Neural Networks), uçucu yağ bileşenlerinin moleküler yapılarını analiz ederek, belirli reseptörlere bağlanma afinitesini tahmin edebilir. Bu sayede, antimikrobiyal, antienflamatuar veya anksiyolitik etkisi yüksek olan yeni karışımlar tasarlanabilir.

### Güvenlik ve Etkileşim Analizi

Yapay zekâ sistemleri, ilaç etkileşim risklerini, toksisite sınırlarını ve özel popülasyonlarda (hamilelik, çocukluk, yaşlılık) kullanım risklerini otomatik olarak değerlendirebilir. Doğal dil işleme (NLP) teknikleri kullanılarak, bilimsel literatür taranır ve potansiyel riskler tespit edilir. Örneğin, bir hasta warfarin kullanıyorsa ve greyfurt uçucu yağı öneriliyorsa, sistem otomatik olarak sitokrom P450 enzim

inhibisyonu riskini tespit eder ve uyarı verir. Bu tür güvenlik kontrolleri, klinik hataları azaltır ve hasta güvenliğini artırır.

## NESNELERIN İNTERNETİ (IoT) VE AKILLI CİHAZLAR

### Mikrodenetleyici Tabanlı Akıllı Difüzörler

Geleneksel difüzörlerin yerini alan mikrodenetleyici tabanlı akıllı difüzörler, yağ yayma süresini, yayılma aralıklarını, ortam büyüklüğüne göre dozu ve zamanlayıcı kontrolünü otomatik olarak ayarlayabilir. Örneğin, her 20 dakikada 5 dakika çalışan ve gece modunda düşük yoğunlukta çalışan bir difüzör programlanabilir. Bu cihazlar, çeşitli sensörlerle donatılabilir: oda sıcaklığı, nem oranı, hava kalitesi (VOC sensörü), $CO_2$ seviyesi ve insan varlığı sensörü. Sensör verilerine göre difüzör yoğunluğu otomatik olarak ayarlanır. Örneğin, oda havasının kuruması durumunda difüzör devreye girer veya odada insan yoksa çalışmayı durdurur.

### Çok Bölmeli Karışım Sistemleri

İleri düzey akıllı difüzörler, birden fazla uçucu yağ haznesi içerebilir ve kullanıcı profiline, günün saatine veya stres seviyesi ölçümlerine göre farklı yağ karışımlarını otomatik olarak hazırlayabilir. Mikrodenetleyici, farklı yağ haznelerini kontrol eder, seçilen programa göre karışım oranını oluşturur ve pompaları veya valfleri yönetir. Örneğin, sabah saatlerinde enerji verici biberiye-limon karışımı, öğlen saatlerinde konsantrasyon artırıcı nane-bergamot karışımı ve akşam saatlerinde rahatlatıcı lavanta-papatya karışımı otomatik olarak yayılabilir. Kullanıcı tercihleri öğrenilerek, kişiselleştirilmiş programlar oluşturulabilir.

### Uzaktan Kontrol ve Veri Toplama

Bluetooth veya Wi-Fi bağlantısı sayesinde, akıllı difüzörler telefon uygulamasından kontrol edilebilir. Kullanım verisi kaydı tutulur ve uzaktan ayarlama yapılabilir. Kullanıcı, işten eve gelirken difüzörü uzaktan çalıştırabilir, böylece eve geldiğinde ortam hazır olur. Veri toplama özelliği, hangi saatlerde hangi yağların kullanıldığını, ortam koşullarını ve kullanıcı tercihlerini kaydeder. Bu veriler, makine öğrenmesi algoritmaları tarafından analiz edilerek sistem zamanla optimize edilir. Örneğin, kullanıcının stresli günlerde akşam saatlerinde lavanta tercih ettiği öğrenilerek, stresli günler otomatik olarak tespit edildiğinde lavanta otomatik yayılabilir.

### Güvenlik Özellikleri

Akıllı difüzörler, çeşitli güvenlik önlemleriyle donatılmıştır. Yağ seviyesi azaldığında uyarı verir, aşırı çalışma önleme sistemi bulunur, çocuk kilidi mevcuttur ve aşırı ısınma durumunda otomatik kesme sağlanır. Bu özellikler, özellikle evde çocukları olan ailelerde veya yaşlı bireyler için önemlidir. Hastane ve klinik ortamlarda, kontrollü dozlama, kullanım kayıtları ve hasta bazlı ayarlamalar yapılabilir. Her hastanın difüzör kullanım süresi, yağ tipi ve doz bilgileri elektronik hasta kayıtlarıyla entegre edilir. Bu sayede, tedavi protokollerine uyum izlenir ve etkinlik değerlendirmesi yapılabilir.

## İLERİ DÜZEY IoT UYGULAMALARI

### Akıllı Ev Entegrasyonu

IoT sistemi, ışık, klima, müzik ve aromaterapi sistemlerini birlikte yönetebilir. Örneğin, "uyku modu" seçildiğinde ortam karartılır, lavanta yayılır, oda sıcaklığı 18°C'ye ayarlanır ve rahatlatıcı müzik çalınır. Bu entegrasyon, kullanıcı deneyimini önemli ölçüde geliştirir ve uyku kalitesini artırır. Ses asistanları (Alexa, Google Assistant, Siri) ile entegrasyon sayesinde, kullanıcı sesli komutlarla difüzörü kontrol edebilir. "Rahatlatıcı aromaterapi başlat" komutu, önceden tanımlanmış lavanta-papatya karışımını otomatik olarak yayar.

### Sağlık Verileriyle Entegrasyon

Akıllı saat veya sağlık sensörlerinden gelen stres seviyesi, kalp ritmi ve uyku verisi analiz edilerek otomatik rahatlatıcı koku yayılımı sağlanabilir. Örneğin, akıllı saatin kalp hızı değişkenliği (HRV) düşük olduğunu tespit etmesi durumunda, stres belirtisi olarak yorumlanır ve otomatik olarak rahatlatıcı yağlar yayılmaya başlar. Uyku takip cihazları, uyku evrelerini izler ve REM uykusuna geçişi kolaylaştırmak için belirli saatlerde rahatlatıcı kokular yayılabilir. Sabah uyanma saatine yaklaşıldığında, enerji verici kokular (biberiye, nane) yavaş yavaş yayılarak doğal uyanmayı destekler.

### Klinik ve Bakım Merkezlerinde Merkezi Kontrol

Hastane veya bakım merkezlerinde, tüm odaların aromaterapi cihazları merkezden yönetilebilir. Hasta durumuna göre farklı kokular uygulanabilir ve kullanım kayıtları tutulabilir. Örneğin, ameliyat öncesi dönemde anksiyete azaltıcı yağlar, ameliyat sonrası dönemde ağrı dindirici ve iyileşme destekleyici yağlar, palyatif bakım hastalarında rahatlık sağlayıcı yağlar otomatik olarak programlanabilir. Hemşireler ve bakım personeli, merkezi kontrol panelinden tüm odaların durumunu izleyebilir, gerektiğinde manuel müdahale edebilir ve hasta geri bildirimlerini sisteme kaydedebilir. Bu veriler, tedavi protokollerinin etkinliğini değerlendirmede kullanılır.

### Çevresel İzleme ve Hava Kalitesi Yönetimi

IoT cihazları, ortam verilerini sürekli izler: sıcaklık, nem, hava kalitesi (PM2.5, PM10), $CO_2$ seviyesi, uçucu organik bileşikler (VOC). Bu verilere göre sistem otomatik olarak çalışabilir. Örneğin, VOC seviyesi yükseldiğinde hava temizleyici etkisi olan ökaliptus veya çam uçucu yağları yayılabilir. Bina otomasyon sistemleriyle entegrasyon sayesinde, tüm binanın hava kalitesi merkezi olarak yönetilebilir. Ofis binalarında, çalışan verimliliğini artırmak için sabah saatlerinde enerji verici, öğleden sonra konsantrasyon artırıcı kokular yayılabilir.

## KUANTUM BİLİŞİM VE MOLEKÜLER MODELLEME

### Moleküler Etkileşim Simülasyonları

Kuantum bilgisayarlar, uçucu yağ bileşenlerinin reseptörlerle etkileşimlerini, biyokimyasal yollar üzerindeki etkilerini ve farmakolojik davranışlarını klasik bilgisayarlardan çok daha hızlı simüle edebilir. Molekül-reseptör etkileşimleri, protein bağlanmaları ve kimyasal reaksiyon simülasyonları, kuantum mekaniği prensipleriyle yüksek doğrulukla modellenebilir. Örneğin, linalool molekülünün GABA-A reseptörüne

bağlanma mekanizması, kuantum simülasyonlarıyla atom seviyesinde incelenebilir. Bu sayede, hangi moleküler özelliklerin (hidrojen bağları, van der Waals etkileşimleri, elektrostatik kuvvetler) bağlanma afinitesini artırdığı anlaşılır ve daha etkili analog moleküller tasarlanabilir.

Yeni Aktif Bileşen Keşfi

Uçucu yağların yüzlerce bileşeninden oluşan karmaşık karışımlarında, hangi kombinasyonun daha etkili olduğu, yan etkileri ve biyolojik hedefleri kuantum destekli hesaplamalarla daha hızlı analiz edilebilir. Kuantum makine öğrenmesi algoritmaları, büyük kimyasal kütüphaneleri tarayarak, belirli terapötik hedefler için optimal moleküler kombinasyonları önerebilir. Örneğin, antimikrobiyal etki için, timol, karvakrol, 1,8-sineol ve limonen gibi bileşenlerin farklı oranlarını içeren binlerce olası kombinasyon, kuantum algoritmaları ile hızla değerlendirilebilir. Sinerjistik etkiler tespit edilir ve en güçlü antimikrobiyal aktiviteye sahip karışım önerilir.

Farmakokinetik ve Toksikolojik Modelleme

Kuantum bilgisayarlar, uçucu yağ bileşenlerinin vücutta emilim, dağılım, metabolizma ve atılım (ADME) özelliklerini modelleyebilir. Sitokrom P450 enzim ailesiyle etkileşimler, metabolik kararlılık ve toksisite potansiyeli kuantum kimyasal hesaplamalarla tahmin edilebilir. Bu modelleme, klinik çalışmalara geçmeden önce güvenlik profilini değerlendirmede zaman ve maliyet tasarrufu sağlar. Örneğin, yeni bir uçucu yağ karışımının hepatotoksisite riski, kuantum toksisitesi modellemesiyle in silico olarak değerlendirilebilir.

BİYOTEKNOLOJİ VE SÜRDÜRÜLEBİLİR ÜRETİM

Mikroorganizma Tabanlı Üretim

Bazı değerli aromatik bileşenler bitkilerden çok az miktarda elde edilir ve üretimi pahalıdır. Biyoteknoloji sayesinde, genetiği düzenlenmiş mikroorganizmalar (maya, bakteri) kullanılarak aynı aromatik bileşenler fermantasyon yoluyla üretilebilir. Bu yöntem, doğaya olan baskıyı azaltır, sürdürülebilir üretim sağlar ve kaliteyi standartlaştırır. Örneğin, Saccharomyces cerevisiae (maya) genetik mühendisliği ile, gül yağının ana bileşeni olan geraniol üretimi yapabilir hale getirilebilir. Fermantasyon bioreaktörlerinde büyük ölçekli üretim gerçekleştirilebilir ve doğal kaynaklara bağımlılık azaltılır.

Bitki Genetik İyileştirmesi

Bitkilerde uçucu yağ içeriği, iklime, toprağa, hasat zamanına ve coğrafyaya bağlı olarak değişkenlik gösterir. Biyoteknoloji sayesinde, yüksek verimli bitki türleri geliştirilebilir, belirli bileşen oranları sabitlenebilir ve kalite dalgalanmaları azaltılabilir. CRISPR-Cas9 gen düzenleme teknolojisi kullanılarak, uçucu yağ biyosentez yolları optimize edilebilir. Örneğin, lavanta bitkisinde linalool sentez genlerinin ekspresyonu artırılarak, daha yüksek oranda linalool içeren uçucu yağ elde edilebilir. Bu genetik iyileştirme, tarımsal verimliliği artırır ve endüstriyel ölçekte üretimi kolaylaştırır.

Doku Kültürü ve In Vitro Üretim

Bazı aromaterapi bitkileri, aşırı toplanma nedeniyle doğal popülasyonları azalmaktadır. Doku kültürü teknikleri kullanılarak, bitkiler laboratuvar ortamında çoğaltılabilir ve doğal popülasyon korunabilir. In vitro koşullarda, kontrollü ışık, sıcaklık ve besin ortamı sağlanarak, yıl boyunca kesintisiz üretim yapılabilir. Bitki kallus kültürleri, uçucu yağ üretimi için biyoreaktörlerde yetiştirilebilir. Bu yöntem, mevsimsel değişkenlikten etkilenmez ve standart kalitede hammadde temin edilir. Örneğin, Hypericum perforatum (sarı kantaron) kallus kültürlerinden hiperisin üretimi yapılabilir.

Metabolomik ve Yeni Bileşen Keşfi

Biyoteknoloji ve metabolik analizler sayesinde, bitkilerdeki yeni aktif bileşenler keşfedilebilir ve biyolojik etkileri daha hızlı incelenebilir. Yüksek çözünürlüklü kütle spektrometresi (HRMS) ve nükleer manyetik rezonans (NMR) spektroskopisi kullanılarak, bitkisel ekstrelerdeki binlerce metabolit tanımlanabilir. Metabolomik veri analiziyle, hangi bileşenlerin hangi terapötik etkilerle ilişkili olduğu belirlenebilir. Örneğin, antienflamatuar etkinin, belirli flavonoid veya terpenoid bileşenlerle ilişkili olduğu tespit edilebilir ve bu bileşenlerin hedefli üretimi yapılabilir.

AKILLI KİŞİSELLEŞTİRİLMİŞ AROMATERAPİ SİSTEMİ (AKAS)

Sistem Mimarisi ve Bileşenler

Akıllı Kişiselleştirilmiş Aromaterapi Sistemi (AKAS), kullanıcının sağlık durumu, stres seviyesi, uyku kalitesi, ortam koşulları ve kişisel tercihlerini analiz ederek otomatik ve kişiye özel aromaterapi uygulaması yapan entegre bir platformdur. Sistem, donanım, yazılım, yapay zekâ ve IoT bileşenlerini bir araya getirir. Sistemin kalbi, mikrodenetleyici tabanlı akıllı difüzördür. Bu cihaz, yağ püskürtme miktarını, çalışma süresini, yağ karışım oranını ve otomatik kapanmayı kontrol eder. Pompa veya ultrasonik difüzör, sensör modülleri, yağ kartuş sistemi ve IoT altyapısıyla donatılmıştır.

Sensör Altyapısı ve Ortam İzleme

AKAS, ortam koşullarını sürekli izleyen sensör altyapısına sahiptir: sıcaklık, nem, hava kalitesi (PM2.5, VOC), $CO_2$ seviyesi ve insan varlığı sensörü. Bu sensörler, gereksiz yağ yayılımını önler ve enerji tasarrufu sağlar. Oda boş olduğunda difüzör otomatik olarak kapanır, oda kullanıma açıldığında yeniden devreye girer. Hava kalitesi sensörleri, ortamdaki VOC seviyesini izler ve belirli bir eşik değeri aşıldığında hava temizleyici etkisi olan uçucu yağlar (ökaliptus, çam) otomatik olarak yayılır. $CO_2$ seviyesi yükseldiğinde, oda havalandırma sistemine sinyal gönderilir.

Yapay Zekâ Karar Motoru

AKAS'ın karar mekanizması, yapay zekâ algoritmalarına dayanır. Sistem, kullanıcının stres verilerini (akıllı saat HRV ölçümleri), uyku verilerini (uyku fazları, uyanma sayısı), kullanım geçmişini, ortam koşullarını ve kişisel tercihlerini analiz eder. Bu verilere dayanarak, en uygun yağ karışımını seçer, dozu ayarlar, zamanlamayı belirler ve kişiye özel terapi üretir. Derin öğrenme modelleri (LSTM, GRU), zaman serisi verilerini analiz ederek gelecekteki stres seviyesini tahmin eder. Örneğin, kullanıcının her Pazartesi

sabahı stres seviyesinin yükseldiği öğrenilirse, Pazartesi sabahları proaktif olarak rahatlatıcı yağlar yayılmaya başlar. Takviye öğrenme algoritmaları, kullanıcı geri bildirimlerine göre sistemi optimize eder. Kullanıcı, uygulanan aromaterapi protokolünü değerlendirir (örneğin, "çok etkili", "orta", "etkisiz") ve bu geri bildirimler reward sinyali olarak kullanılır. Sistem, maksimum ödülü alacak şekilde eylem stratejisini günceller.

Kullanıcı Arayüzü ve Mobil Uygulama

Kullanıcılar, AKAS'ı mobil uygulama aracılığıyla kontrol eder. Uygulama, cihaz kontrolü, kullanım takibi, uyku ve stres analizi, terapi önerileri ve yağ seçimi fonksiyonlarını içerir. Kullanıcı dostu arayüz, hızlı erişim sağlar ve karmaşık ayarları basitleştirir. Dashboard ekranında, günlük stres skoru, uyku kalitesi grafiği, kullanılan yağlar ve toplam kullanım süresi görüntülenir. Kullanıcı, geçmiş verileri inceleyerek hangi yağların kendisi için daha etkili olduğunu görebilir. Uygulama, bildirimler gönderir: "Stres seviyen yükseliyor, 10 dakika lavanta inhalasyonu öneriyorum" veya "Uyku kalitenin düşük, bu akşam papatya-lavanta karışımı dene". Bu bildirimler, kullanıcının sağlık davranışlarını olumlu yönde etkiler.

Klinik Veri Entegrasyonu

AKAS, klinik ortamlarda kullanıldığında, elektronik hasta kayıt sistemleriyle entegre olabilir. Hasta sonuçları toplanır, etki analizleri yapılır ve protokoller geliştirilir. Böylece aromaterapi bilimsel olarak güçlenir ve kanıta dayalı protokoller oluşturulur. Örneğin, hastanede 100 ameliyat öncesi hastada anksiyete azaltma protokolü uygulandığında, STAI (State-Trait Anxiety Inventory) skorları otomatik olarak kaydedilir. Uygulanan protokol, hasta demografik özellikleri ve sonuç verileri, veri tabanında saklanır. Bu veriler, retrospektif analizlerle veya prospektif çalışmalarla değerlendirilir.

Senaryo Tabanlı Çalışma Örneği

Bir kullanıcının AKAS ile tipik bir günü şöyle olabilir: Kullanıcı stresli bir iş gününden sonra eve gelir. Akıllı saat, yüksek stres seviyesi tespit etmiştir (HRV düşük, kalp hızı yüksek). Kapı açılınca, insan varlığı sensörü aktive olur ve ortam sensörleri ortam koşullarını ölçer. Yapay zekâ, kullanıcının stres verisini, geçmiş tercihlerini ve ortam koşullarını analiz eder. Sistem, rahatlatıcı bir karışım seçer: %50 lavanta, %30 bergamot, %20 papatya. Difüzör otomatik olarak çalışmaya başlar ve yavaş bir müzik listesi başlatılır (akıllı ev entegrasyonu). Kullanıcı rahatlama başlar, 20 dakika sonra HRV değerleri düzelir. Sistem, bu olumlu sonucu kaydeder ve bir sonraki kullanımda aynı protokolü önceliklendirir. Gece uyku saati yaklaştığında (saat 22:00), sistem otomatik olarak uyku hazırlık moduna geçer. Lavanta konsantrasyonu artırılır, oda ışıkları karartılır ve sıcaklık 18°C'ye ayarlanır. Kullanıcı derin uykuya geçer ve uyku kalitesi artar. Sabah alarm saatinden 15 dakika önce, enerji verici biberiye-limon karışımı yavaşça yayılmaya başlar ve kullanıcı doğal bir şekilde uyanır.

SİSTEM GELİŞTİRME FAZLARİ VE AR-GE YOL HARİTASI

Faz 1: Temel Cihaz Geliştirme

İlk faz, mikrodenetleyici tabanlı difüzör prototipi ve temel mobil kontrol uygulaması geliştirmeyi içerir. Bu fazda, donanım bileşenleri seçilir, mekanik tasarım yapılır ve elektronik devreler oluşturulur. Mikrodenetleyici olarak, düşük güç tüketimli ve Wi-Fi/Bluetooth yetenekli ESP32 veya benzeri bir platform seçilebilir. Yazılım geliştirmede, gömülü sistemler için C/C++ dili kullanılır. Difüzör kontrol algoritmaları, PWM (Pulse Width Modulation) ile pompa hızı ayarı, zamanlayıcı fonksiyonları ve güvenlik kontrolleri (sıcaklık limiti, yağ seviyesi kontrolü) uygulanır. Mobil uygulama, cross-platform çerçeveler (Flutter, React Native) kullanılarak iOS ve Android için geliştirilir. Bluetooth Low Energy (BLE) protokolü ile difüzör ile iletişim kurulur. Kullanıcı, basit bir arayüzle difüzörü açıp kapatabilir, yoğunluk ayarlayabilir ve zamanlama programı oluşturabilir.

Faz 2: IoT Entegrasyonu ve Bulut Altyapısı

İkinci fazda, cihaz bulut sunucularına bağlanır ve IoT platformu kurulur. MQTT veya HTTP protokolleri kullanılarak, cihaz telemetri verileri (sensör okumaları, kullanım istatistikleri) buluta gönderilir. Bulut altyapısı için AWS IoT Core, Azure IoT Hub veya Google Cloud IoT gibi platformlar kullanılabilir. Veri depolama için zaman serisi veri tabanları (InfluxDB, TimescaleDB) seçilir. Kullanıcı profilleri, cihaz kayıtları ve uygulama verileri ilişkisel veri tabanlarında (PostgreSQL, MySQL) saklanır. RESTful API'ler oluşturularak, mobil uygulama ile bulut servisleri arasında iletişim sağlanır. Uzaktan cihaz yönetimi için OTA (Over-The-Air) firmware güncelleme altyapısı kurulur. Böylece, cihazlar sahada olsa bile, yeni özellikler veya hata düzeltmeleri uzaktan dağıtılabilir.

Faz 3: Yapay Zekâ ve Makine Öğrenmesi Entegrasyonu

Üçüncü fazda, toplanan kullanım verileri analiz edilerek kişisel öneri sistemi geliştirilir. Başlangıçta, basit kural tabanlı sistemler (if-then kuralları) kullanılır: "Eğer stres yüksekse, lavanta kullan". Zaman içinde veri biriktikçe, makine öğrenmesi modelleri eğitilir. Denetimli öğrenme modelleri, kullanıcının tercih ettiği yağları tahmin eder. Örneğin, rastgele orman (Random Forest) algoritması, kullanıcının demografik özellikleri, sağlık verileri ve ortam koşullarını kullanarak optimal yağ karışımını önerir. Model performansı, çapraz doğrulama (cross-validation) ile değerlendirilir ve hiper-parametre optimizasyonu yapılır. Denetimsiz öğrenme yöntemleri (K-means kümeleme), benzer kullanıcı profillerini gruplandırır. Örneğin, "yüksek stres, düşük uyku kalitesi" grubundaki kullanıcılar için ortak etkili protokoller belirlenir. Kolaboratif filtreleme, "Sana benzer kullanıcılar bu yağları sevdi" şeklinde öneriler sunar. Doğal dil işleme (NLP) modelleri, kullanıcı geri bildirimlerini analiz eder. Kullanıcı, serbest metin olarak yorumlar yazabilir: "Çok rahatladım, uyumam kolaylaştı". Sentiment analizi ile bu geri bildirimler pozitif, nötr veya negatif olarak sınıflandırılır ve modelin eğitiminde kullanılır.

Faz 4: Klinik Doğrulama ve Biyoteknolojik Entegrasyon

Dördüncü fazda, AKAS klinik ortamlarda test edilir. Hastane veya klinik işbirliğiyle, randomize kontrollü çalışmalar (RCT) tasarlanır. Örneğin, ameliyat öncesi anksiyete azaltma çalışmasında, hastalar AKAS grubu ve kontrol grubu olmak üzere iki gruba ayrılır. AKAS grubunda, sistem otomatik olarak kişiselleştirilmiş aromaterapi uygular,

kontrol grubunda standart bakım verilir. Birincil sonuç ölçütü, STAI skorlarındaki değişim olarak belirlenir. İkincil sonuç ölçütleri arasında HRV parametreleri, kortizol seviyeleri, hasta memnuniyeti ve hemşire gözlem skorları yer alır. Veriler, SPSS veya R kullanılarak analiz edilir ve sonuçlar bilimsel dergilerde yayınlanır. Biyoteknolojik entegrasyon aşamasında, standart kalitede uçucu yağ üretimi için biyoteknolojik yöntemler geliştirilir. Fermentasyon tabanlı üretim pilot ölçekte test edilir. Kalite kontrol protokolleri (GC-MS, HPLC) uygulanır ve üretilen yağların terapötik etkisi, geleneksel yöntemlerle elde edilen yağlarla karşılaştırılır.

EKONOMİK MODEL VE TİCARİLEŞTİRME STRATEJİSİ

Hedef Pazar ve Müşteri Segmentleri

AKAS'ın hedef pazarı, birden fazla segmente ayrılabilir. Bireysel tüketiciler, evlerinde kişisel sağlık ve zindelik için kullanabilir. Özellikle stresli yaşam tarzına sahip profesyoneller (yöneticiler, sağlık çalışanları, öğretmenler) ana hedef kitledir. Kurumsal müşteriler arasında hastaneler, özel klinikler, yaşlı bakım merkezleri, spa ve wellness merkezleri, oteller ve ofis binaları yer alır. Hastanelerde ameliyat öncesi-sonrası bakım, palyatif bakım ve geriatri kliniklerinde kullanılabilir. Ofis binalarında çalışan sağlığı ve verimliliği artırmak için kullanılabilir. Sağlık sigortası şirketleri, önleyici sağlık hizmeti kapsamında AKAS'ı sigortalılara sunabilir. Stres yönetimi ve uyku kalitesi iyileştirme, kronik hastalık riskini azaltarak sağlık harcamalarını düşürebilir.

Gelir Modeli

Gelir modeli, çok katmanlı bir yapıya sahiptir. Donanım satışı, akıllı difüzör cihazlarının tek seferlik satışından elde edilen geliri içerir. Farklı fiyat segmentleri (temel, orta, premium) sunularak geniş bir müşteri tabanına ulaşılır. Abonelik modeli, kullanıcıların aylık veya yıllık abonelik ücreti ödeyerek premium özelliklere erişmesini sağlar: ileri düzey yapay zekâ önerileri, detaylı sağlık analizi raporları, sınırsız terapi programları, öncelikli müşteri desteği. Freemium model, temel özelliklerin ücretsiz sunulması ve gelişmiş özelliklerin ücretli olmasını içerir. Uçucu yağ kartuşları, tescilli kartuş sistemi ile satılarak sürekli gelir akışı oluşturulur. Kullanıcılar, düzenli olarak yeni kartuşlar satın alır. Organik, sertifikalı ve özel karışım yağlar premium fiyatlandırma ile sunulabilir. B2B lisanslama, hastane ve kurumsal müşterilere yazılım platformu lisansı satışı yapılmasını içerir. Kurumsal çözümler için özelleştirme, entegrasyon ve teknik destek hizmetleri sunulur. Veri analitiği hizmetleri, anonimleştirilmiş kullanıcı verilerinin analiz edilerek sağlık araştırmalarına, farmasötik şirketlere veya sağlık politikası oluşturanlara sunulmasını içerir. Veri gizliliği ve etik standartlara tam uyum sağlanır.

Pazara Giriş Stratejisi

İlk aşamada, erken benimseyenler (early adopters) hedeflenir. Teknolojiye ilgili, sağlık bilincine sahip ve yenilikleri denemeye istekli kullanıcılar önceliklidir. Influencer pazarlaması, wellness bloggerları ve sağlık profesyonelleriyle işbirliği yapılarak ürün tanıtılır. Pilot programlar, seçili hastane veya kliniklerde ürün test edilir ve vaka çalışmaları oluşturulur. Başarı hikayeleri ve bilimsel yayınlar, güvenilirlik oluşturur.

Konferans ve fuarlarda ürün tanıtılır, networking fırsatları değerlendirilir. Dijital pazarlama, sosyal medya kampanyaları, SEO optimizasyonu, içerik pazarlaması (blog, video, podcast) ve e-posta pazarlaması kullanılır. Eğitim içerikleri, aromaterapi hakkında farkındalık oluşturur ve marka otoritesi sağlar. Ortaklıklar, sağlık teknolojisi şirketleri, akıllı ev platformları (Google Home, Amazon Alexa) ve sağlık sigortası şirketleriyle stratejik ortaklıklar kurulur. Entegrasyon kolaylığı, geniş bir ekosistem içinde yer almayı sağlar.

ETİK, GÜVENLİK VE DÜZENLEYİCİ UYUM

Veri Gizliliği ve Güvenliği

AKAS, hassas sağlık verilerini topladığı için veri gizliliği ve güvenliği kritik öneme sahiptir. GDPR (Avrupa Genel Veri Koruma Yönetmeliği), HIPAA (Amerika Sağlık Sigortası Taşınabilirlik ve Sorumluluk Yasası) ve Türkiye KVKK (Kişisel Verilerin Korunması Kanunu) gibi düzenlemelere tam uyum sağlanmalıdır. Veriler, end-to-end şifreleme ile korunur. İletim sırasında TLS/SSL protokolleri, depolama sırasında AES-256 şifreleme kullanılır. Kullanıcı kimlik doğrulaması, çok faktörlü doğrulama (MFA) ile güçlendirilir. Veri minimizasyonu prensibi uygulanır ve sadece gerekli veriler toplanır. Kullanıcılar, verilerinin nasıl kullanıldığı konusunda şeffaf bilgilendirilir ve açık rıza alınır. Verilerine erişim, düzeltme ve silme hakları tanınır. Anonimleştirme ve toplulaştırma teknikleri, veri analitiğinde gizliliği korur.

Klinik Güvenlik ve Standardizasyon

Tıbbi cihaz statüsü, AKAS'ın sınıflandırılması (Sınıf I, IIa, IIb, III) düzenleyici kurumlar tarafından belirlenir. AB'de CE işareti, Amerika'da FDA onayı gerekebilir. Risk analizi (ISO 14971), biyouyumluluk testleri (ISO 10993) ve elektriksel güvenlik testleri (IEC 60601) yapılır. Klinik çalışmalar, Good Clinical Practice (GCP) standartlarına uygun olarak yürütülür. Etik kurul onayı alınır ve katılımcıların bilgilendirilmiş onamı sağlanır. Advers olay raporlama sistemi kurulur ve düzenleyici kurumlara zamanında bildirim yapılır. Kalite yönetim sistemi (ISO 13485), üretim süreçlerini standardize eder. Traceability, her bir cihazın üretimden kullanıma kadar izlenebilir olmasını sağlar. Post-market surveillance, piyasaya sürüldükten sonra cihaz performansı ve güvenliği izlenir.

Etik Kaygılar ve Sorumlu Yapay Zekâ

Algoritmik önyargı, yapay zekâ modellerinin eğitim verisinde varsa, belirli demografik gruplara karşı ayrımcılık yapabilir. Örneğin, modelin çoğunlukla genç, beyaz, kadın kullanıcılar üzerinde eğitilmesi durumunda, yaşlı, farklı etnik kökenden erkek kullanıcılara kötü önerilerde bulunabilir. Bu sorunu çözmek için, eğitim verileri dengelenir ve adalet metrikleri (fairness metrics) izlenir. Şeffaflık ve açıklanabilirlik, yapay zekâ kararlarının kullanıcılar ve klinisyenler tarafından anlaşılabilir olmasını gerektirir. "Sana lavanta önerildi çünkü stres seviyen yüksek ve geçmişte lavanta etkili olmuştu" gibi açıklamalar sunulur. LIME (Local Interpretable Model-agnostic Explanations) veya SHAP (SHapley Additive exPlanations) gibi açıklanabilir yapay zekâ teknikleri kullanılır. Kullanıcı özerkliği, sistemin otomatik kararlarını geçersiz kılma hakkını içerir. Kullanıcı, önerilen protokolü kabul etmeme veya manuel olarak

değiştirme seçeneğine sahip olmalıdır. Aşırı bağımlılık riskini azaltmak için, sistem kullanıcıyı eğitir ve bilinçli kararlar almasını destekler. Aromaterapi, geleneksel bilgeliği modern bilim ve teknoloji ile birleştiren dinamik bir alandır. Burada incelenen akıllı sistemler, yapay zekâ, IoT, kuantum bilişim ve biyoteknoloji entegrasyonları, aromaterapinin gelecekteki potansiyelini göstermektedir. Akıllı Kişiselleştirilmiş Aromaterapi Sistemi (AKAS), bu teknolojilerin entegrasyonu ile ortaya çıkan somut bir örnek olarak sunulmuştur. AKAS'ın başarılı olması için çok disiplinli bir yaklaşım gereklidir: biyomedikal mühendislik, bilgisayar bilimi, veri bilimi, farmakoloji, tıp, psikoloji, biyoteknoloji ve iş geliştirme alanlarında uzmanların işbirliği şarttır. Üniversiteler, araştırma enstitüleri, sağlık kurumları, teknoloji şirketleri ve düzenleyici otoriteler arasında güçlü ortaklıklar kurulmalıdır. Etik, güvenlik ve düzenleyici uyum, sistem tasarımının her aşamasında önceliklendirilmelidir. Kullanıcı gizliliği korunmalı, veri güvenliği sağlanmalı ve tıbbi cihaz standartlarına uyulmalıdır. Sorumlu yapay zekâ prensipleri, algoritmik adalet ve şeffaflık gözetilmelidir. Klinik doğrulama, randomize kontrollü çalışmalarla sistematik olarak yapılmalı ve sonuçlar bilimsel dergilerde yayınlanmalıdır. Kanıta dayalı aromaterapi protokolleri geliştirilmeli ve sürekli güncellenmelidir. Eğitim ve sertifikasyon programları, sağlık profesyonellerinin aromaterapiyi güvenli ve etkili şekilde uygulamalarını sağlamalıdır. Gelecekte, aromaterapi yalnızca koku tedavisi olmaktan çıkacak, kişiselleştirilmiş, veri-güdümlü, entegre bir sağlık hizmeti modeli haline gelecektir. Biyoteknolojik üretim yöntemleriyle sürdürülebilir ve standart kalitede hammadde temin edilecek, kuantum bilişim ile moleküler düzeyde etkileşimler anlaşılacak ve yeni terapötik kombinasyonlar keşfedilecektir. Yapay zekâ ve IoT, aromaterapiyi her bireyin cebinde veya evinde erişilebilir bir sağlık aracı haline getirecektir. Bu vizyonu gerçekleştirmek için, politika yapıcılar araştırma ve geliştirmeyi desteklemelidir. Sağlık sistemleri, tamamlayıcı ve bütünleyici tıp uygulamalarını ana akım tedavilere entegre etmelidir. Toplum, bilimsel temelli aromaterapi hakkında eğitilmeli ve bilinçlendirilmelidir. Sonuç olarak, aromaterapinin geleceği parlaktır. Teknoloji ve bilimin gücüyle, binlerce yıllık geleneksel bilgelik, modern tıbbın vazgeçilmez bir parçası olma yolundadır. Bu dönüşümde, interdisipliner işbirliği, inovasyon ruhu ve hasta merkezli yaklaşım, başarının anahtarıdır. Akıllı aromaterapi sistemleri, insanların daha sağlıklı, daha mutlu ve daha dengeli yaşamasına katkıda bulunacak ve sağlık hizmetlerinin geleceğini şekillendirecektir.